PFAFF® 141 541

Bestandteileliste

List of spare parts

Liste de pièces détachées

Lista de piezas de repuesto

No. 296-12-14544

dtsch./engl./franz./span. 4/80

Die Inhaltsübersicht auf Seite 3 gibt einen Überblick über die Aufgliederung der Liste.
Die Teile sind so abgebildet, wie sie in der Maschine funktionsmäßig zusammengehören.
Die gestrichelten Abbildungen zeigen, wo die daneben abgebildeten Teile hingehören.
Die Einrahmungen auf den Bildseiten zeigen, aus welchen Einzelteilen sich die Gruppenteile zusammensetzen.
Nähwerkzeuge und Apparate sind der separaten Unterklassen-Ausstattung zu entnehmen.
Die auf den Bildseiten verwendeten Schlüsselzeichen (□ ; 0 ; 4 usw.) sind in Register „0" zusammengefaßt und erläutert.
Das Erstellungsdatum ist auf den einzelnen Seiten oben rechts angegeben. Bei Austausch bitte Datum beachten.
Ergänzungen und Änderungen werden durch den Änderungsdienst bekanntgegeben.
Konstruktionsänderungen vorbehalten.

For the various sections of this catalogue, please refer to the "Contents" on page 3.
The parts are illustrated as they belong together in the machine.
The dashed illustrations show where the adjacent parts belong.
The framed-in sections on the illustration pages show the individual parts comprising a group.
For sewing parts and attachments please refer to the separate subclass listing.
The reference keys (□ , 0 , 4 etc.) used on the illustration pages are compiled and explained in section "O".
The date of preparation of the individual pages is indicated in the upper right-hand corner. Please note the new date on revised sheets.
All alterations and modifications will be announced by special circulars.
Subject to alterations in design.

La table des matières, page 3, donne un aperçu sur la subdivision de la liste.
Les pièces figurent sur l'illustration comme elles vont ensemble.
Les figures en tirets montrent le lieu de montage des pièces figurant à côté.
Les parties encadrées sur les pages à illustration représentent les pièces individuelles formant groupe.
Pour les organes de couture et les appareils, veuillez vous référer à la fiche équipement de sous-classes.
Les symboles (□ , 0 , 4 etc.) utilisés sur les pages illustrées sont regroupés et expliqués au registre „O".
La date de parution des différentes planches est indiquée dans l'angle supérieur droit. Veiller à toujours n'utiliser que les planches les plus récentes.
Les changements seront portés à votre connaissance par l'intermédiaire de notre service de mise à jour.
Sous réserve de modifications.

En la página 3, bajo el título "contenido", puede verse un resumen de la división de la "lista de piezas".
Las piezas están ilustradas como funcionan en la máquina.
Las figuras a base de líneas entrecortadas muestran dónde y cómo van montadas las piezas ilustradas al lado.
Los recuadros en las páginas ilustradas indican las piezas individuales de que se componen los grupos.
Para los órganos de costura y aparatos, véase la „Dotación de subclases".
Los simbolos clave (□ , 0 , 4 , etc.) utilizados en las páginas ilustradas se hallan recopilados y explicados en el registro „O".
La fecha en que cada una de las páginas ha sido editada se halla indicada en la esquina derecha superior. Al reemplazar unas hojas por otras se ruega tener en cuenta la fecha.
Todo suplemento y modificación se dará a conocer a través de nuestro servicio informativo.
Salvo modificaciones técnicas.

Register Section Registre Registro						Seite Page Página
0	Erläuterungen Explanations Légende Explicaciones					6 8 10 12
1	Kopfteile Front parts Pièces de tête Piezas de la cabeza			Pfaff 141 A; B		14
2	Armteile Arm parts Pièces de bras Piezas del brazo			Pfaff 141 A; B		17
3	Grundplattenteile Bedplate parts Pièces du plateau fondamental Pieza de la placa-base			Pfaff 141 A; B		20
4	Kopfteile Front parts Pièces de tête Piezas de la cabeza			Pfaff 541 B; N; N8		23
5	Armteile Arm parts Pièces de bras Piezas del brazo			Pfaff 541 B; N; N8		26
6	Grundplattenteile Bedplate parts Pièces du plateau fondamental Pieza de la placa-base			Pfaff 541 B; N; N8		29
7	Ergänzungsteile Complementary parts Pièces complémentaires Piezas especiales			Pfaff 541 C; D; N; N8; N10		33
8	Unterklasse Subclass Sous-classe Subclase	–705/03	zu for pour la para la	Pfaff 141; 541	(frühere Bezeichnung -5) (old designation -5) (ancienne désignation -5) (designación antigua -5)	39
9	Unterklasse Subclass Sous-classe Subclase	–725/01	zu for pour la para la	Pfaff 141-705/03	(frühere Bezeichnung -225/01) (old designation -225/01) (ancienne désignation -225/01) (designación antigua -225/01)	47
10	Unterklasse Subclass Sous-classe Subclase	–900/06	zu for pour la para la	Pfaff 141		48
11	Unterklasse Subclass Sous-classe Subclase	–900/01;–900/05	zu for pour la para la	Pfaff 141-705/03		54
12	Unterklasse Subclass Sous-classe Subclase	–900/11				56
13	Unterklasse Subclass Sous-classe Subclase	–900/11	zu for pour la para la	Pfaff 141-705/03		67

Register Section Registre Registro					Seite Page Página
14	Unterklasse Subclass Sous-classe Subclase	–900/16			69
15	Unterklasse Subclass Sous-classe Subclase	–900/16	zu for pour la para la	Pfaff 141-705/03 Pfaff 541-705/03	80
16	Unterklasse Subclass Sous-classe Subclase	–900/51			82
17	Unterklasse Subclass Sous-classe Subclase	–900/56			84
18	Unterklasse Subclass Sous-classe Subclase	–906/03	zu for pour la para la	Pfaff 541	86
19	Unterklasse Subclass Sous-classe Subclase	–910/01			87
20	Unterklasse Subclass Sous-classe Subclase	–910/02			91
21	Unterklasse Subclass Sous-classe Subclase	–910/04			94
22	Unterklasse Subclass Sous-classe Subclase	–911/03			98
23	Unterklasse Subclass Sous-classe Subclase	–911/05			105
24	Unterklasse Subclass Sous-classe Subclase	–911/15 –911/35 –911/36			110
25	Unterklasse Subclass Sous-classe Subclase	–913/02			117
26	Unterklasse Subclass Sous-classe Subclase	–913/04	zu for pour la para la	Pfaff 141-900/56 Pfaff 541-900/56	119
27	Unterklasse Subclass Sous-classe Subclase	–913/52			119

Register Section Registre Registro					Seite Page Página
28	Unterklasse Subclass Sous-classe Subclase	–925/01			121
29	Unterklasse Subclass Sous-classe Subclase	–925/02			122
30	Unterklasse Subclass Sous-classe Subclase	–925/03			123
31	Unterklasse Subclass Sous-classe Subclase	–944/01			124
32	Unterklasse Subclass Sous-classe Subclase	–966/05	zu for pour la para la	541-900/..	125
33	Zubehörteile Accessory parts Accessoires Accesorios				128
34	Motoranschlußsatz Motor connection kit Jeu de pièces à raccorder le moteur Juego de piezas de conexión del motor	(Ausrüstung mit Motordrehschalter) (equipment with motor turn switch) (avec interrupteur rotatif) (con interruptor giratorio)			131
35	Motoranschlußsatz Motor connection kit Jeu de pièces à raccorder le moteur Juego de piezas de conexión del motor	(Ausrüstung mit Motorschutzschalter) (equipment with motor overload trip) (avec contacteur-disjoncteur) (con interruptor de seguridad)			132
36	Schmiermittel-Tabelle Table of lubricants Tableau des lubrifiants Tabla de lubricantes				134
37	Keilriemenscheiben-Tabelle Table of V-belt pulleys Tableau des poulies à gorge en V Tabla de poleas para correas en "V"				135
38	Nummernverzeichnis Numerical index Tableau des numéros Indice numérico				136

00-000 000-00	Hauptgruppenteil, bestehend aus: Gruppenteilen oder Gruppenteilen und Einzelteilen oder Gruppenteilen, Einzelteilen und Einzelteilen mit Ergänzung. (Siehe Einrahmungen auf den Bildseiten)
00-000 000-00	Gruppenteil, bestehend aus: Einzelteilen oder Einzelteilen und Einzelteilen mit Ergänzung. (Siehe Einrahmungen auf den Bildseiten)
00-000 000-00	Einzelteil mit Ergänzung (siehe Einrahmungen auf den Bildseiten) z.B. Stellring mit Schrauben, Nadelstange mit Befestigungsschraube zur Nadel, usw.
00-000 000-00	Einzelteil
A	Maschinen-Ausstattung für feine Materialien.
B	Maschinen-Ausstattung für mittlere Materialien.
B/C	Maschinen-Ausstattung wie B, jedoch mit größerem Stichloch (2,2 mm).
C	Maschinen-Ausstattung für mittelschwere Materialien.
C/D	Maschinen-Ausstattung wie C, jedoch mit größerem Stichloch (2,6 mm).
D	Maschinen-Ausstattung für schwere Materialien.
S	Für Stoff
L	Für Leder
N2,5	Stichlänge 2,5 mm
4,5	Stichlänge 4,5 mm
N	Stichlänge 6,0 mm
N8	Stichlänge 8,0 mm
N10	Stichlänge 10,0 mm
	Unterklassenabhängig, Teilenummer siehe separate Unterklassen-Ausstattung.
0	Unterklassenzugehörigkeit siehe separate Unterklassen-Ausstattung.
3/1	Gesichert mit Loctite
4	Ausführungsart (A, B, B/C, C, C/D oder D) bei Bestellung angeben.
6	Nadeldicke und Spitzenform bei Bestellung angeben.
9	Schneidabstand bei Bestellung angeben.
27/2	Eingeklammerte Zahl = Stärke in mm.
27/8	Eingeklammerte Zahl = Stichlänge in mm.
27/9	Eingeklammerte Zahl = Zähnezahl.
28	Sonderausführung
30	Frühere Ausführung, im Ersatzfall wieder bestellen.
30/0	Frühere Ausführung nicht mehr im Programm.
30/1	Frühere Ausführung, ersetzt durch Nr. 91-010 301-91.
30/2	Frühere Ausführung, ersetzt durch Nr. 11-210 168-15; 91-169 132-15.
30/3	Frühere Ausführung, ersetzt durch Nr. 91-000 335-15; 91-011 754-05.
30/4	Frühere Ausführung, ersetzt durch Nr. 91-008 469-01.
30/5	Frühere Ausführung, ersetzt durch Nr. 91-100 341-15; 91-100 342-15. Kegelradgehäuse Nr. 91-010 127-90, wenn vorhanden, entfernen.
30/6	Frühere Ausführung, wird durch Fetten der Kegelräder mit Shell-Retinax G, Bestellnummer siehe Seite 134, nicht mehr gebraucht.

30/7 Frühere Ausführung, ersetzt durch Nr. 91-019 619-90; 91-100 341-15; 91-100 342-15.

30/8 Frühere Ausführung, ersetzt durch Nr. 91-019 619-90.

30/9 Frühere Ausführung, ersetzt durch Nr. 91-013 185-90 ; 91-018 150-05; 91-018 151-05.

30/10 Frühere Ausführung, ersetzt durch Nr. 91-013 185-90 .

30/11 Frühere Ausführung, ersetzt durch Nr. 91-140 404-91.

30/12 Frühere Ausführung, ersetzt durch Nr. 91-013 096-12.

30/13 Frühere Ausführung, ersetzt durch Nr. 91-018 162-12.

30/14 Frühere Ausführung, ersetzt durch Nr. 91-013 097-12.

30/15 Frühere Ausführung, ersetzt durch Nr. 91-018 173-90 , siehe Seite 126.

30/16 Frühere Ausführung, ersetzt durch Nr. 11-130 407-15; 91-001 734-15; 91-009 599-05.

32 Beim Einbau dieses Teils wird für die Paßgenauigkeit zum Anschlußteil keine Garantie übernommen; zweckmäßig vollständiges Aggregat bestellen.

32/1 Zweckmäßig Nr. 91-107 947-91 bestellen.

32/2 Zweckmäßig Nr. 91-018 286-91 bestellen.

40/1 Füllen mit Shell Tellus C 22, Bestellnummer siehe Seite 134.

40/4 Fetten mit Shell-Retinax G, Bestellnummer siehe Seite 134.

40/6 Füllen mit Sewtrol EL, Bestellnummer siehe Seite 134.

40/7 Tränken mit Sewtrol EL, Bestellnummer siehe Seite 134.

40/8 Tränken mit technischem Weißöl, Bestellnummer siehe Seite 134.

60 Wahlweise

80/1 Für Schlauch mit 4 mm Innendurchmesser.

80/2 Für Schlauch mit 6 mm Innendurchmesser.

90/1 Für Wechselstrom

90/2 Für Drehstrom

90/5 Zum Anschluß von Positionsgeber Quick B/T an Steuerkasten mit 4-poliger Buchse.

90/6 Zum Anschluß von Positionsgeber Quick B/K an Steuerkasten mit 7-poliger Buchse.

90/7 Langsamnäheinrichtung abschaltbar.

90/8 In Verbindung mit Unterklasse -910/.. Nr. 71-59 00-0237.

90/9 Für Motoren mit 8-stelliger Typennummer.

90/10 Nur bei Bedarf.

90/11 Für Elektronik-Stop-Motoren.

90/12 Für Kupplungsmotoren.

90/13 Für Hebel-Stop-Motoren.

90/14 Zum Motorschutzschalter.

90/15 Für Handrad-Durchmesser 75 mm

90/16 Für Handrad-Durchmesser 120 mm und 150 mm

90/17 Verschlußstopfen zur Grundplatte.

90/22 Wartungseinheit -925/.. erforderlich.

95/1 x-Wert = Stichlänge, bei Bestellung angeben.

96 Länge angeben

96/1 Schlauch mit 4 mm Innendurchmesser, bei Bestellung Länge angeben.

96/2 Schlauch mit 6 mm Innendurchmesser, bei Bestellung Länge angeben.

00-000 000-00	Assembly consisting of: sub-assemblies or sub-assemblies and component parts or sub-assemblies, component parts and component plus complementary parts. (See the framed-in sections on the illustration pages).
00-000 000-00	Sub-assembly, consisting of: component parts or component parts and component plus complementary parts. (See the framed-in sections on the illustration pages).
00-000 000-00	Component part with complementary parts (see the framed-in sections on the illustration pages), e.g. collar with screws, needle bar with needle set screw, etc.
00-000 000-00	Component part
A	Machine model for sewing thin and light-weight materials.
B	Machine model for sewing medium-weight materials.
B/C	Machine equipped as model B, but with larger needle hole (2.2 mm).
C	Machine model for sewing medium-heavy materials.
C/D	Machine equipped as model C, but with larger needle hole (2.6 mm).
D	Machine model for sewing heavy-weight materials.
S	For fabric
L	For leather
N2,5	Stitch length 2.5 mm
4,5	Stitch length 4.5 mm
N	Stitch length 6.0 mm
N8	Stitch length 8.0 mm
N10	Stitch length 10.0 mm
	Subclass-dependent, for part number see subclass listing.
0	To determine subclass see subclass listing.
3/1	Secured with Loctite
4	Model (A, B, B/C, C, C/D or D) to be stated on order.
6	Needle size and style of point to be stated on order.
9	Trimming margin to be stated on order.
27/2	Number in parentheses = thickness in mm.
27/8	Number in parentheses = stitch length in mm.
27/9	Number in parentheses = number of teeth.
28	Special version
30	Earlier version, to be re-ordered for replacement purposes.
30/0	Earlier version, no longer produced.
30/1	Earlier version, replaced by No. 91-010 301-91.
30/2	Earlier version, replaced by Nos. 11-210 168-15; 91-169 132-15.
30/3	Earlier version, replaced by Nos. 91-000 335-15; 91-011 754-05.
30/4	Earlier version, replaced by No. 91-008 469-01.
30/5	Earlier version, replaced by Nos. 91-100 341-15; 91-100 342-15. Remove bevel gear casing No. 91-010 127-90, if applicable.
30/6	Earlier version, no longer required because bevel gears are greased with Shell-Retinax G (for ordering number see page 134).

30/7	Earlier version, replaced by Nos. 91-019 619-90; 91-100 341-15; 91-100 342-15.
30/8	Earlier version, replaced by No. 91-019 619-90.
30/9	Earlier version, replaced by Nos. 91-013 185-90 ; 91-018 150-05; 91-018 151-05.
30/10	Earlier version, replaced by No. 91-013 185-90 .
30/11	Earlier version, replaced by No. 91-140 404-91.
30/12	Earlier version, replaced by No. 91-013 096-12.
30/13	Earlier version, replaced by No. 91-018 162-12.
30/14	Earlier version, replaced by No. 91-013 097-12.
30/15	Earlier version, replaced by No. 91-018 173-90 ; see page 126.
30/16	Earlier version, replaced by Nos. 11-130 407-15; 91-001 734-15; 91-009 599-05.
32	For the fitting of this part no guarantee is accepted for accuracy of tolerance with the corresponding part. It is advisable to order a complete assembly.
32/1	Preferably order No. 91-107 947-91.
32/2	Preferably order No. 91-018 286-91.
40/1	Top up with Shell-Tellus C 22, Ordering No. see page 134.
40/4	Grease with Shell Retinax G, Ordering No. see page 134.
40/6	Top up with Sewtrol EL, Ordering No. see page 134.
40/7	Soak with Sewtrol EL, Ordering No. see page 134.
40/8	Soak with white oil, Ordering No. see page 134.
60	Optional
80/1	For tube with 4 mm inside diameter.
80/2	For tube with 6 mm inside diameter.
90/1	For single-phase A.C.
90/2	For three-phase A.C.
90/5	For connecting Quick synchronizer B/T to control box, with 4-pin plug.
90/6	For connecting Quick synchronizer B/K to control box, with 7-pin plug.
90/7	Inching device disengageable.
90/8	In conjunction with subclass -910/.. No. 71-59 00-0237.
90/9	For motors with 8-digit model number.
90/10	Only if required.
90/11	For electronic Stop motors.
90/12	For clutch motors.
90/13	For lever operated Stop motors.
90/14	For motor protection switch.
90/15	For balance wheel diameter 75 mm.
90/16	For balance wheel diameter 120 mm and 150 mm.
90/17	Plug for bedplate.
90/22	Conditioning unit -925/.. required.
95/1	x-suffix = Stitch length, to be stated on order.
96	State length
96/1	Tube with 4 mm inside dia; state length on order.
96/2	Tube with 6 mm inside dia; state length on order.

00-000 000-00	Groupe principal de pièces, comprenant:	des groupes de pièces ou des groupes de pièces et des pièces détachées ou des groupes de pièces, des pièces détachées et des pièces détachées avec des pièces complémentaires (Voir parties encadrées sur illustrations).
00-000 000-00	Groupe de pièces, comprenant:	des pièces détachées ou des pièces détachées et des pièces détachées avec pièces complémentaires (Voir parties encadrées sur illustrations).
00-000 000-00	Pièce détachée avec pièces complémentaires (Voir parties encadrées sur illustrations). Par exemple, bague avec vis, barre à aiguille avec vis de fixation d'aiguille, etc.	
00-000 000-00	Pièce détachée	
A	Modèle A pour la couture de tissus fins et légers.	
B	Modèle B pour la couture de tissus moyens.	
B/C	Machine prévue comme en B, mais avec trou d'aiguille plus grand (2,2 mm).	
C	Modèle C pour la couture de matières mi-lourdes.	
C/D	Machine prévue comme en C, mais avec trou d'aiguille plus grand (2,6 mm).	
D	Modèle D pour la couture de matières lourdes.	
S	Pour tissu	
L	Pour cuir	
N2,5	Longueur du point 2,5 mm	
4,5	Longueur du point 4,5 mm	
N	Longueur du point 6,0 mm	
N8	Longueur du point 8,0 mm	
N10	Longueur du point 10,0 mm	
	Fonction de la sous-classe, pour le numéro de la pièce, voir équipement de sous-classes.	
0	Appartenance de sous-classe, voir équipement de sous-classes.	
3/1	Bloqué par Loctite	
4	Préciser la version (A, B, B/C, C, C/D ou D) à la commande.	
6	Préciser la grosseur de l'aiguille et la forme de pointe à la commande.	
9	Distance de coupe à préciser à la commande.	
27/2	Chiffre entre parenthèses = épaisseur en mm.	
27/8	Chiffre entre parenthèses = longueur du point en mm.	
27/9	Chiffre entre parenthèses = nombre de dents.	
28	Version spéciale	
30	Ancienne version, à commander à nouveau pour échange.	
30/0	Ancienne version, retirée du programme.	
30/1	Ancienne version, remplacée par n° 91-010 301-91.	
30/2	Ancienne version, remplacée par n°s 11-210 168-15; 91-169 132-15.	
30/3	Ancienne version, remplacée par n°s 91-000 335-15; 91-011 754-05.	
30/4	Ancienne version, remplacée par n° 91-008 469-01.	
30/5	Ancienne version, remplacée par n°s 91-100 341-15; 91-100 342-15. Enlever le carter n° 91-010 127-90 de l'engrenage conique, s'il existe.	
30/6	Ancienne version, n'est plus nécessaire, les pignons coniques étant graissés par de la Shell-Retinax G (n° de commande, voir page 134).	

30/7 Ancienne version, remplacée par n°s 91-019 619-90; 91-100 341-15; 91-100 342-15.

30/8 Ancienne version, remplacée par n° 91-019 619-90.

30/9 Ancienne version, remplacée par n°s 91-013 185-90 ; 91-018 150-05; 91-018 151-05.

30/10 Ancienne version, remplacée par n° 91-013 185-90 .

30/11 Ancienne version, remplacée par n° 91-140 404-91.

30/12 Ancienne version, remplacée par n° 91-013 096-12.

30/13 Ancienne version, remplacée par n° 91-018 162-12.

30/14 Ancienne version, remplacée par n° 91-013 097-12.

30/15 Ancienne version, remplacée par n° 91-018 173-90 , voir page 126.

30/16 Ancienne version, remplacée par n°s 11-130 407-15; 91-001 734-15; 91-009 599-05.

32 Aucune garantie ne pourra être assurée quant à la précision d'ajustage de cette pièce avec la pièce correspondante; il est indiqué de commander un mécanisme complet.

32/1 Commander de préférence le n° 91-107 947-91.

32/2 Commander de préférence le n° 91-018 286-91.

40/1 Remplir de Shell-Tellus C 22, n° de commande voir page 134.

40/4 Graisser avec de la graisse Shell-Retinax-G: n° de commande, voir page 134

40/6 Remplir de Sewtrol EL, n° de commande, voir page 134.

40/7 Imbiber de Sewtrol EL: n° de commande, voir page 134.

40/8 Imbiber d'huile blanche: n° de commande, voir page 134.

60 Au choix

80/1 Pour tuyau de 4 mm de diamètre intérieur.

80/2 Pour tuyau de 6 mm de diamètre intérieur.

90/1 Pour du courant alternatif

90/2 Pour du courant triphasé

90/5 Pour raccorder le synchronisateur Quick B/T sur la boîte de contrôle avec prise à 4 pôles.

90/6 Pour raccorder le synchronisateur Quick B/K sur la boîte de contrôle avec prise à 7 pôles.

90/7 Réducteur de vitesse débrayable.

90/8 En liaison avec la sous-classe -910/.. n° 71-59 00-0237.

90/9 Pour moteurs avec numéro de modèle à 8 chiffres.

90/10 Uniquement en cas de besoin.

90/11 Pour moteurs Stop électroniques.

90/12 Pour moteurs-transmetteurs.

90/13 Pour moteurs Stop à levier.

90/14 Pour contacteur-disjoncteur du moteur.

90/15 Pour diamètre du volant 75 mm.

90/16 Pour diamètres du volant 120 mm et 150 mm.

90/17 Bouchon pour plateau fondamental.

90/22 Conditionneur d'air comprimé -925/.. nécessaire.

95/1 Valeur x = longueur du point, à préciser à la commande.

96 Préciser la longueur

96/1 Tuyau de 4 mm de diamètre intérieur; préciser la longueur.

96/2 Tuyau de 6 mm de diamètre intérieur; préciser la longueur.

00-000 000-00	Grupo principal de piezas, compuesto de: subgrupo de piezas o subgrupo de piezas y piezas individuales o subgrupo de piezas, piezas individuales y piezas complementarias (véanse los recuadros en las páginas ilustradas).
00-000 000-00	Subgrupo de piezas, compuesto de: piezas individuales o piezas individuales y piezas complementarias (véanse los recuadros en las páginas ilustradas).
00-000 000-00	Pieza individual con pieza complementaria (véanse los recuadros en las páginas ilustradas). Por ejemplo: anillo de ajuste con tornillo, barra de aguja con tornillo de fijación para la aguja, etc.
00-000 000-00	Pieza individual
A	Máquina equipada para materiales finos.
B	Máquina equipada para materiales semifinos.
B/C	Tipo de máquina como B, pero con agujero de la placa de aguja más grande (2,2 mm).
C	Máquina equipada para materiales semipesados.
C/D	Tipo de máquina como C, pero con agujero de la placa de aguja más grande (2,6 mm).
D	Máquina equipada para materiales pesados.
S	Para tela
L	Para cuero
N2,5	Largo de puntada 2,5 mm
4,5	Largo de puntada 4,5 mm
N	Largo de puntada 6,0 mm
N8	Largo de puntada 8,0 mm
N10	Largo de puntada 10,0 mm
	Dependientes de la subclase, para el Nº de pieza véase „Dotación de subclases".
0	Para saber a qué subclase pertenece, véase „Dotación de subclases".
3/1	Asegurado con Loctite
4	Indíquese en los pedidos el tipo (A, B, B/C, C, C/D ó D)
6	Indíquese en los pedidos el grosor de la aguja y la forma de la punta.
9	Margen de corte indíquese en los pedidos.
27/2	Cifra entre paréntesis = espesor en mm
27/8	Cifra entre paréntesis = largo de puntada en mm.
27/9	Cifra entre paréntesis = número de dientes.
28	Tipo especial
30	Tipo anterior, en caso de sustitución pídase de nuevo.
30/0	Tipo anterior, fuera de programa.
30/1	Tipo anterior, se sustituye por el Nº 91-010 301-91.
30/2	Tipo anterior, se sustituye por los Nºs 11-210 168-15; 91-169 132-15.
30/3	Tipo anterior, se sustituye por los Nºs 91-000 335-15; 91-011 754-05.
30/4	Tipo anterior, se sustituye por el Nº 91-008 469-01.
30/5	Tipo anterior, se sustituye por los Nºs 91-100 341-15; 91-100 342-15. El cárter del engranaje cónico Nº 91-010 127-90 deberá quitarse si existe.
30/6	Tipo anterior, no se usa más, ya que el engranaje cónico se engrasa con Shell-Retinax G (Nº de pedido véase pág. 134).

30/7 Tipo anterior, se sustituye por los Nºs 91-019 619-90; 91-100 341-15; 91-100 342-15.

30/8 Tipo anterior, se sustituye por el Nº 91-019 619-90.

30/9 Tipo anterior, se sustituye por los Nºs 91-013 185-90 ; 91-018 150-05; 91-018 151-05.

30/10 Tipo anterior, se sustituye por el Nº 91-013 185-90 .

30/11 Tipo anterior, se sustituye por el Nº 91-140 404-91.

30/12 Tipo anterior, se sustituye por el Nº 91-013 096-12.

30/13 Tipo anterior, se sustituye por el Nº 91-018 162-12.

30/14 Tipo anterior, se sustituye por el Nº 91-013 097-12.

30/15 Tipo anterior, se sustituye por el Nº 91-018 173-90 , véase página 126.

30/16 Tipo anterior, se sustituye por los Nºs 11-130 407-15; 91-001 734-15; 91-009 599-05.

32 Al montar esta pieza no se asume garantía alguna en cuanto a la tolerancia y precisión de ajuste respecto a la pieza correspondiente; por esta razón se recomienda pedir el grupo completo.

32/1 Es conveniente pedir el Nº 91-107 947-91.

32/2 Es conveniente pedir el Nº 91-018 286-91.

40/1 Rellénese con Shell-Tellus C 22, para el Nº de pedido véase la página 134.

40/4 Engrase con grasa Shell-Retinax G, para el Nº de pedido véase la página 134.

40/6 Rellene con Sewtrol EL, para el Nº de pedido véase la página 134.

40/7 Empape con Sewtrol EL, para el Nº de pedido véase la página 134.

40/8 Empape con aceite blanco, para el Nº de pedido véase la página 134.

60 Opcional

80/1 Para tubo de plástico de 4 mm de diámetro interior.

80/2 Para tubo de plástico de 6 mm de diámetro interior.

90/1 Para corriente alterna monofásica

90/2 Para corriente alterna trifásica

90/5 Para conectar el posicionador Quick B/T a la caja de mandos con enchufe de 4 polos.

90/6 Para conectar el posicionador Quick B/K a la caja de mandos con enchufe de 7 polos.

90/7 Dispositivo para costura lenta, desconectable.

90/8 En combinación con la subclase -910/.. Nº 71-59 00-0237.

90/9 Para motores con número de modelo de 8 cifras.

90/10 Solo en caso necesario.

90/11 Para motores stop electrónicos.

90/12 Para motores de embrague.

90/13 Para motores stop de palanca.

90/14 Para el interruptor de seguridad del motor (guardamotor).

90/15 Para 75 mm de diámetro del volante.

90/16 Para 120 mm y 150 mm de diámetro del volante.

90/17 Tapón para la placa base.

90/22 Requiere grupo acondicionador del aire comprimido -925/..

95/1 Valor x = Largo de puntada, indíquese en los pedidos.

96 Indíquese la largura

96/1 Tubo flexible de 4 mm de diámetro interior; indíquese la largura en los pedidos.

96/2 Tubo flexible de 6 mm de diámetro interior; indíquese la largura en los pedidos.

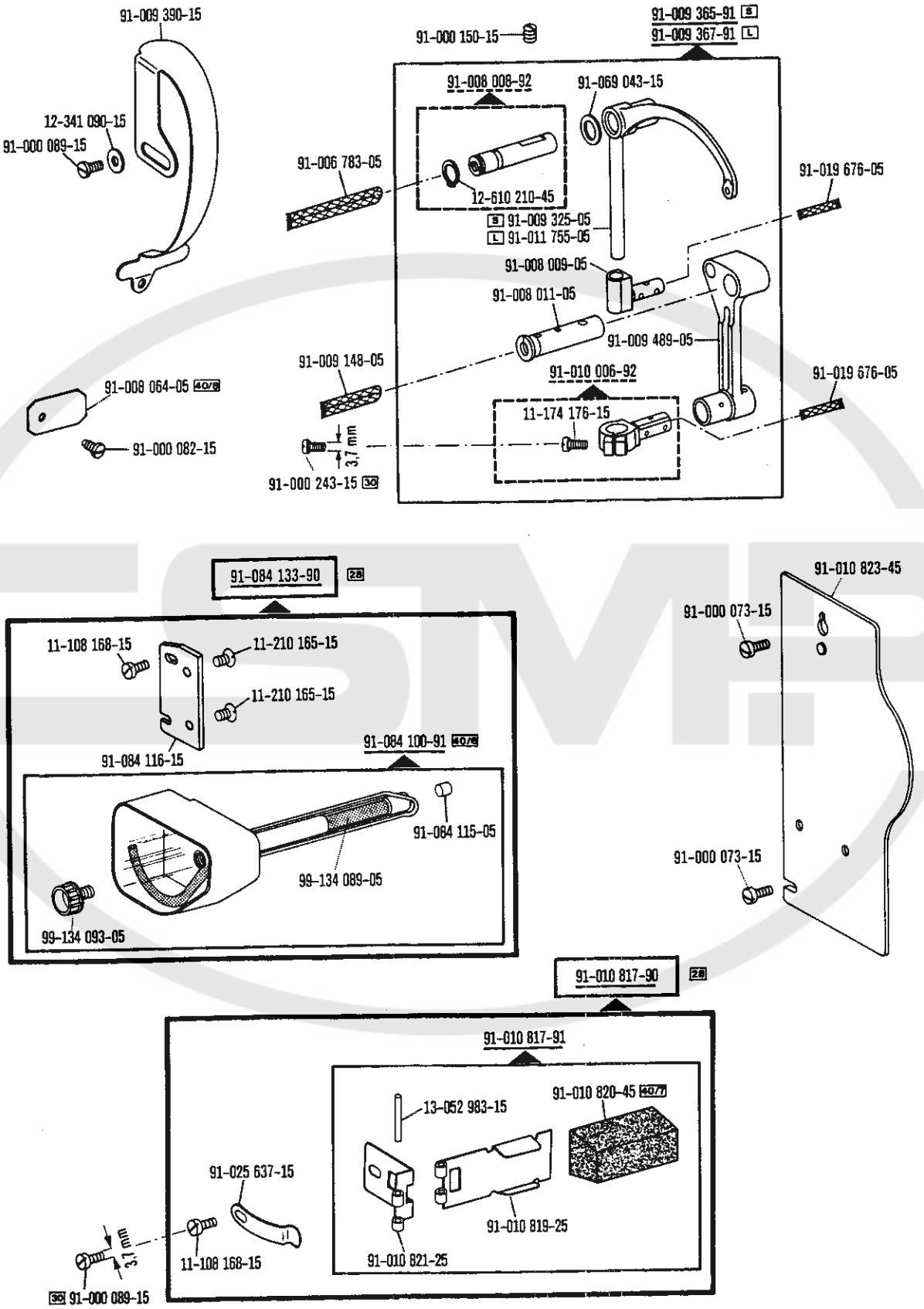

01-000 000-00 00-000 000-00 30-000 000-00 00-000 000-00 S L 28 30 40/6 40/7 40/8

siehe Erläuterungen Seite 6
see explanations on page 8
voir légende page 10
ver explicaciones de la página 12

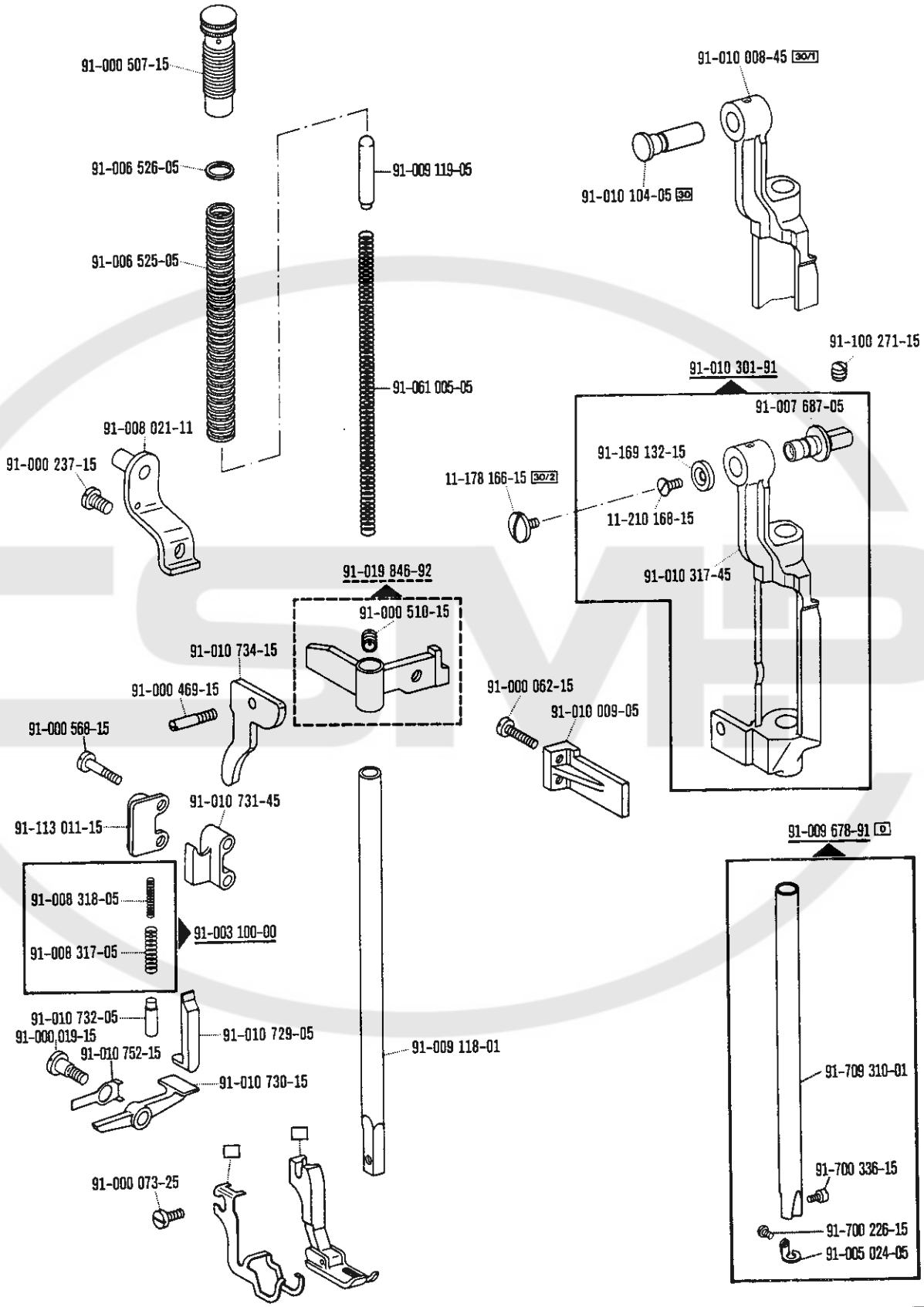

00-000 000-00 00-000 000-00 00-000 000-00 0 30 30/1 30/2 siehe Erläuterungen Seite 6
see explanations on page 8
voir légende page 10
ver explicaciones de la página 12

91-009 328-91
91-000 366-15
91-009 391-21
91-000 412-25
91-010 186-15
91-008 711-05
91-004 006-05
91-004 005-05
91-010 116-05
91-000 239-15
91-010 115-05
91-010 185-05
91-000 666-05
91-006 505-05
91-010 181-15
91-105 447-15
91-001 522-25
91-010 107-05
91-010 107-05
91-006 505-05
91-010 183-05
91-000 243-15
91-010 023-05
91-000 524-05
91-010 026-21
91-001 522-25
91-119 025-25
91-000 082-15

91-113 030-25
91-010 027-35 30/3
91-011 754-05
91-000 335-15
91-000 172-25
91-000 172-25
91-010 028-35 30/3

28
91-710 484-92
91-009 394-91
91-023 505-25
91-700 388-15
91-009 393-25
91-010 116-05
91-010 115-05
91-004 006-05
91-004 005-05
91-701 319-25
91-000 172-25
11-174 086-15

00-000 000-00 00-000 000-00 00-000 000-00 28 30/3 siehe Erläuterungen Seite 6
see explanations on page 8
voir légende page 10
ver explicaciones de la página 12

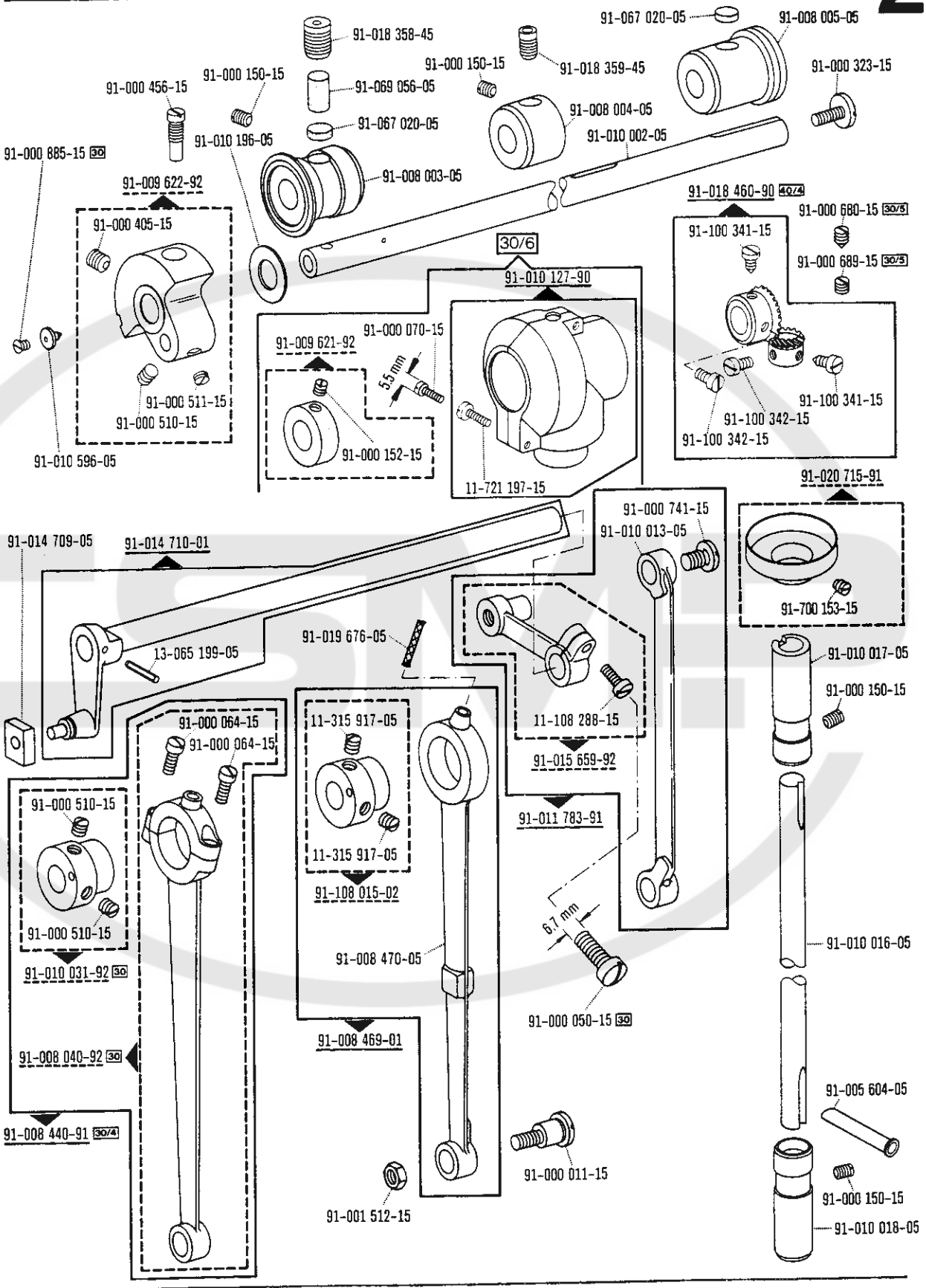

00-000 000-00 00-000 000-00 00-000 000-00 30 30/4 30/5 30/6 40/4 siehe Erläuterungen Seite 6
see explanations on page 8
voir légende page 10
ver explicaciones de la página 12

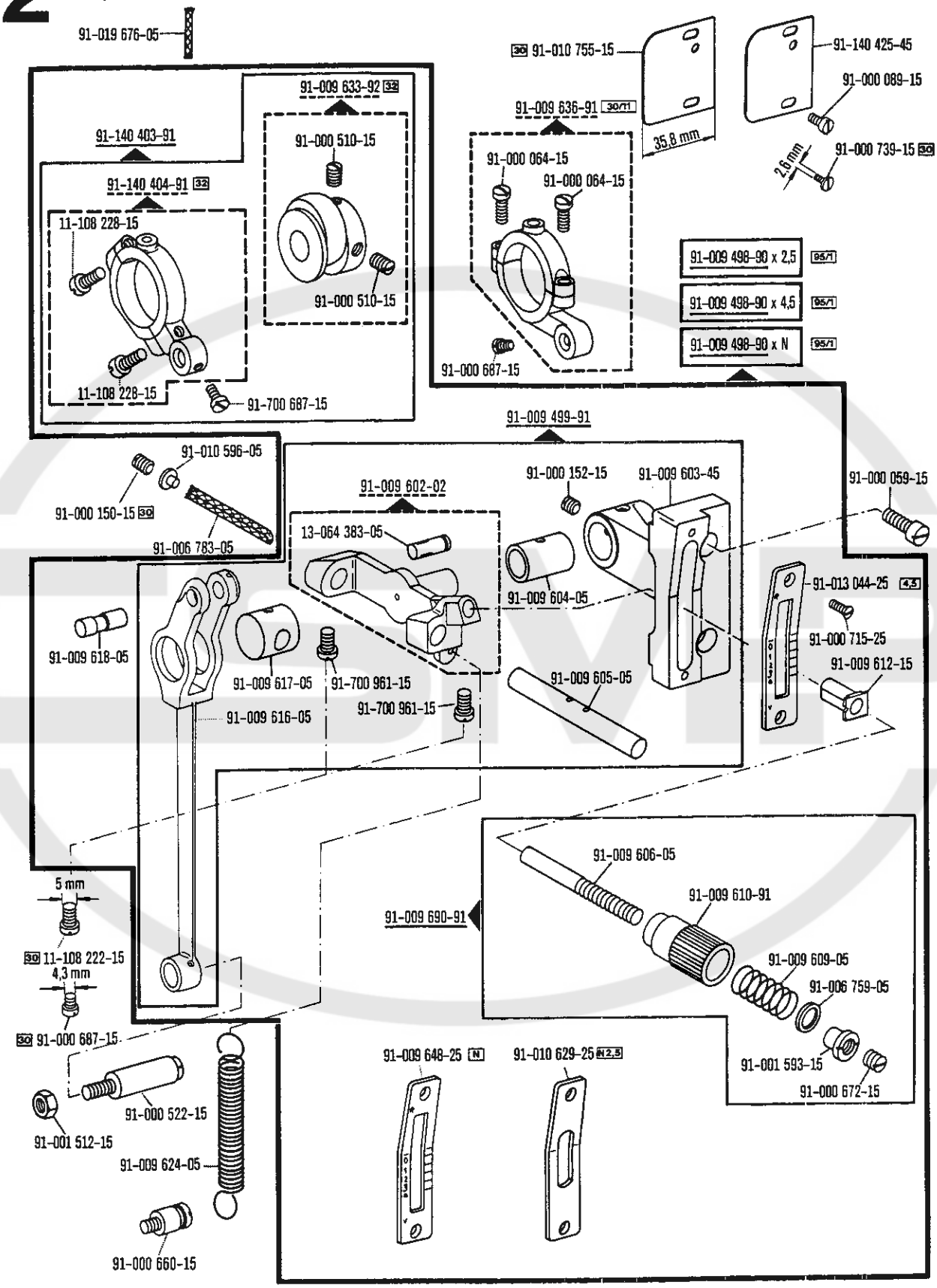

00-000 000-00 00-000 000-00 00-000 000-00 00-000 000-00 N N2,5 4,5 30 30/11 32 95/1

siehe Erläuterungen Seite 8
see explanations on page 8
voir légende page 10
ver explicaciones de la página 12

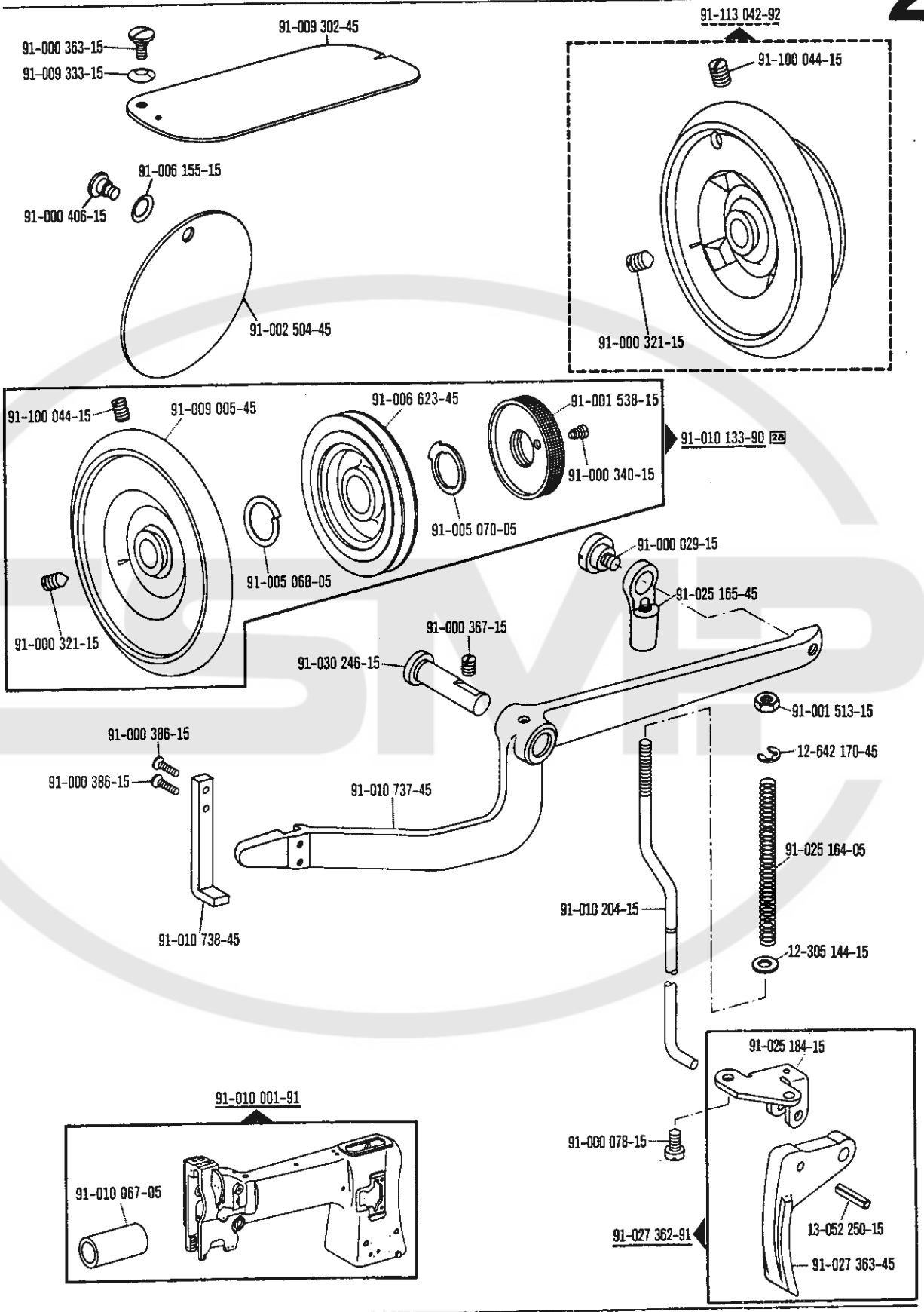

00-000 000-00 00-000 000-00 00-000 000-00 28 siehe Erläuterungen Seite 6
see explanations on page 8
voir légende page 10
ver explicaciones de la página 12

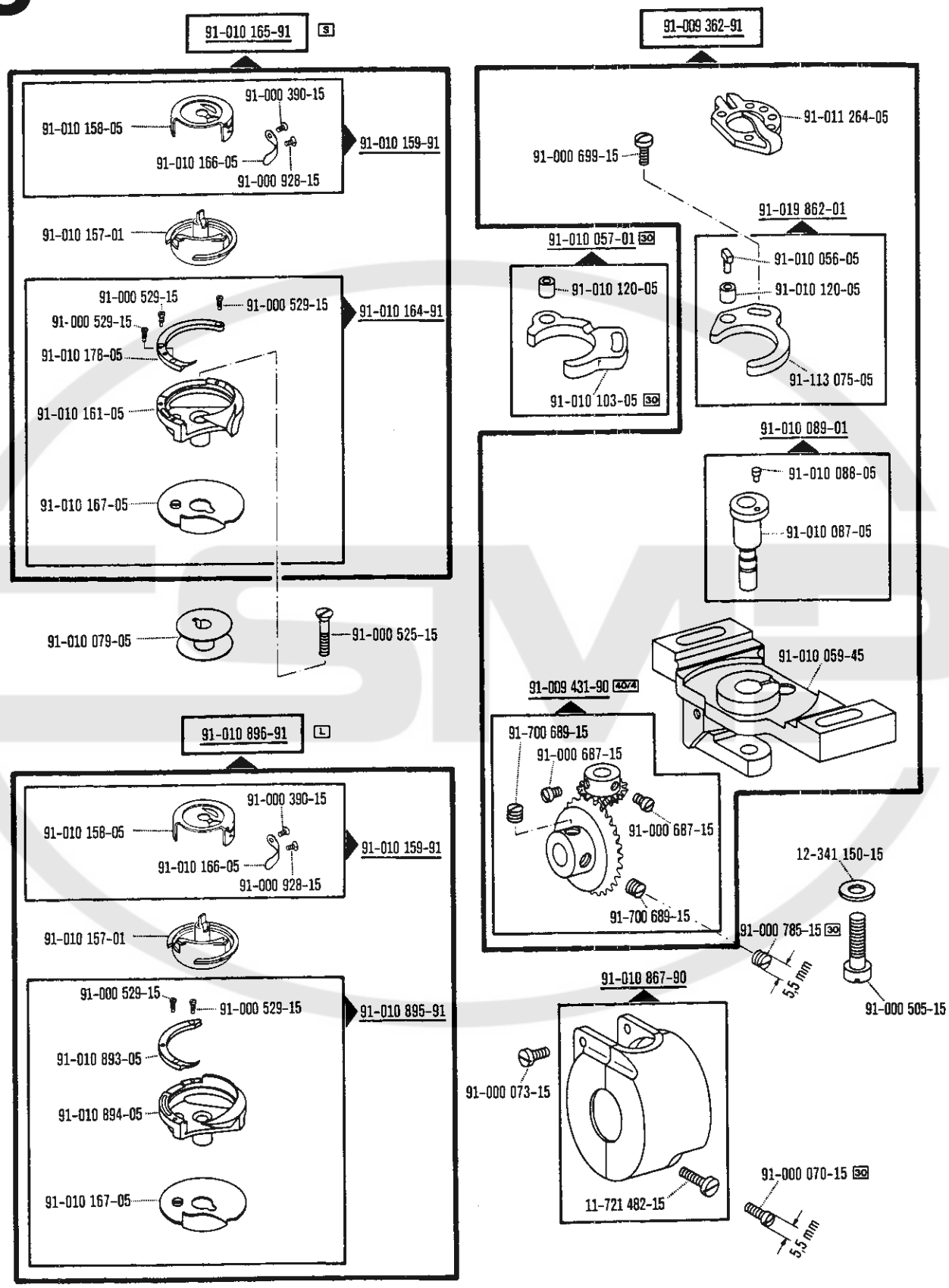

00-000 000-00 00-000 000-00 00-000 000-00 S L 30 40/4

siehe Erläuterungen Seite 6
see explanations on page 8
voir légende page 10
ver explicaciones de la página 12

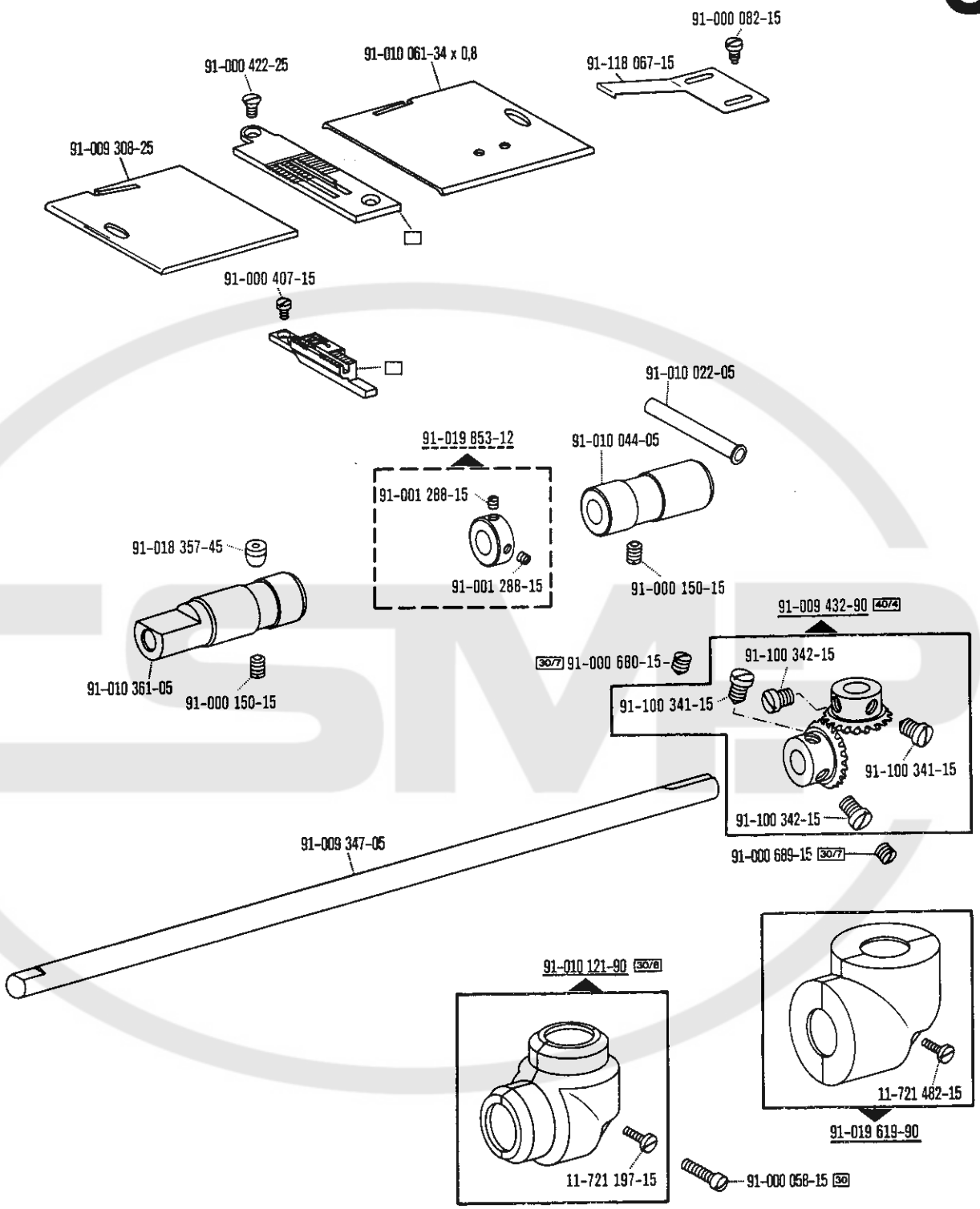
91-000 082-15
91-118 067-15
91-010 061-34 x 0,8
91-000 422-25
91-009 308-25
91-000 407-15
91-010 022-05
91-019 853-12
91-010 044-05
91-001 288-15
91-001 288-15
91-018 357-45
91-000 150-15
91-009 432-90 40/4
30/7 91-000 680-15
91-100 342-15
91-100 341-15
91-010 361-05
91-000 150-15
91-100 341-15
91-100 342-15
91-009 347-05
91-000 689-15 30/7
91-010 121-90 30/8
11-721 482-15
91-019 619-90
11-721 197-15
91-000 058-15 30

91-000 783-15
91-009 149-05
91-010 221-05
91-009 149-05
91-000 785-15
91-010 211-05
91-010 212-45
91-010 221-05
4,3 mm
11-108 180-15
30 91-000 068-15
91-010 146-92
91-000 290-15
91-113 064-05
91-009 149-05
91-015 664-05
91-000 783-15
91-004 186-15
91-009 149-05
91-010 223-92
91-015 664-05
11-108 225-15
91-000 503-15
91-005 673-05
91-009 359-91
5,5 mm
30 91-000 560-15
91-000 290-15
91-001 536-15
11-108 225-15
91-010 126-92
5,5 mm
91-000 560-15 30

11-130 452-15
11-130 452-15
13-060 400-05
91-009 335-45
11-130 452-15
13-060 400-05
11-135 451-15

00-000 000-00 00-000 000-00 00-000 000-00 30 siehe Erläuterungen Seite 6
see explanations on page 8
voir légende page 10
ver explicaciones de la página 12

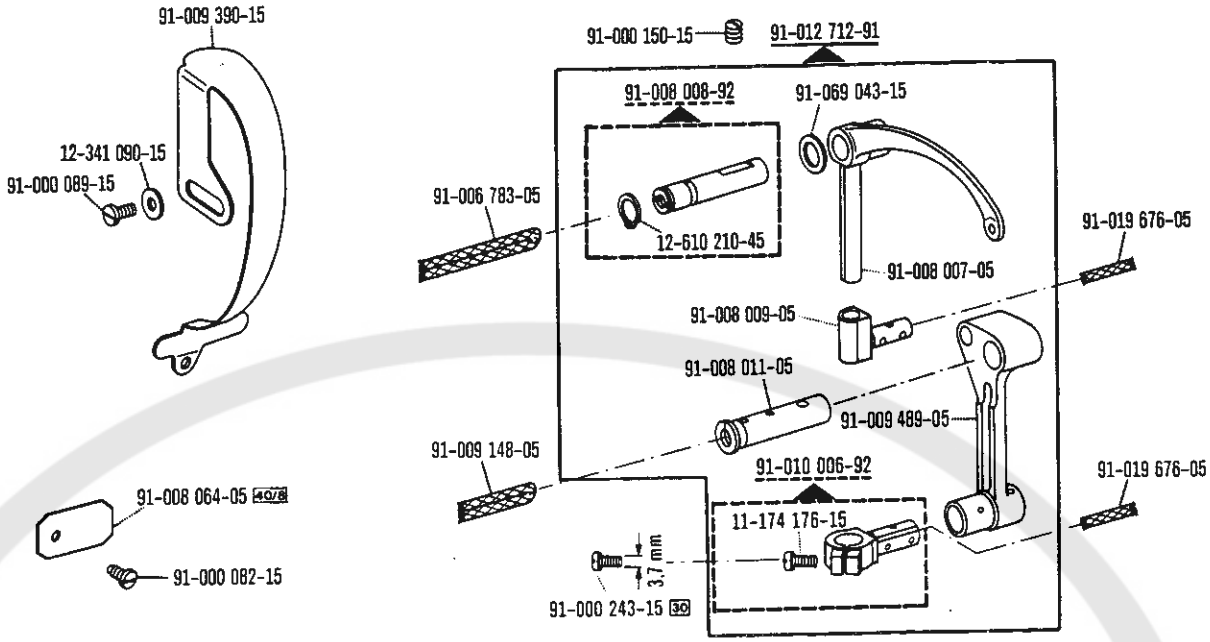
91-009 390-15
12-341 090-15
91-000 089-15
91-008 064-05 40/8
91-000 082-15
91-000 150-15
91-012 712-91
91-008 008-92
91-069 043-15
91-006 783-05
12-610 210-45
91-019 676-05
91-008 007-05
91-008 009-05
91-008 011-05
91-009 489-05
91-009 148-05
91-010 006-92
91-019 676-05
11-174 176-15
3,7 mm
91-000 243-15 30

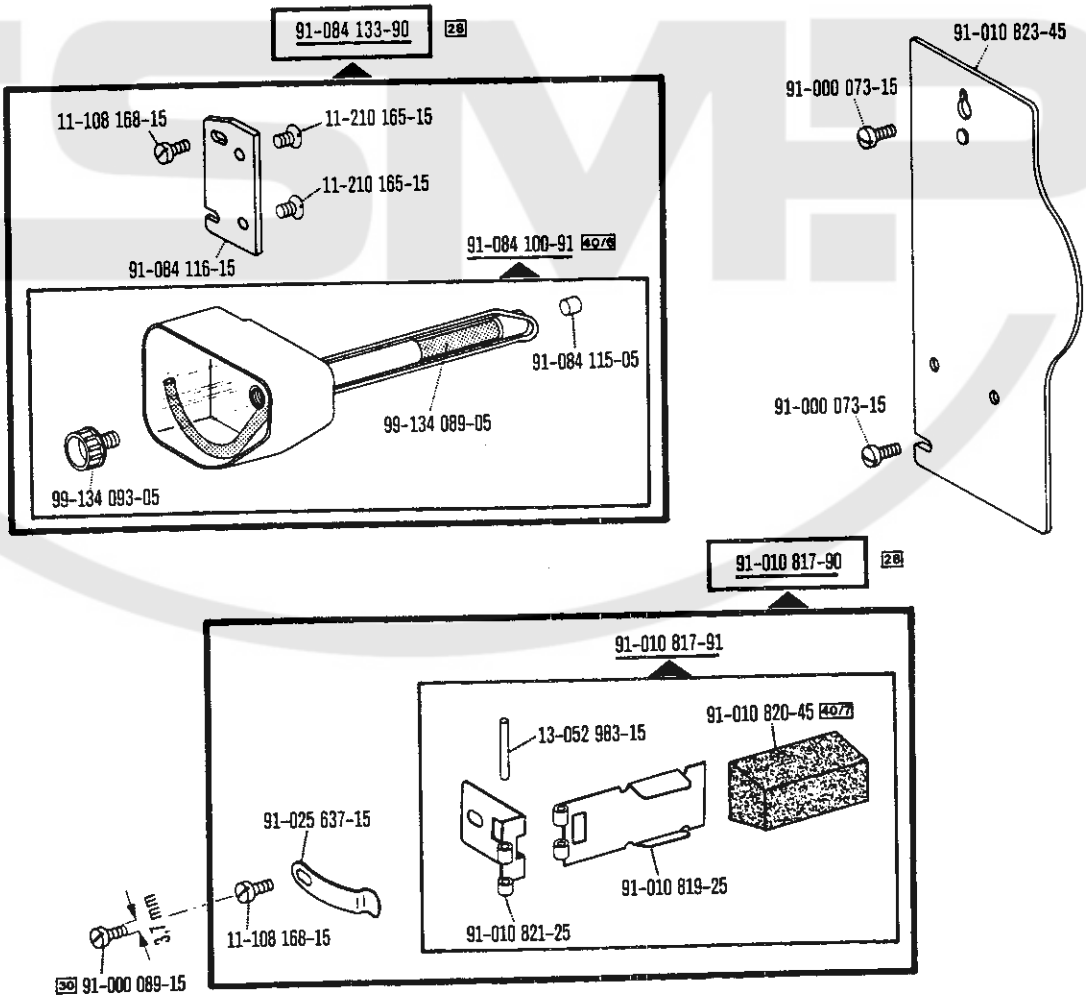
91-084 133-90 28
11-108 168-15
11-210 165-15
11-210 165-15
91-084 116-15
91-084 100-91 40/6
91-084 115-05
99-134 089-05
99-134 093-05
91-010 823-45
91-000 073-15
91-000 073-15
91-010 817-90 28
91-010 817-91
91-010 820-45 40/7
13-052 983-15
91-025 637-15
91-010 819-25
91-010 821-25
3,7 mm
11-108 168-15
30 91-000 089-15

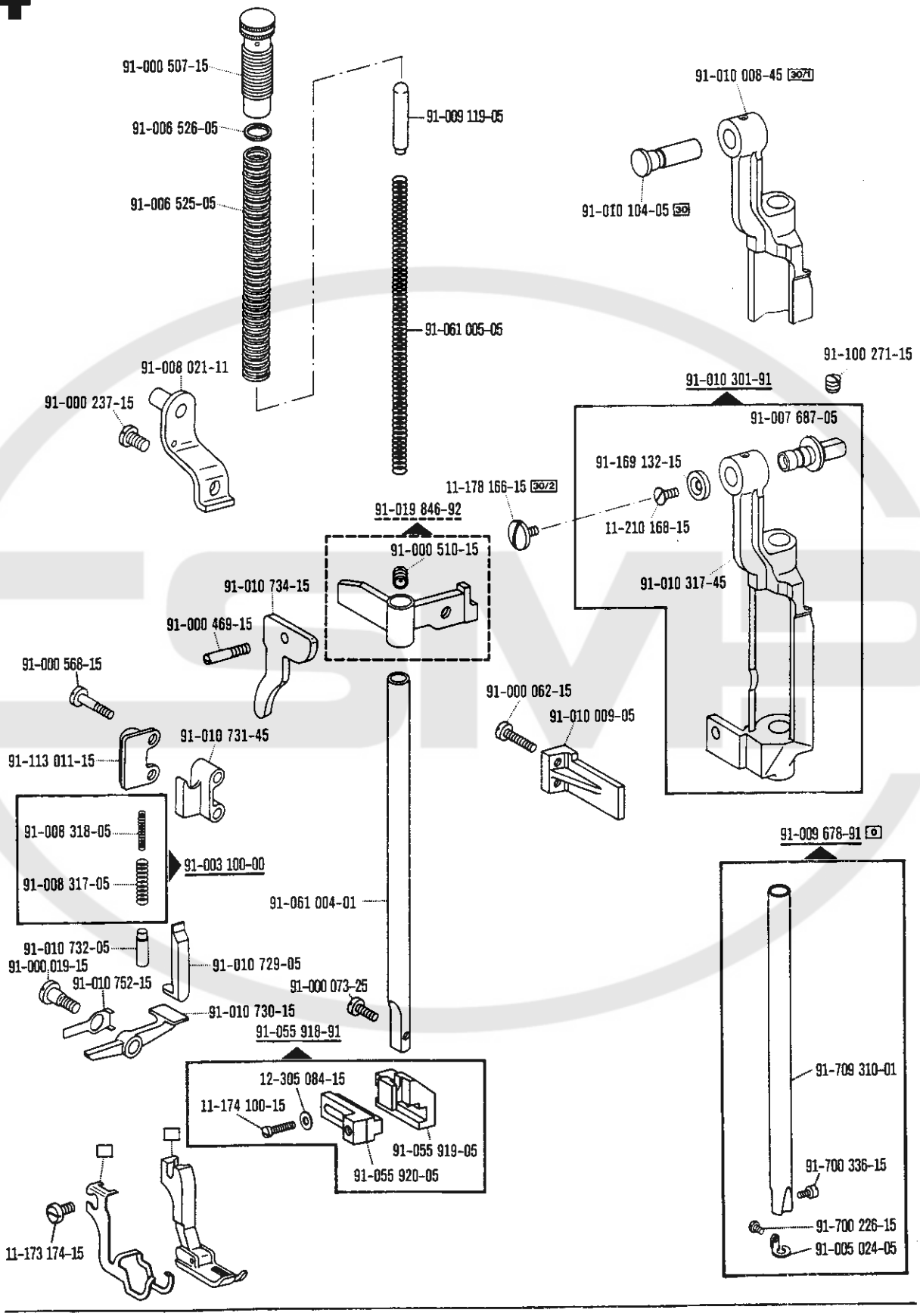

00-000 000-00 00-000 000-00 00-000 000-00 0 30 30/1 30/2 siehe Erläuterungen Seite 6
see explanations on page 8
voir légende page 10
ver explicaciones de la página 12

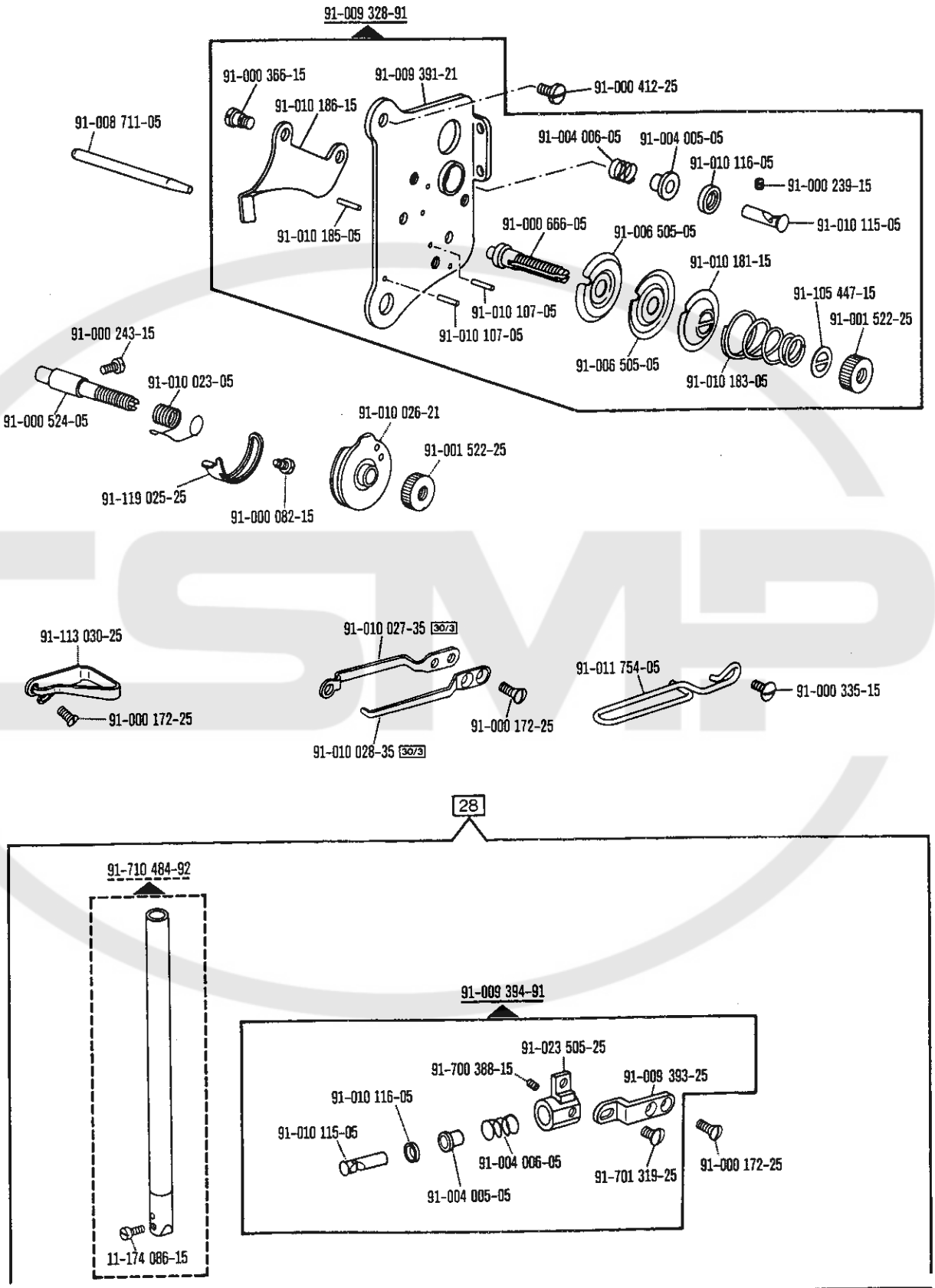

00-000 000-00 00-000 000-00 00-000 000-00 28 30/3 siehe Erläuterungen Seite 6
see explanations on page 8
voir légende page 10
ver explicaciones de la pagina 12

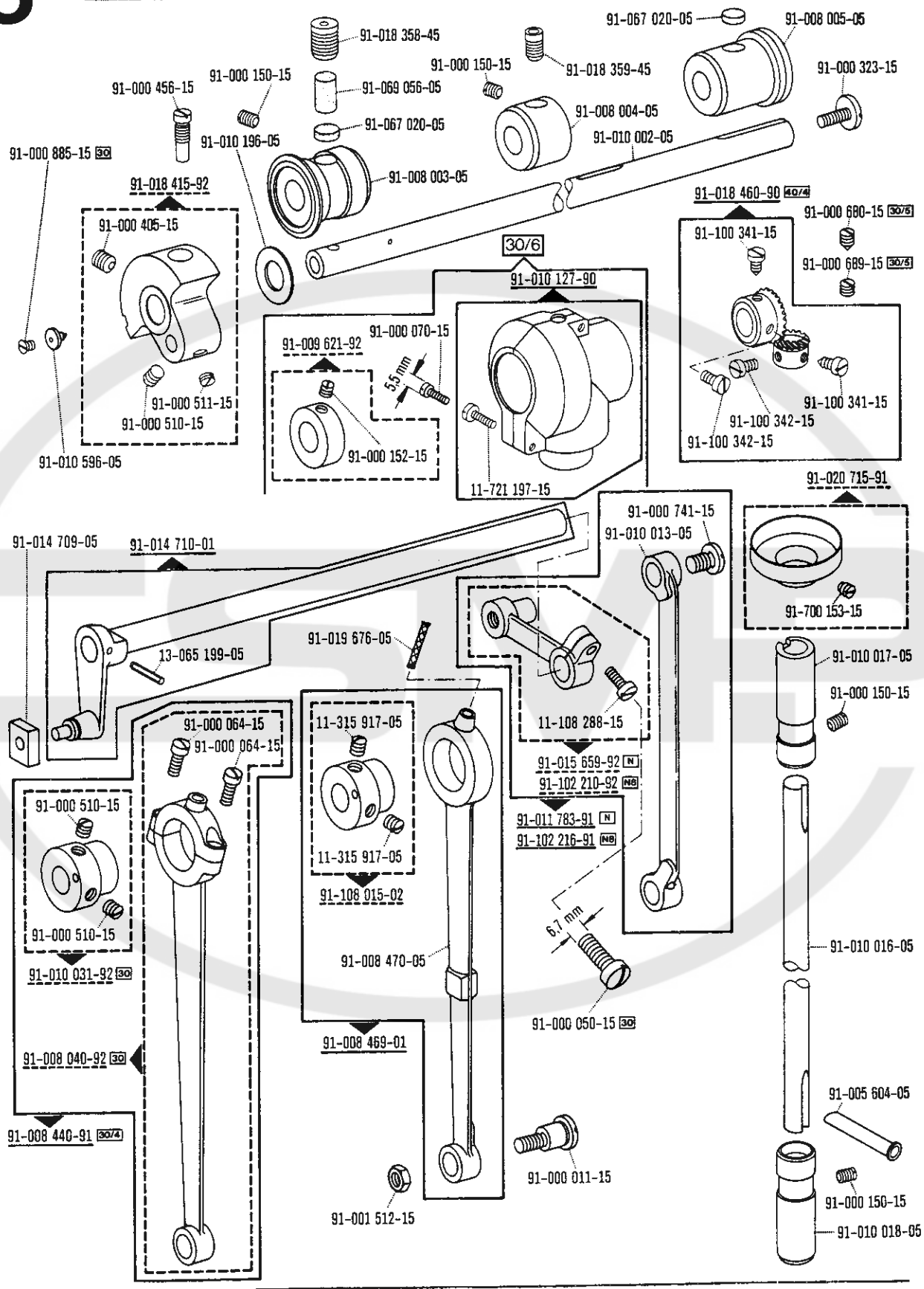

00-000 000-00 00-000 000-00 00-000 000-00 N N8 30 30/4 30/5 30/6 40/4

siehe Erläuterungen Seite 6
see explanations on page 8
voir légende page 10
ver explicaciones de la página 12

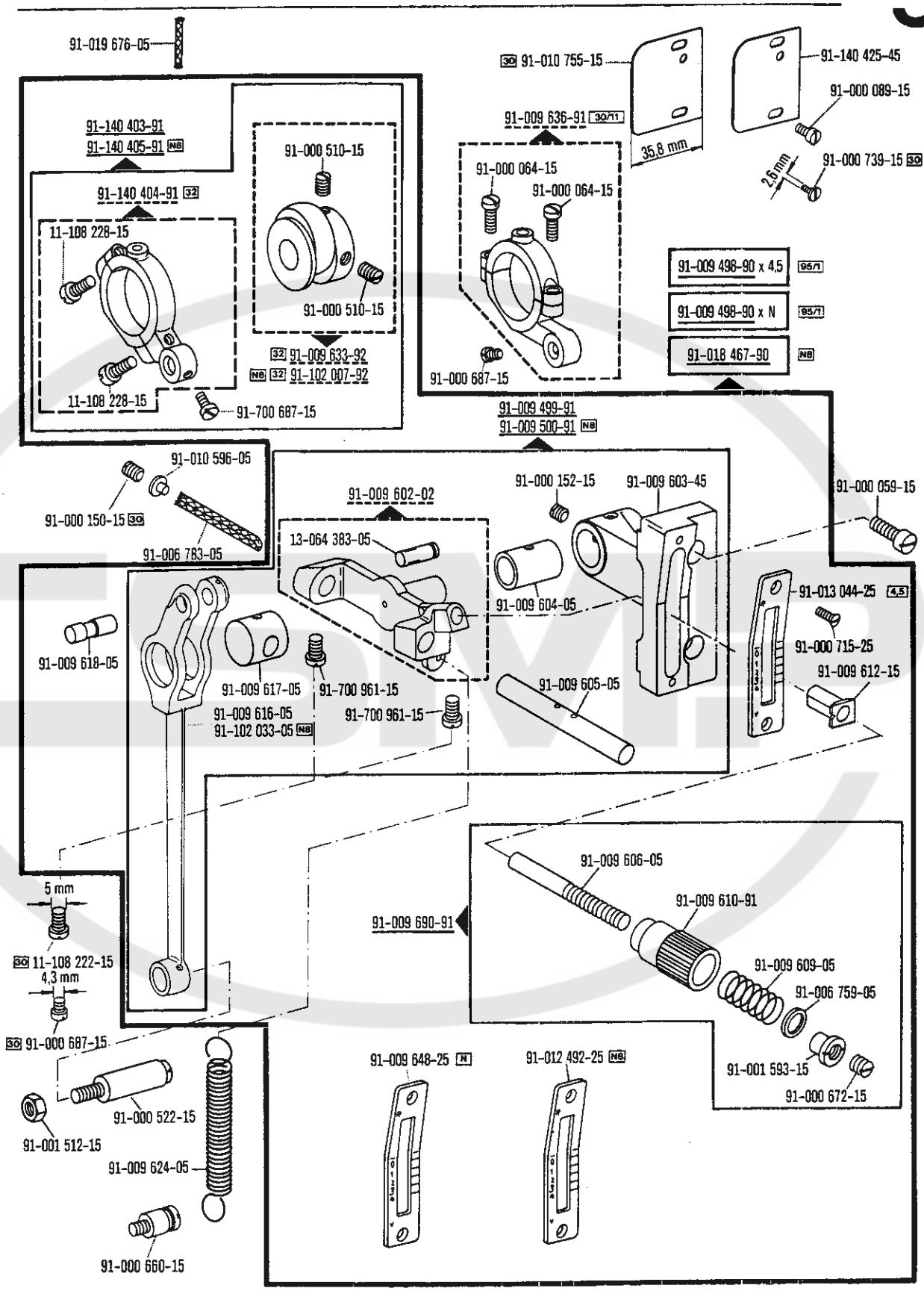
91-019 676-05
91-140 403-91
91-140 405-91 N8
91-140 404-91 32
11-108 228-15
11-108 228-15
91-700 687-15
91-000 510-15
91-000 510-15
32 91-009 633-92
N8 32 91-102 007-92
30 91-010 755-15
91-009 636-91 30/11
35,8 mm
91-140 425-45
91-000 089-15
2,6 mm
91-000 739-15 30
91-000 064-15
91-000 064-15
91-000 687-15
91-009 498-90 x 4,5 95/1
91-009 498-90 x N 95/1
91-018 467-90 N8
91-009 499-91
91-009 500-91 N8
91-010 596-05
91-000 150-15 30
91-006 783-05
91-009 602-02
13-064 383-05
91-000 152-15
91-009 603-45
91-000 059-15
91-009 604-05
91-013 044-25 4,5
91-000 715-25
91-009 612-15
91-009 605-05
91-009 618-05
91-009 617-05
91-700 961-15
91-009 616-05
91-102 033-05 N8
91-700 961-15
91-009 606-05
91-009 610-91
91-009 690-91
5 mm
30 11-108 222-15
4,3 mm
30 91-000 687-15
91-009 609-05
91-006 759-05
91-001 593-15
91-000 672-15
91-009 648-25 N
91-012 492-25 N8
91-000 522-15
91-001 512-15
91-009 624-05
91-000 660-15

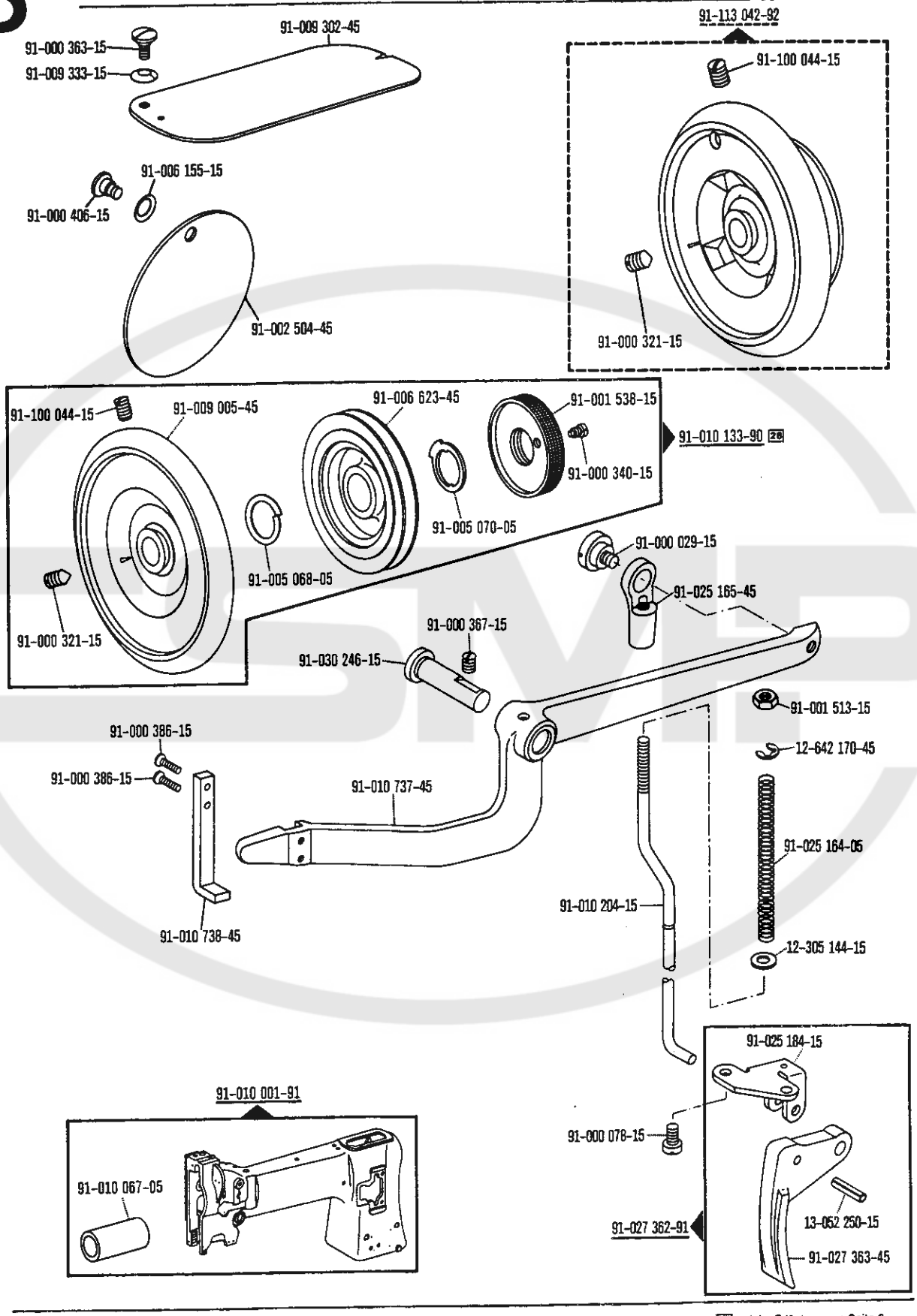

00-000 000-00 00-000 000-00 00-000 000-00 28 siehe Erläuterungen Seite 6
see explanations on page 8
voir légende page 10
ver explicaciones de la página 12

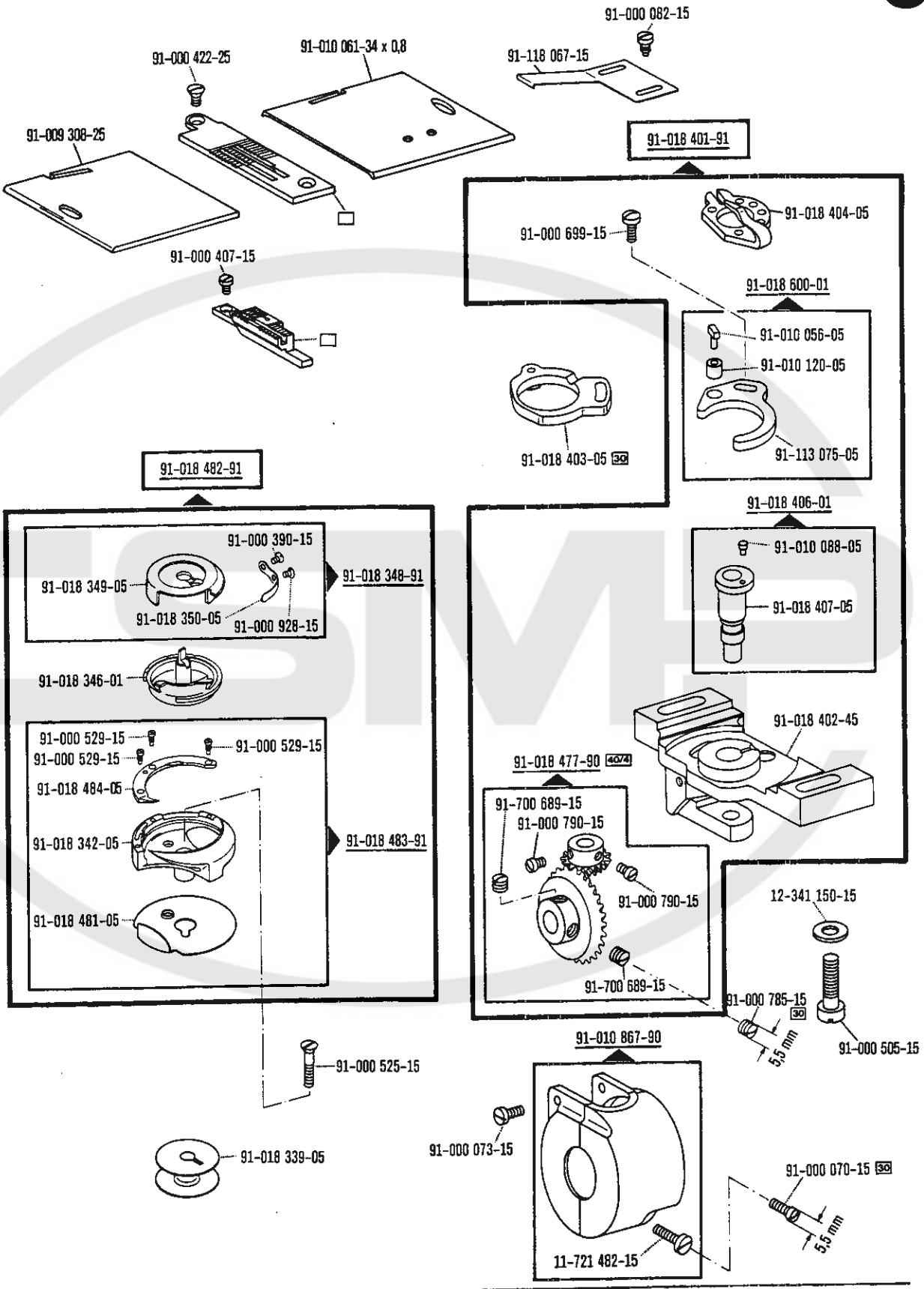

00-000 000-00 00-000 000-00 00-000 000-00 30 40/4 siehe Erläuterungen Seite 6
see explanations on page 8
voir légende page 10
ver explicaciones de la página 12

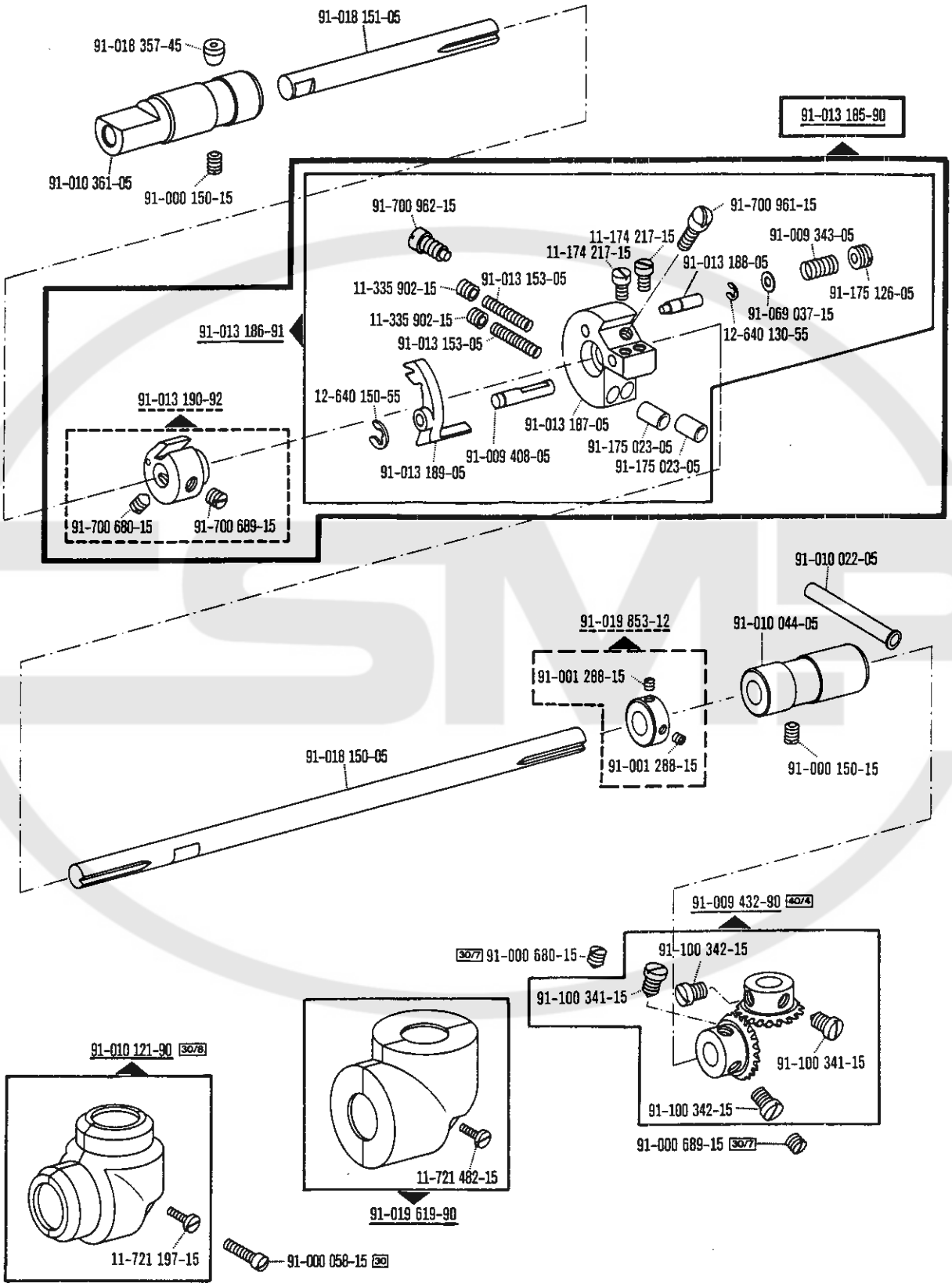

00-000 000-00 00-000 000-00 00-000 000-00 00-000 000-00 30 30/7 30/8 40/4

siehe Erläuterungen Seite 6
see explanations on page 8
voir légende page 10
ver explicaciones de la página 12

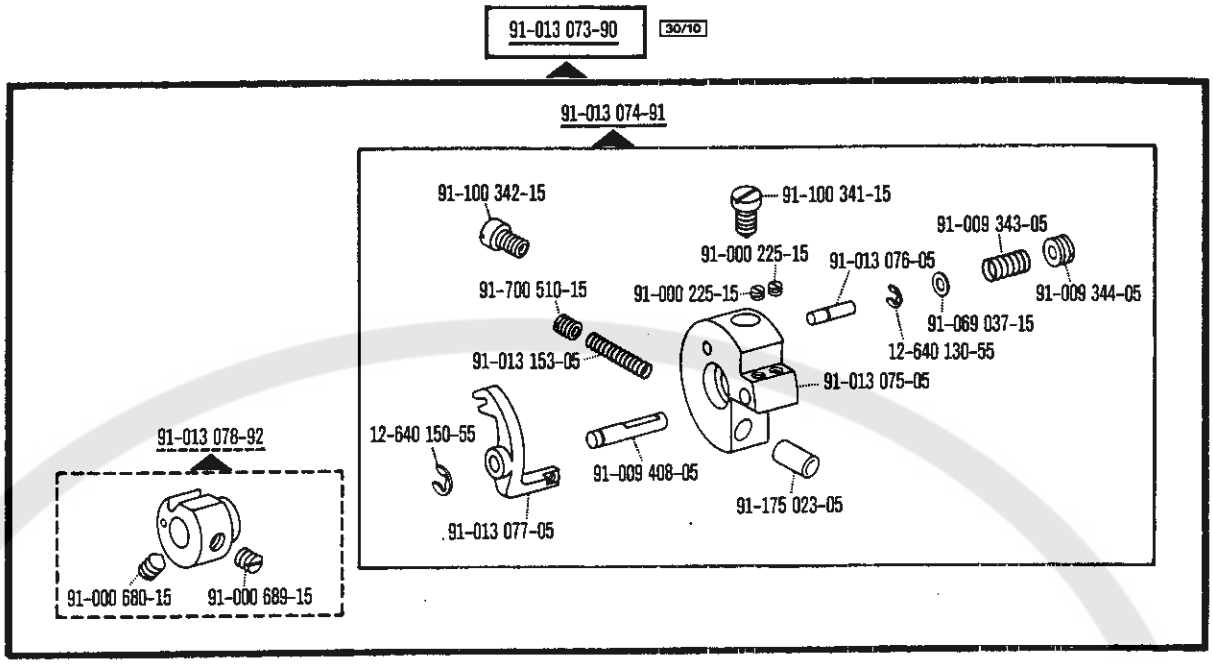
91-013 073-90
30/10
91-013 074-91
91-100 342-15
91-100 341-15
91-009 343-05
91-000 225-15
91-013 076-05
91-009 344-05
91-700 510-15
91-000 225-15
91-069 037-15
12-640 130-55
91-013 153-05
91-013 075-05
91-013 078-92
12-640 150-55
91-009 408-05
91-175 023-05
91-013 077-05
91-000 680-15
91-000 689-15

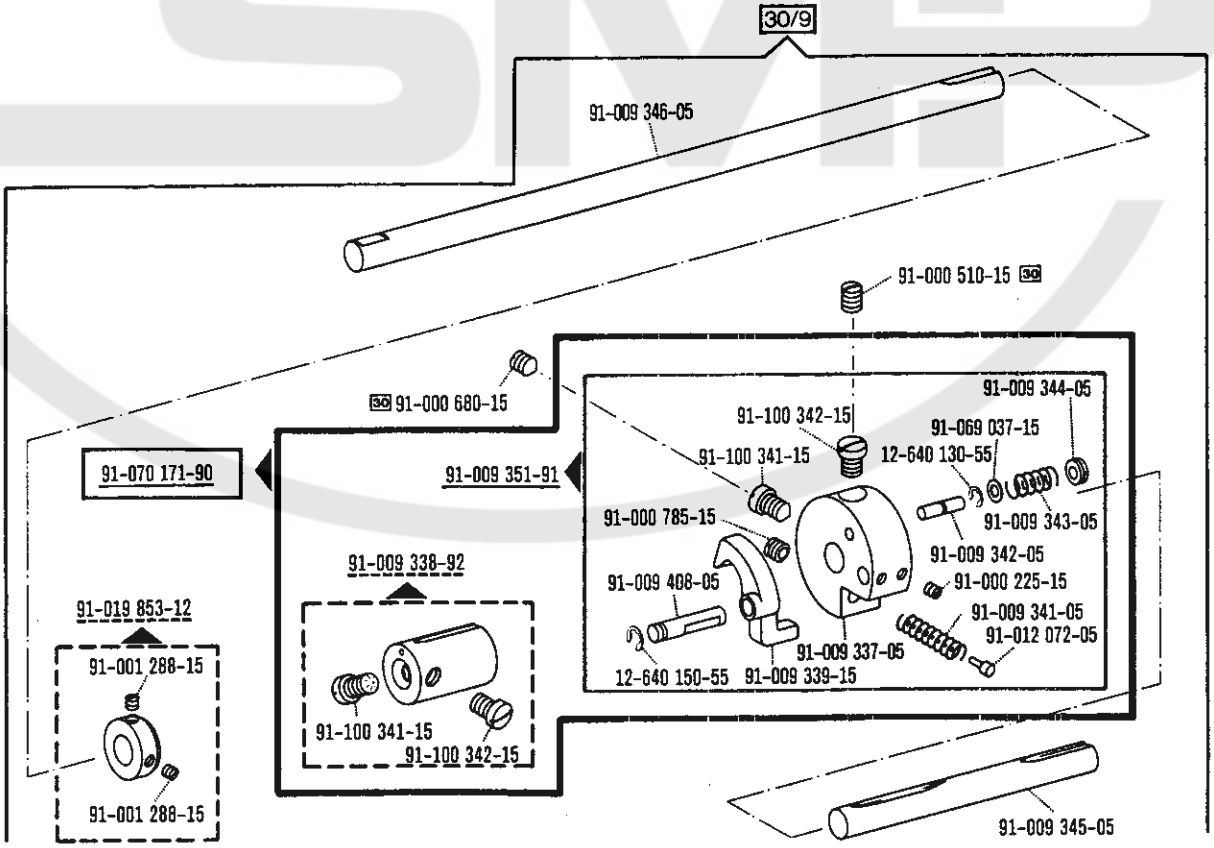
30/9
91-009 346-05
91-000 510-15 30
30 91-000 680-15
91-009 344-05
91-100 342-15
91-069 037-15
91-100 341-15
12-640 130-55
91-070 171-90
91-009 351-91
91-000 785-15
91-009 343-05
91-009 342-05
91-009 338-92
91-009 408-05
91-000 225-15
91-019 853-12
91-009 341-05
91-012 072-05
91-009 337-05
91-001 288-15
12-640 150-55
91-009 339-15
91-100 341-15
91-100 342-15
91-001 288-15
91-009 345-05

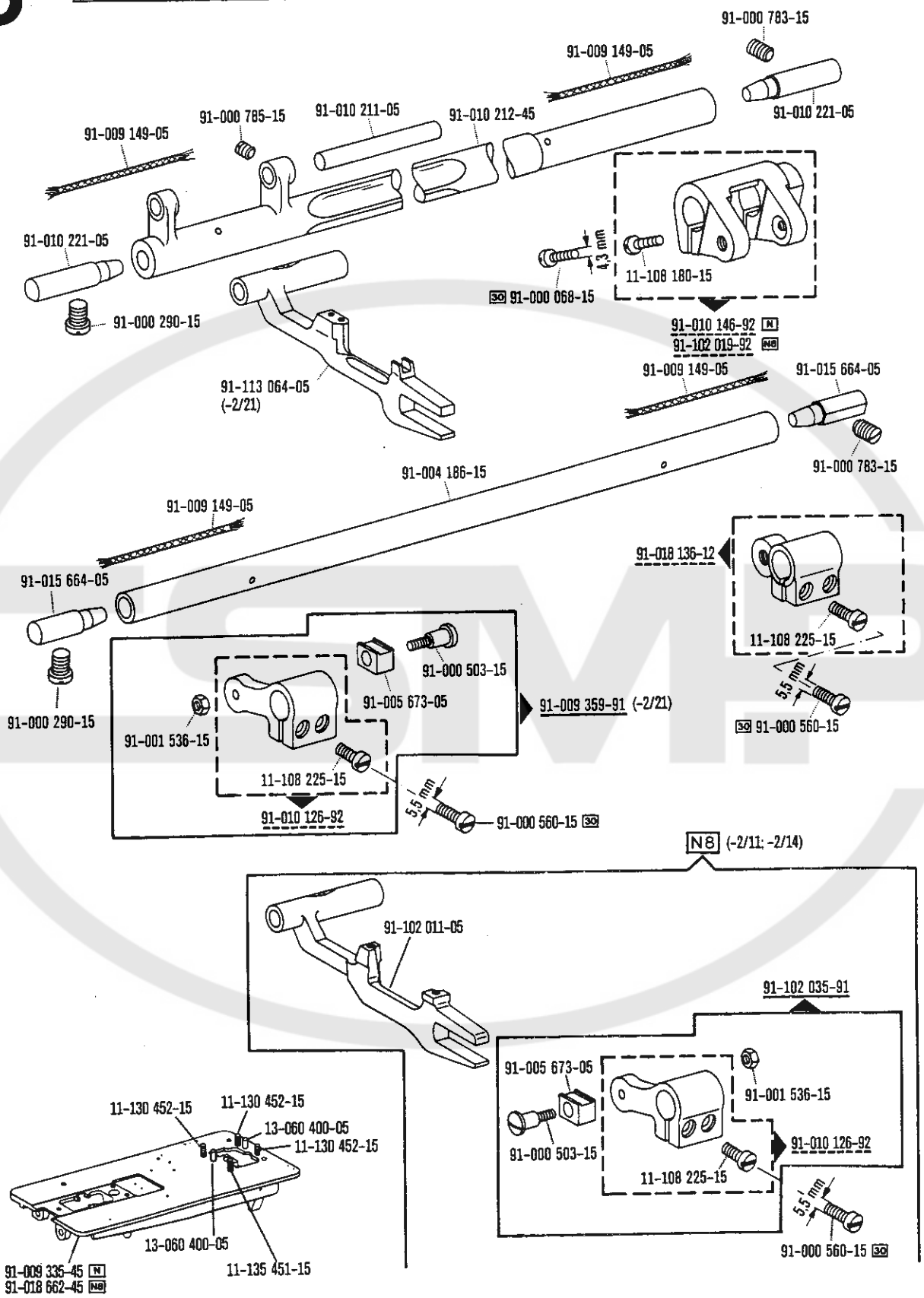

00-000 000-00 00-000 000-00 00-000 000-00 N N8 30 siehe Erläuterungen Seite 6
see explanations on page 8
voir légende page 10
ver explicaciones de la página 12

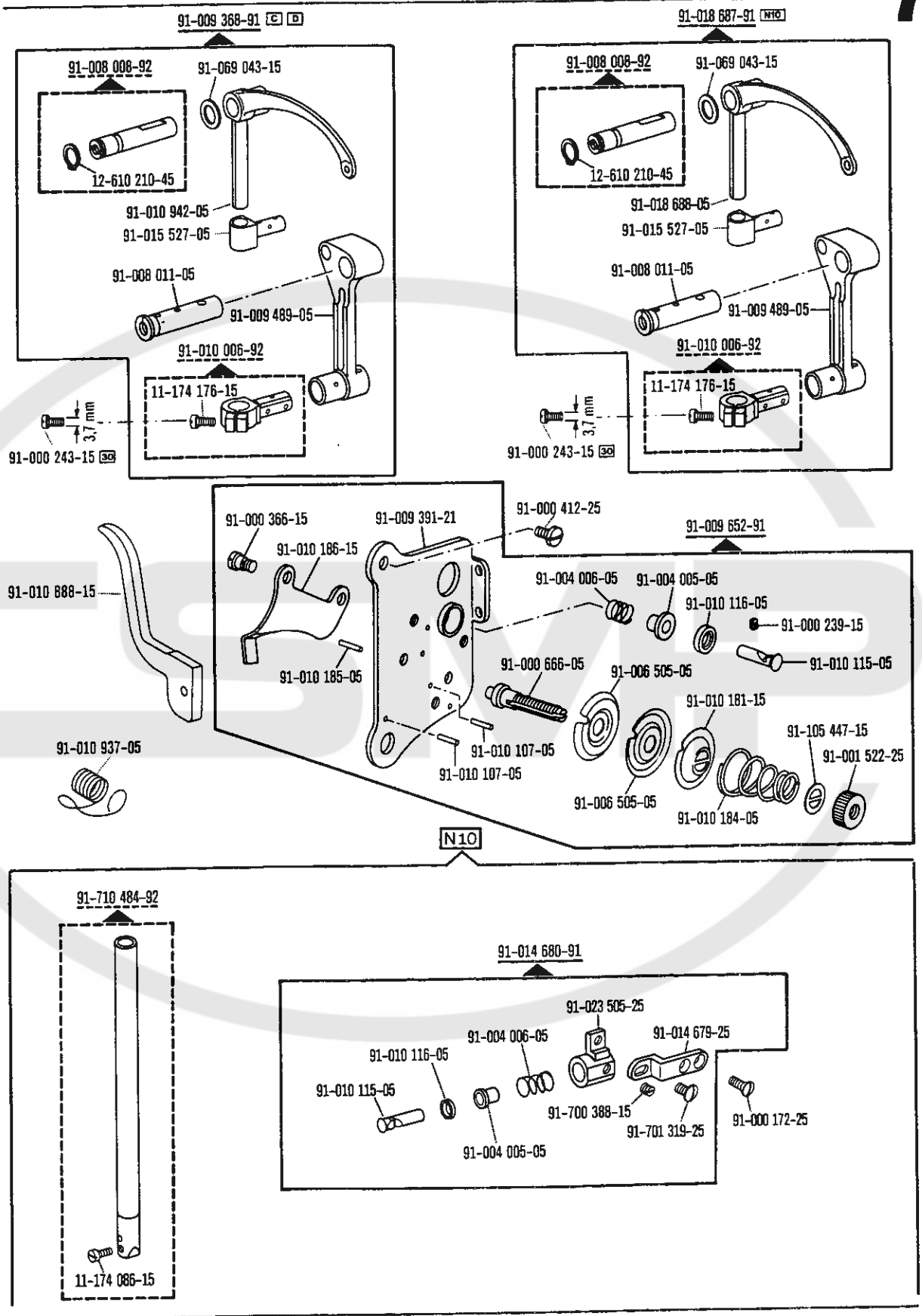

00-000 000-00 00-000 000-00 00-000 000-00 C D N10 30 siehe Erläuterungen Seite 6
see explanations on page 8
voir légende page 10
ver explicaciones de la página 12

(die sonstigen Teile wie Pfaff 541 B)
(for standard parts, please refer to the Pfaff 541 B)
(les autres pièces sont les mêmes que celles de la Pfaff 541 B)
(las demás piezas iguales que las de la Pfaff 541 B)

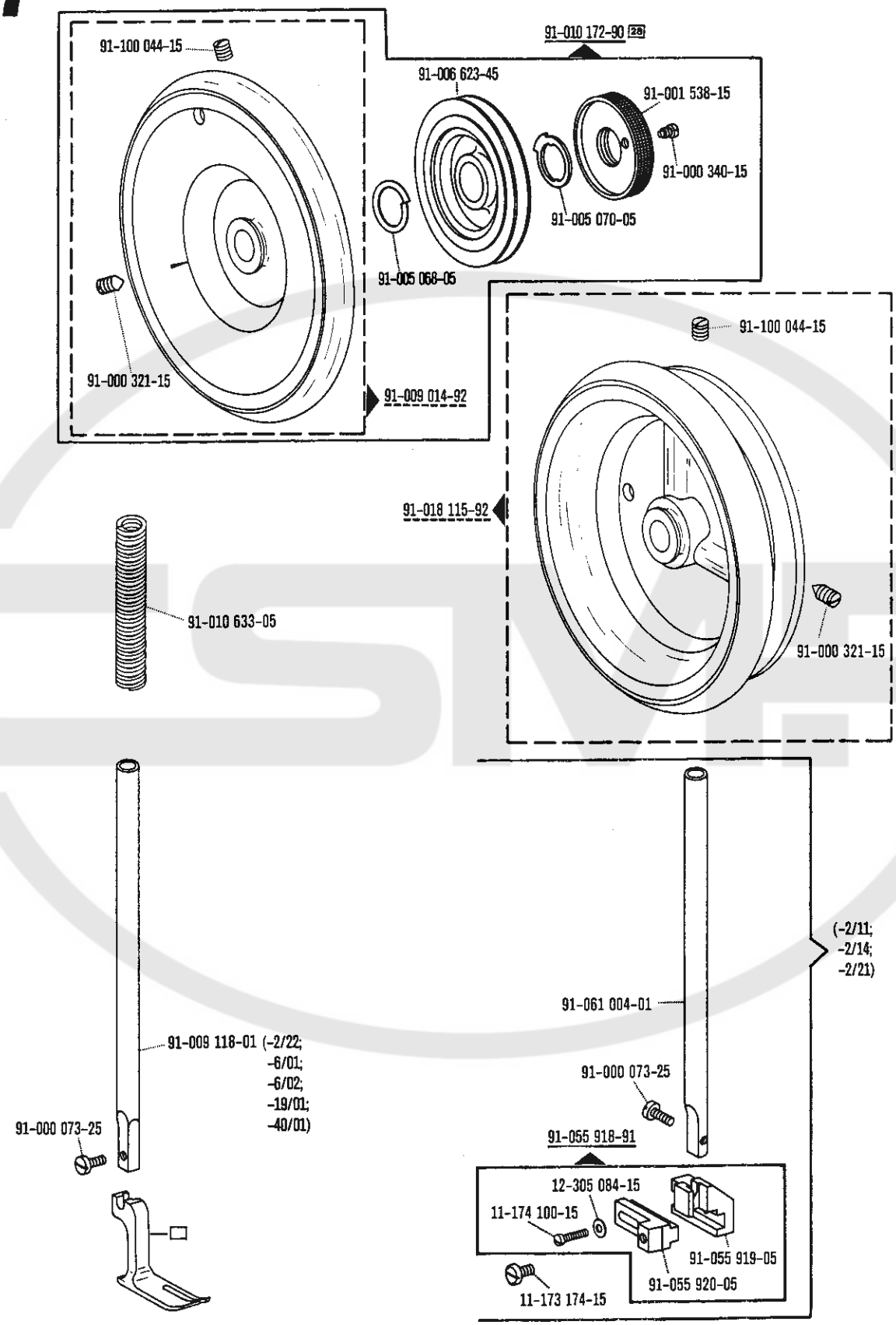

99-000 000-00 00-000 000-00 00-000 000-00 □ 28 siehe Erläuterungen Seite 6
see explanations on page 8
voir légende page 10
ver explicaciones de la página 12

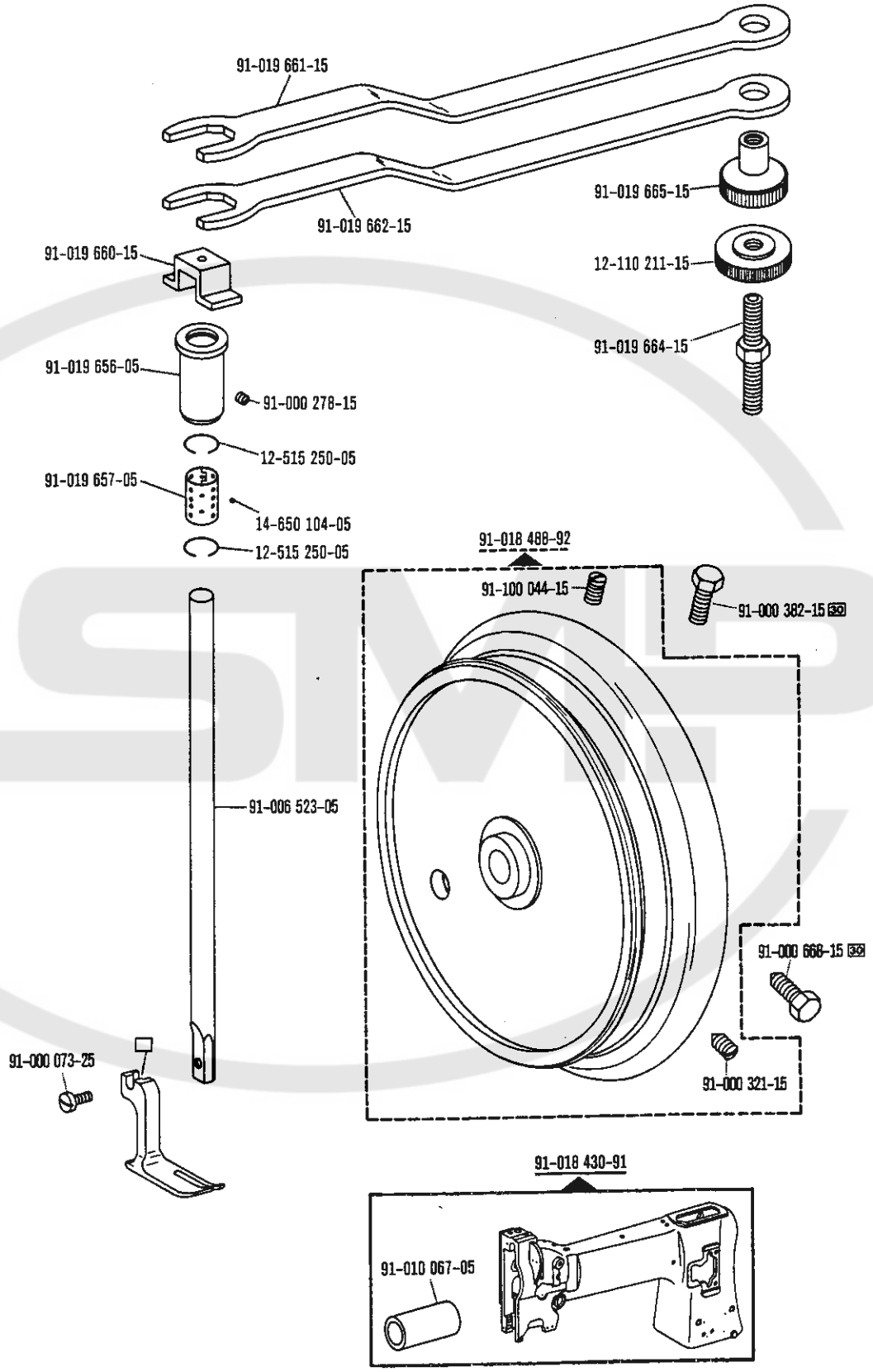
91-019 661-15
91-019 662-15
91-019 665-15
12-110 211-15
91-019 664-15
91-019 660-15
91-019 656-05
91-000 278-15
12-515 250-05
91-019 657-05
14-650 104-05
12-515 250-05
91-018 488-92
91-100 044-15
91-000 382-15 30
91-006 523-05
91-000 668-15 30
91-000 321-15
91-000 073-25
91-018 430-91
91-010 067-05

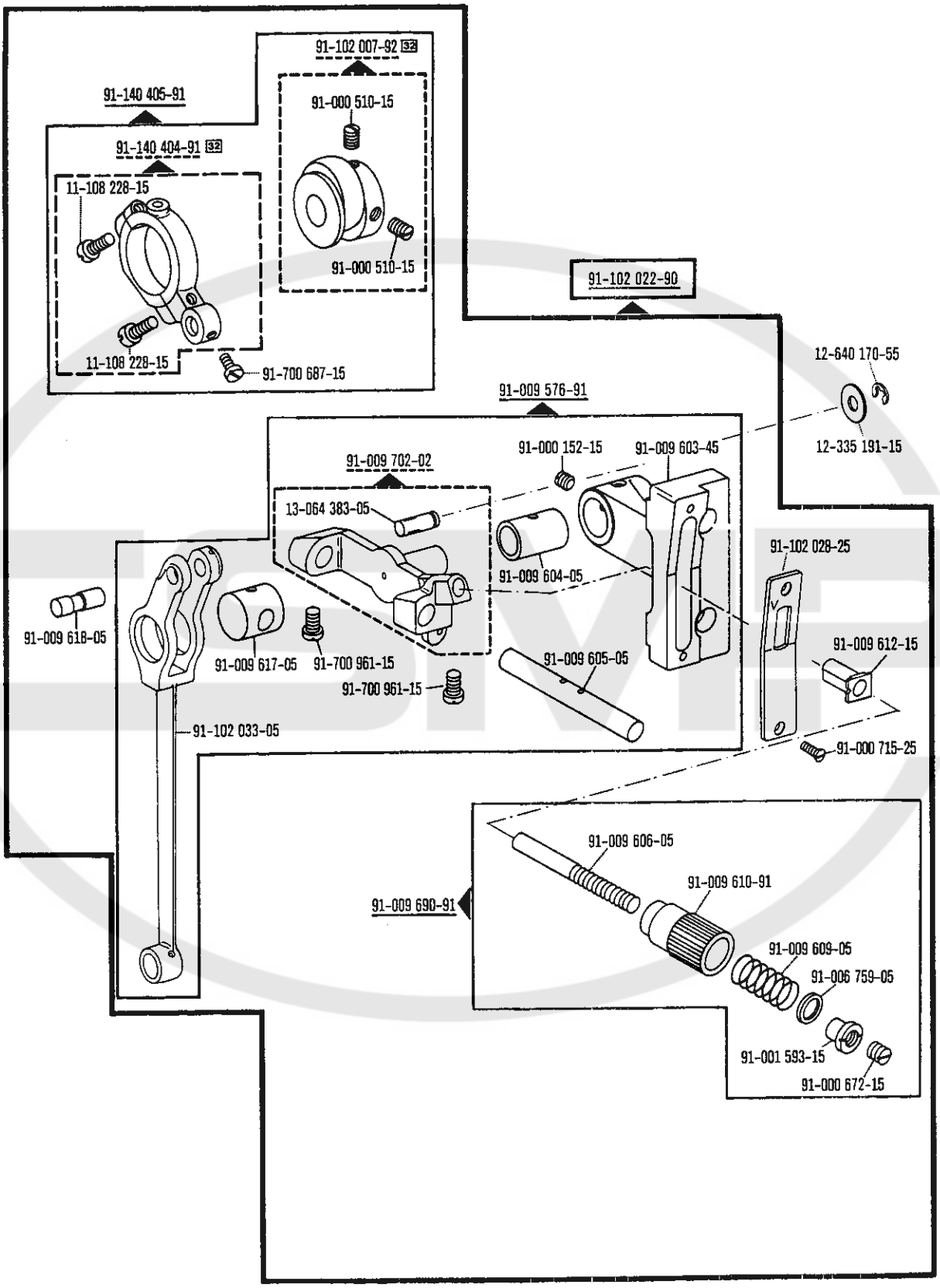

00-000 000-00 00-000 000-00 00-000 000-00 00-000 000-00 32 siehe Erläuterungen Seite 6
see explanations on page 8
voir légende page 10
ver explicaciones de la página 12

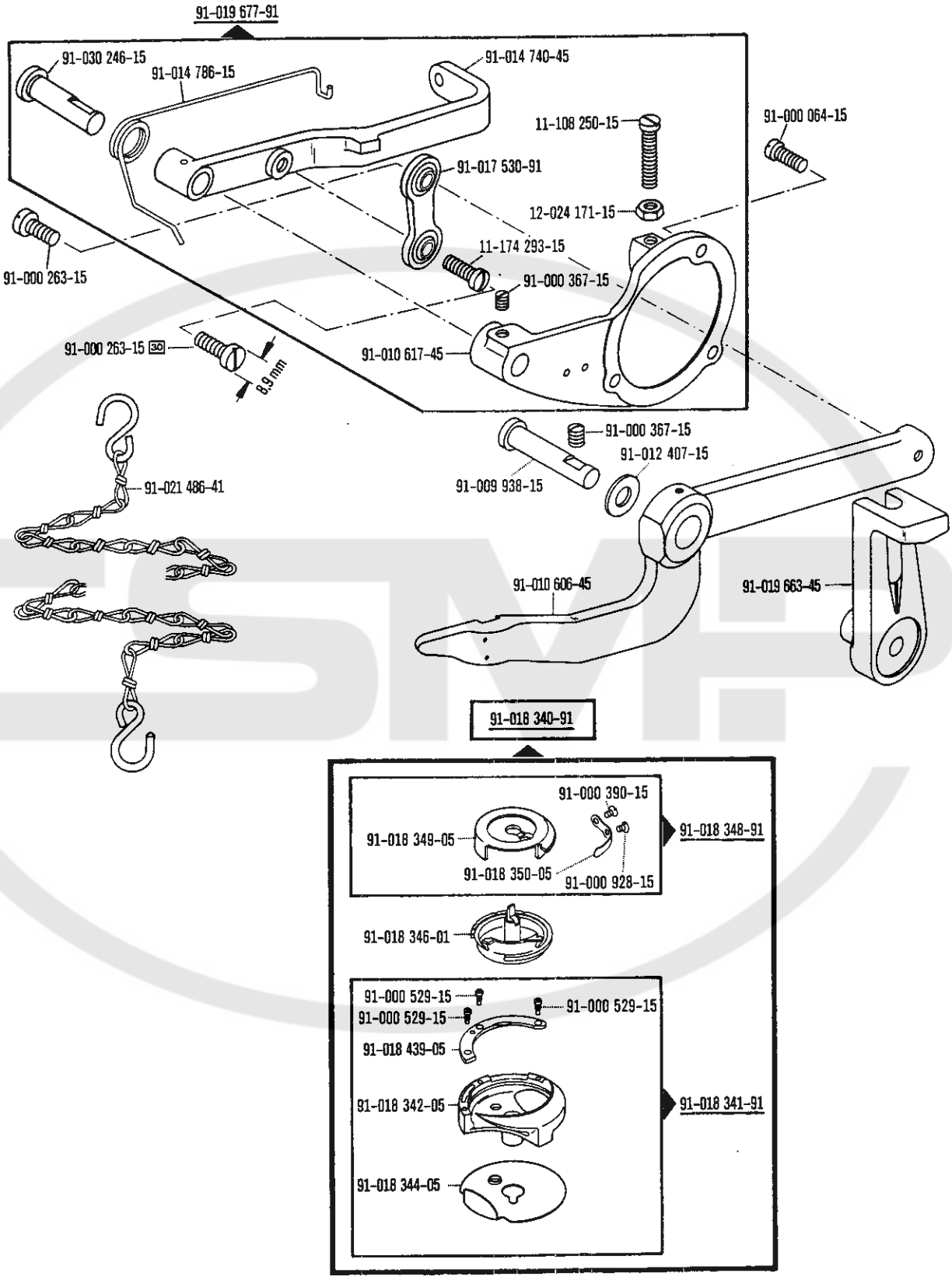
91-019 677-91
91-030 246-15
91-014 786-15
91-014 740-45
11-108 250-15
91-000 064-15
91-017 530-91
12-024 171-15
11-174 293-15
91-000 263-15
91-000 367-15
91-000 263-15 30
8,9 mm
91-010 617-45
91-000 367-15
91-012 407-15
91-009 938-15
91-021 486-41
91-010 606-45
91-019 663-45
91-018 340-91
91-000 390-15
91-018 349-05
91-018 348-91
91-018 350-05
91-000 928-15
91-018 346-01
91-000 529-15
91-000 529-15
91-000 529-15
91-018 439-05
91-018 342-05
91-018 341-91
91-018 344-05

Pfaff 541 C; D; N; N 8; N 10

(die sonstigen Teile wie Pfaff 541 B)
(for standard parts, please refer to the Pfaff 541 B)
(les autres pièces sont les mêmes que celles de la Pfaff 541 B)
(las demás piezas iguales que las de la Pfaff 541 B)

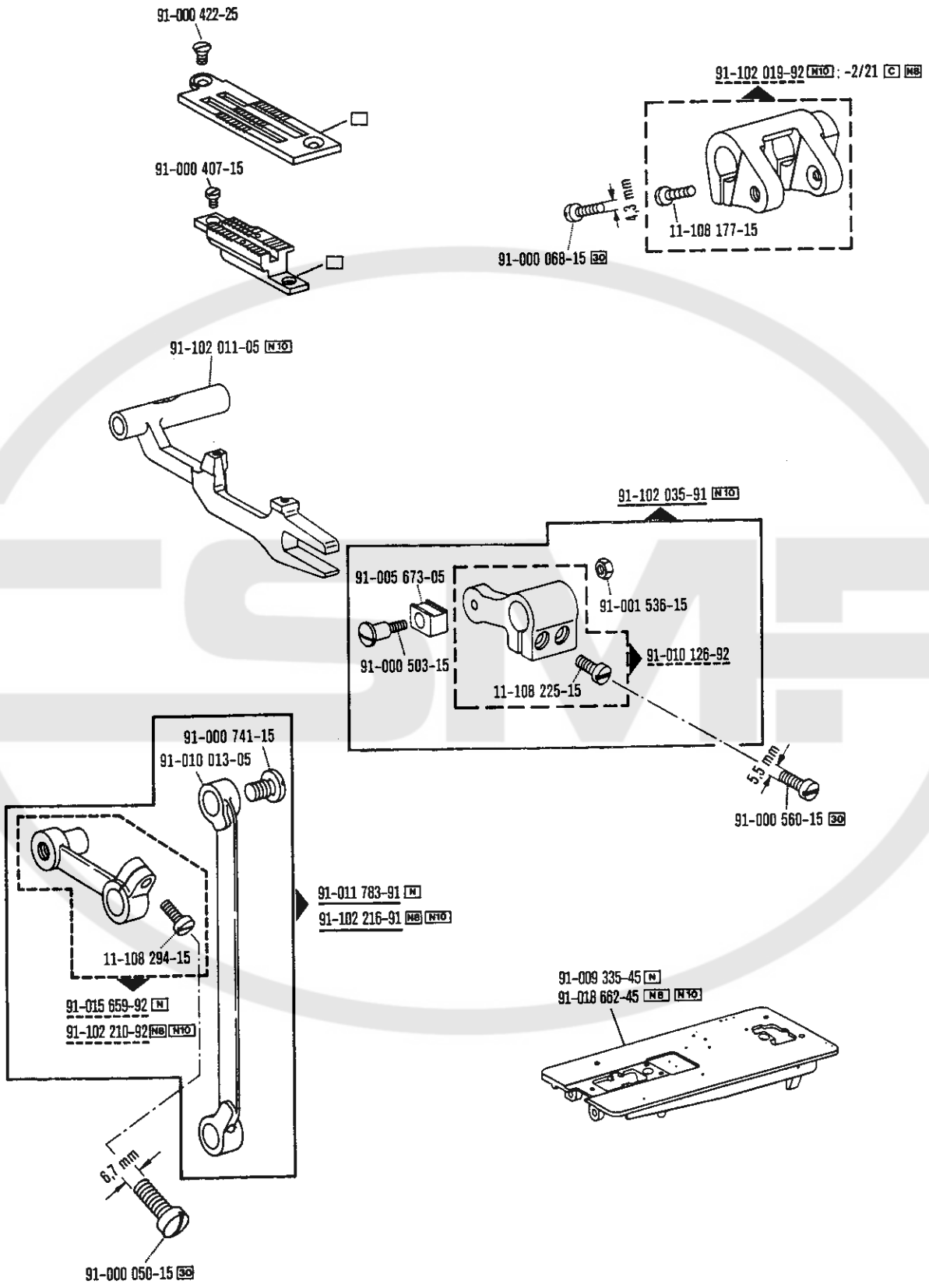

00-000 000-00 00-000 000-00 00-000 000-00 C N N8 N10 30 siehe Erläuterungen Seite 6
see explanations on page 8
voir légende page 10
ver explicaciones de la página 12

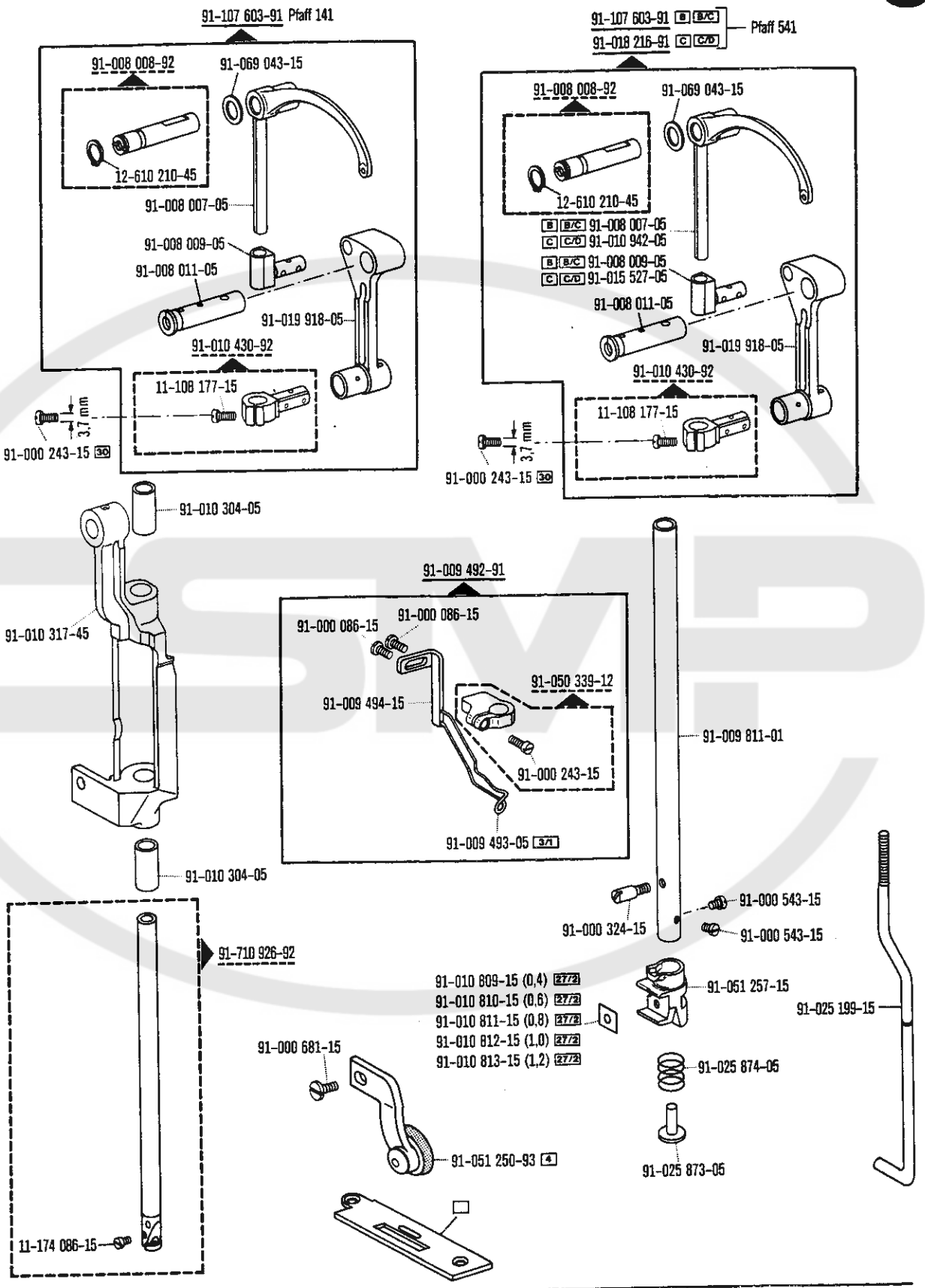

00-000 000-00 00-000 000-00 00-000 000-00 B B/C C C/D 3/1 4 27/2 30

siehe Erläuterungen Seite 6
see explanations on page 8
voir legende page 10
ver explicaciones de la página 12

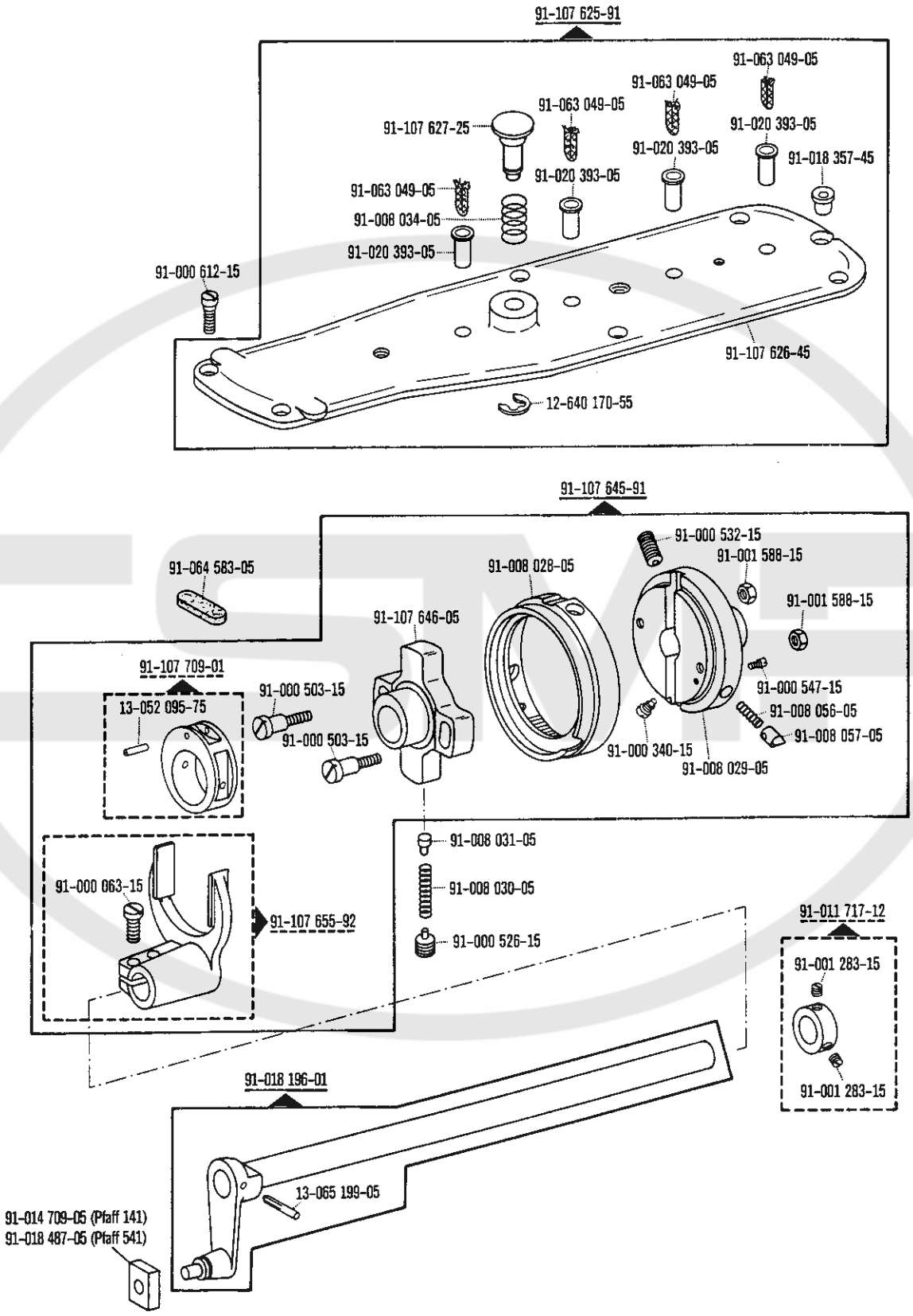

00-000 000-00 00-000 000-00 00-000 000-00 siehe Erläuterungen Seite 6
see explanations on page 8
voir légende page 10
ver explicaciones de la página 12

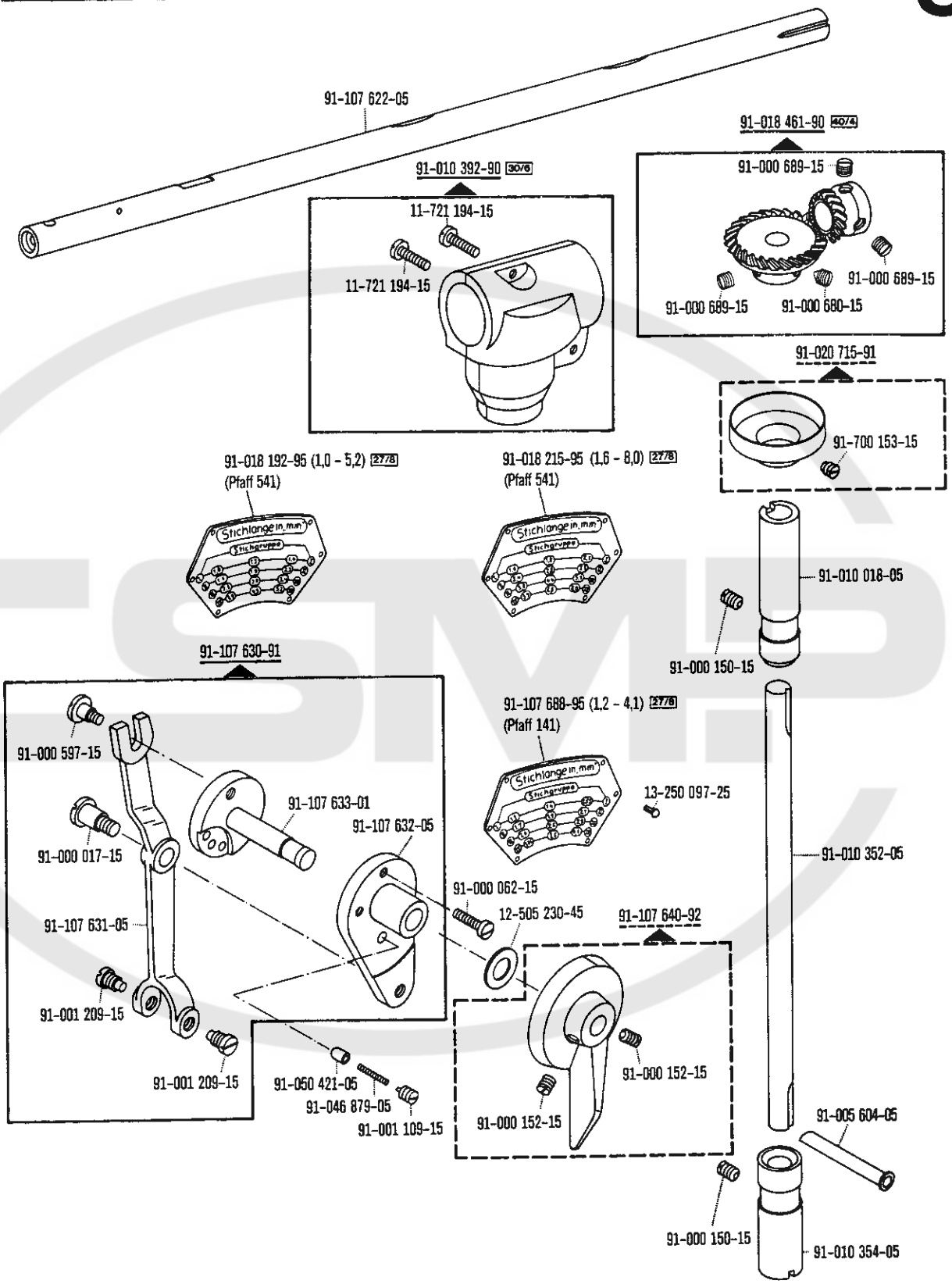
91-107 622-05
91-010 392-90 30/6
11-721 194-15
11-721 194-15
91-018 461-90 40/4
91-000 689-15
91-000 689-15
91-000 689-15
91-000 680-15
91-020 715-91
91-700 153-15
91-018 192-95 (1,0 - 5,2) 27/8
(Pfaff 541)
91-018 215-95 (1,6 - 8,0) 27/8
(Pfaff 541)
Stichlänge in mm
Stichgruppe
91-010 018-05
91-000 150-15
91-107 630-91
91-000 597-15
91-107 633-01
91-107 632-05
91-000 017-15
91-107 631-05
91-001 209-15
91-001 209-15
91-050 421-05
91-046 879-05
91-001 109-15
91-107 688-95 (1,2 - 4,1) 27/8
(Pfaff 141)
13-250 097-25
91-010 352-05
91-000 062-15
12-505 230-45
91-107 640-92
91-000 152-15
91-000 152-15
91-005 604-05
91-000 150-15
91-010 354-05

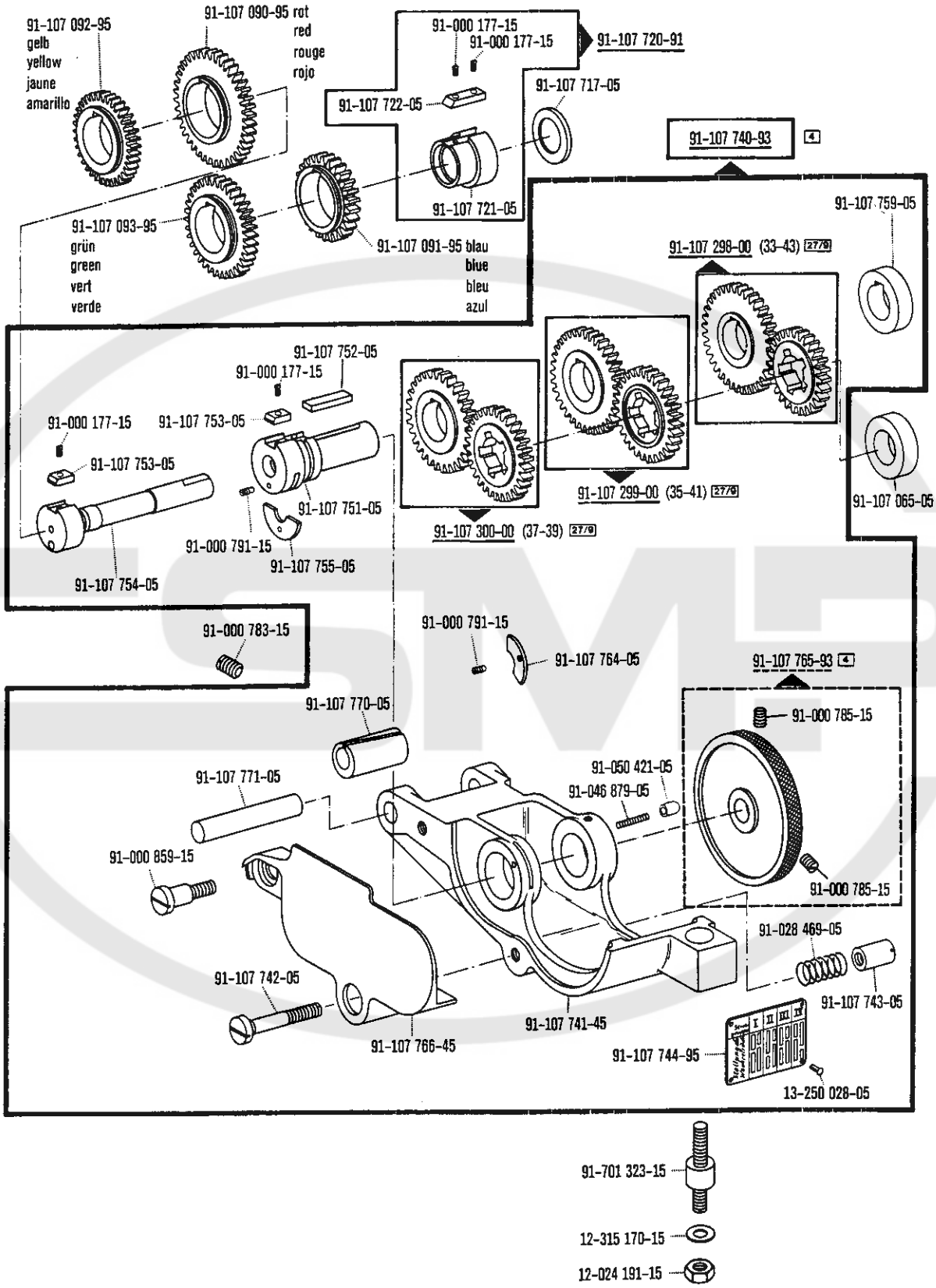

00-000 000-00 00-000 000-00 00-000 000-00 00-000 000-00 4 27/9 siehe Erläuterungen Seite 6
see explanations on page 8
voir légende page 10
ver explicaciones de la página 12

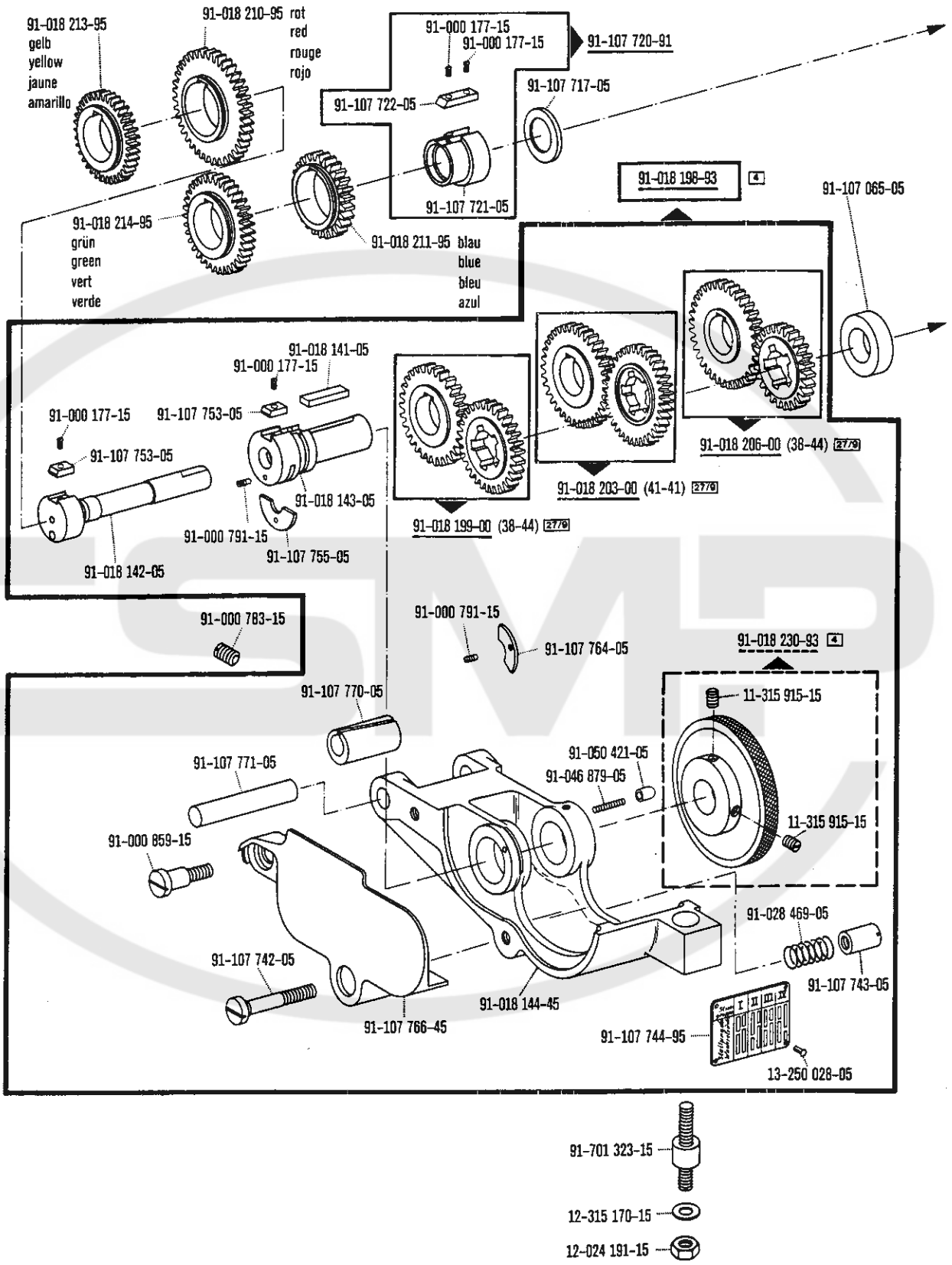
91-018 213-95
gelb
yellow
jaune
amarillo
91-018 210-95 rot
red
rouge
rojo
91-000 177-15
91-000 177-15
91-107 720-91
91-107 722-05
91-107 717-05
91-107 721-05
91-018 198-93 4
91-107 065-05
91-018 214-95
grün
green
vert
verde
91-018 211-95 blau
blue
bleu
azul
91-018 141-05
91-000 177-15
91-000 177-15
91-107 753-05
91-107 753-05
91-018 143-05
91-000 791-15
91-107 755-05
91-018 142-05
91-018 199-00 (38-44) 27/9
91-018 203-00 (41-41) 27/9
91-018 206-00 (38-44) 27/9
91-000 783-15
91-000 791-15
91-107 764-05
91-018 230-93 4
91-107 770-05
11-315 915-15
91-050 421-05
91-046 879-05
91-107 771-05
11-315 915-15
91-000 859-15
91-028 469-05
91-107 743-05
91-107 742-05
91-018 144-45
91-107 766-45
91-107 744-95
13-250 028-05
91-701 323-15
12-315 170-15
12-024 191-15

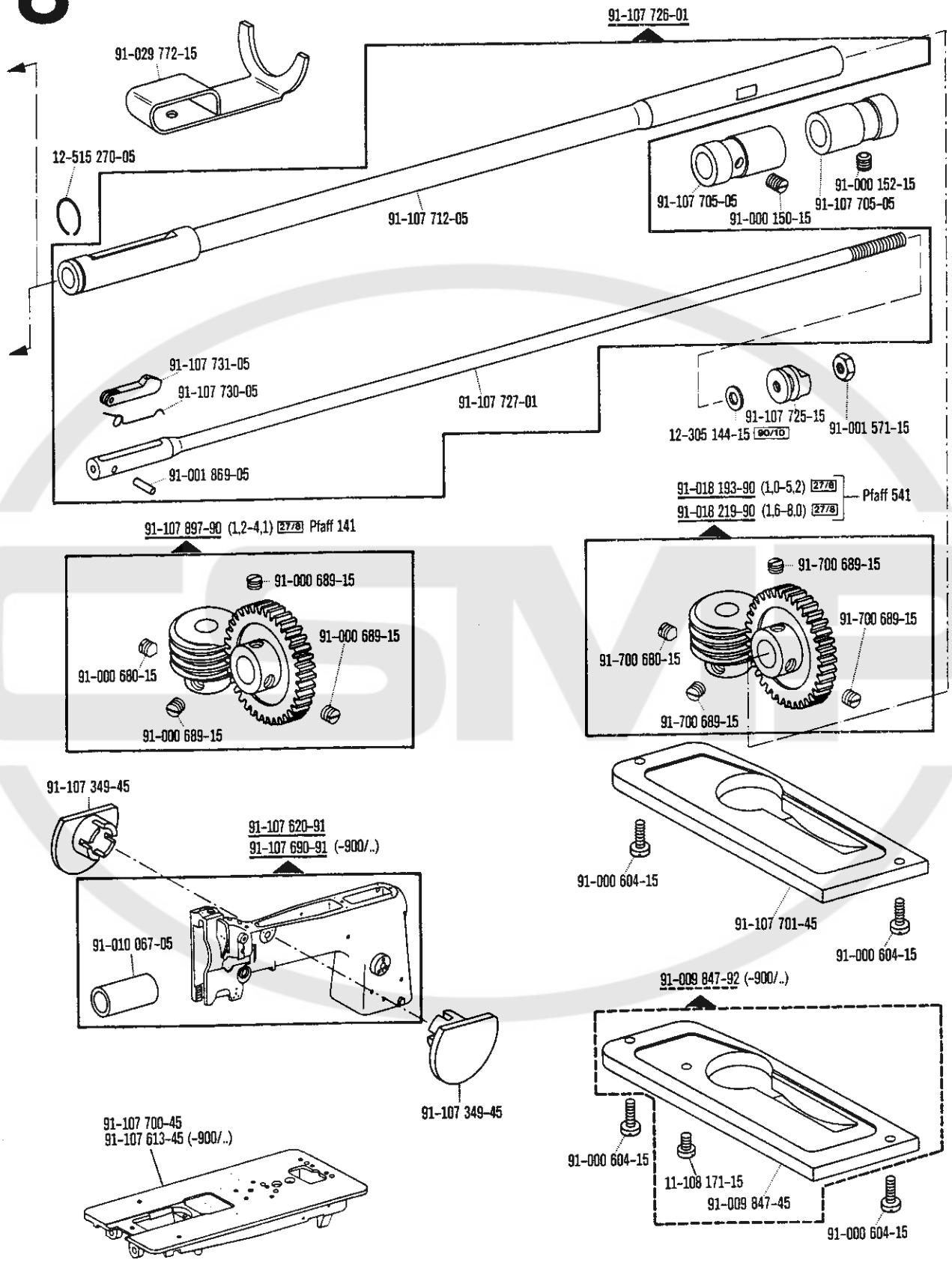

00-000 000-00 00-000 000-00 00-000 000-00 27/8 90/10 siehe Erläuterungen Seite 6
see explanations on page 8
voir légende page 10
ver explicaciones de la página 12

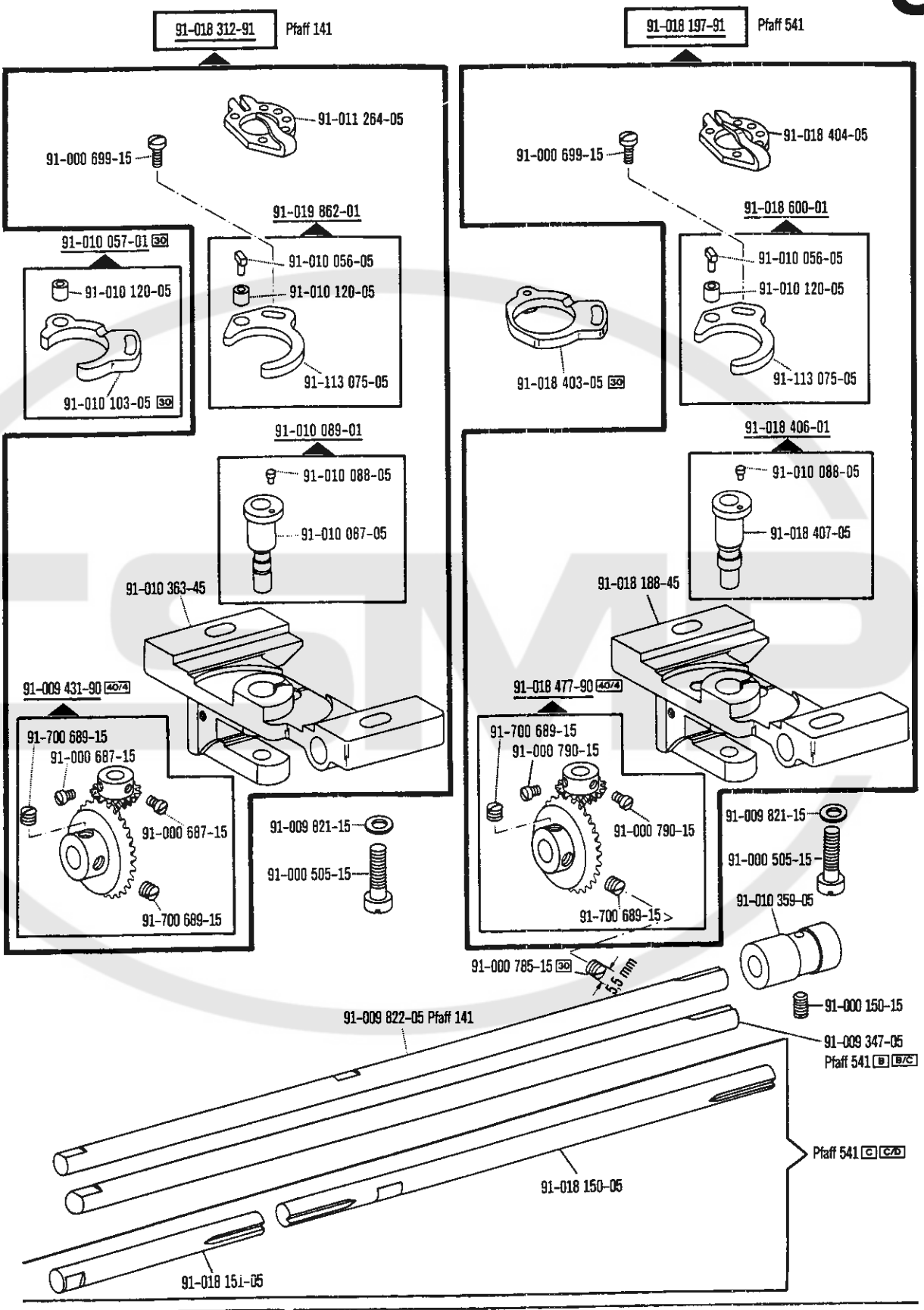

00-000 000-00 00-000 000-00 00-000 000-00 00-000 000-00 B B/C C C/D 30 40/4 siehe Erläuterungen Seite 6
see explanations on page 8
voir légende page 10
ver explicaciones de la página 12

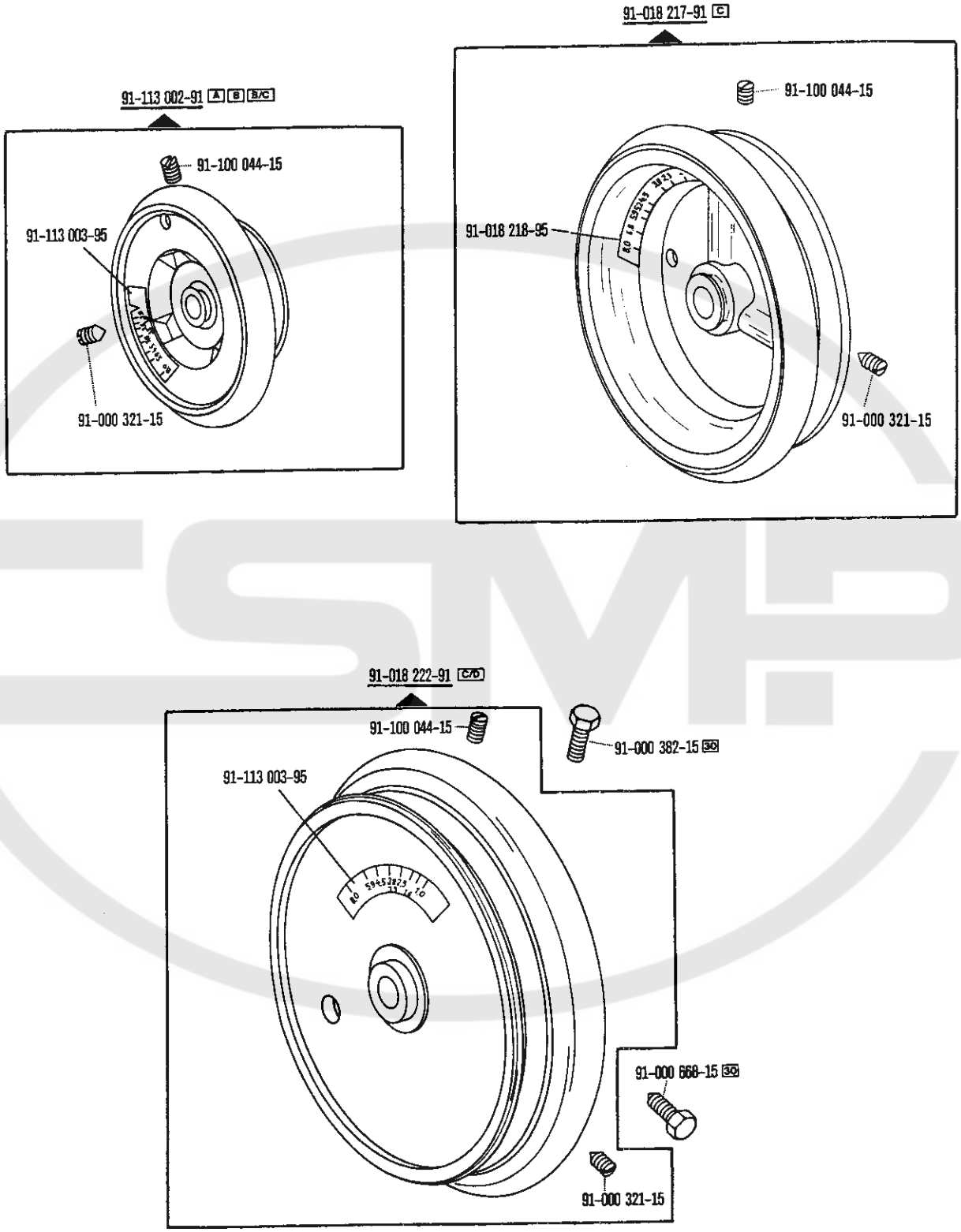

00-000 000-00 90-000 000-00 A B B/C C C/D 30 siehe Erläuterungen Seite 6
see explanations on page 8
voir légende page 10
ver explicaciones de la página 12

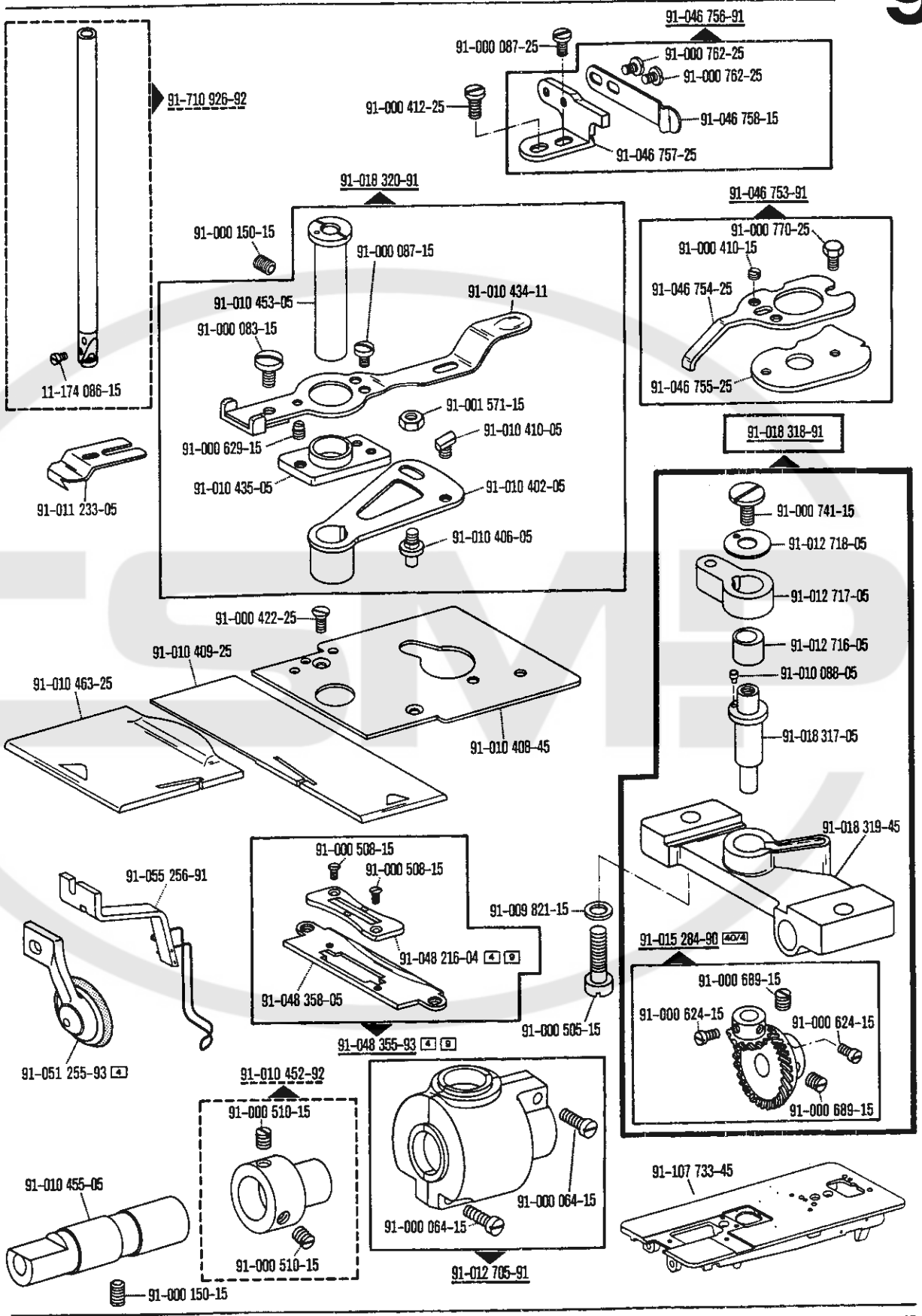

00-000 000-00 00-000 000-00 00-000 000-00 00-000 000-00 4 9 40/4 siehe Erläuterungen Seite 6
see explanations on page 8
voir légende page 10
ver explicaciones de la página 12

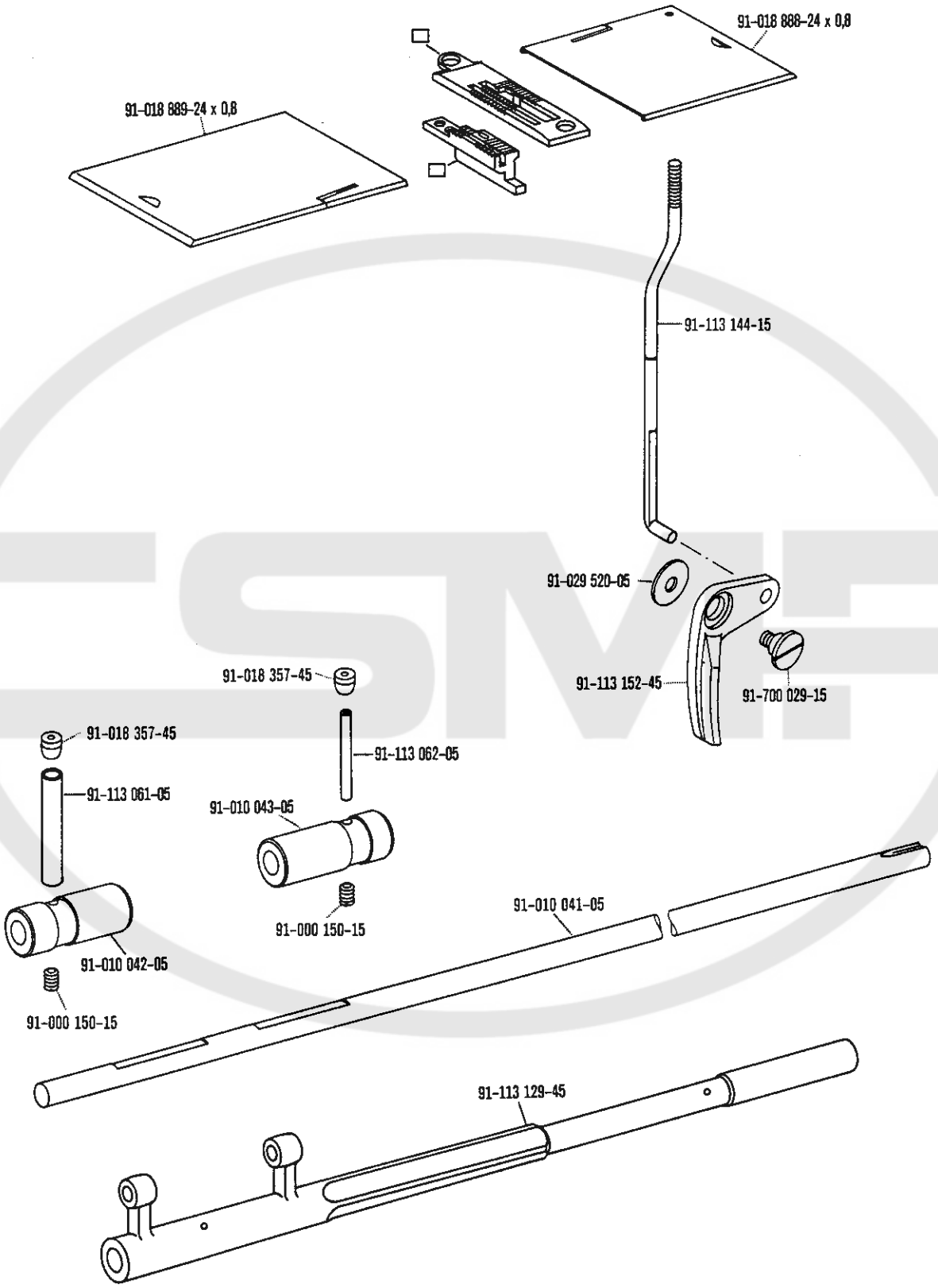

99-000 060-00 30/0 siehe Erläuterungen Seite 6
see explanations on page 8
voir légende page 10
ver explicaciones de la página 12

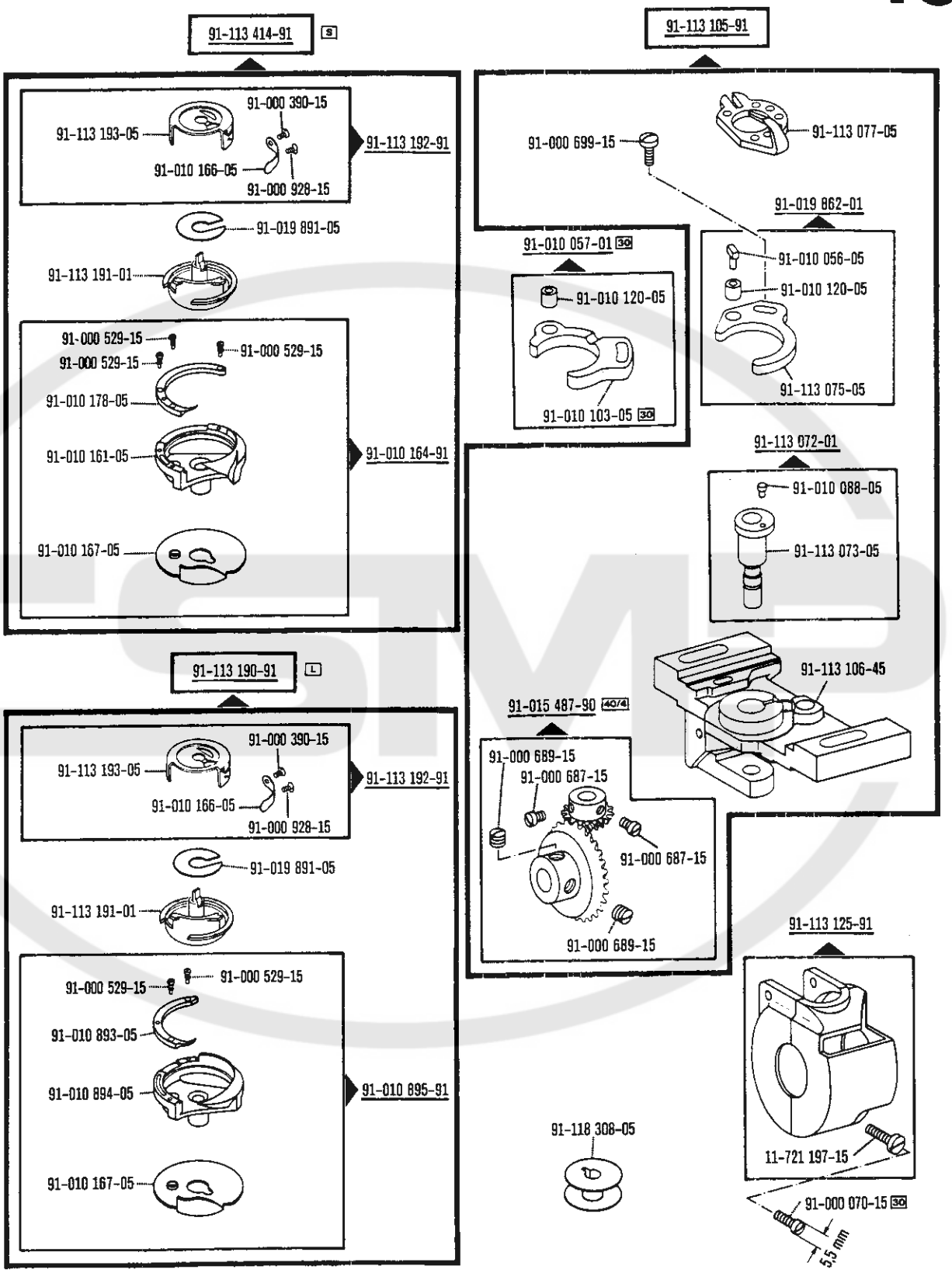
91-113 414-91 S
91-000 390-15
91-113 193-05
91-113 192-91
91-010 166-05
91-000 928-15
91-019 891-05
91-113 191-01
91-000 529-15
91-000 529-15
91-000 529-15
91-010 178-05
91-010 161-05
91-010 164-91
91-010 167-05
91-113 190-91 L
91-000 390-15
91-113 193-05
91-113 192-91
91-010 166-05
91-000 928-15
91-019 891-05
91-113 191-01
91-000 529-15
91-000 529-15
91-010 893-05
91-010 894-05
91-010 895-91
91-010 167-05
91-113 105-91
91-000 699-15
91-113 077-05
91-019 862-01
91-010 056-05
91-010 120-05
91-113 075-05
91-010 057-01 30
91-010 120-05
91-010 103-05 30
91-113 072-01
91-010 088-05
91-113 073-05
91-113 106-45
91-015 487-90 40/4
91-000 689-15
91-000 687-15
91-000 687-15
91-000 689-15
91-113 125-91
91-118 308-05
11-721 197-15
91-000 070-15 30
5,5 mm

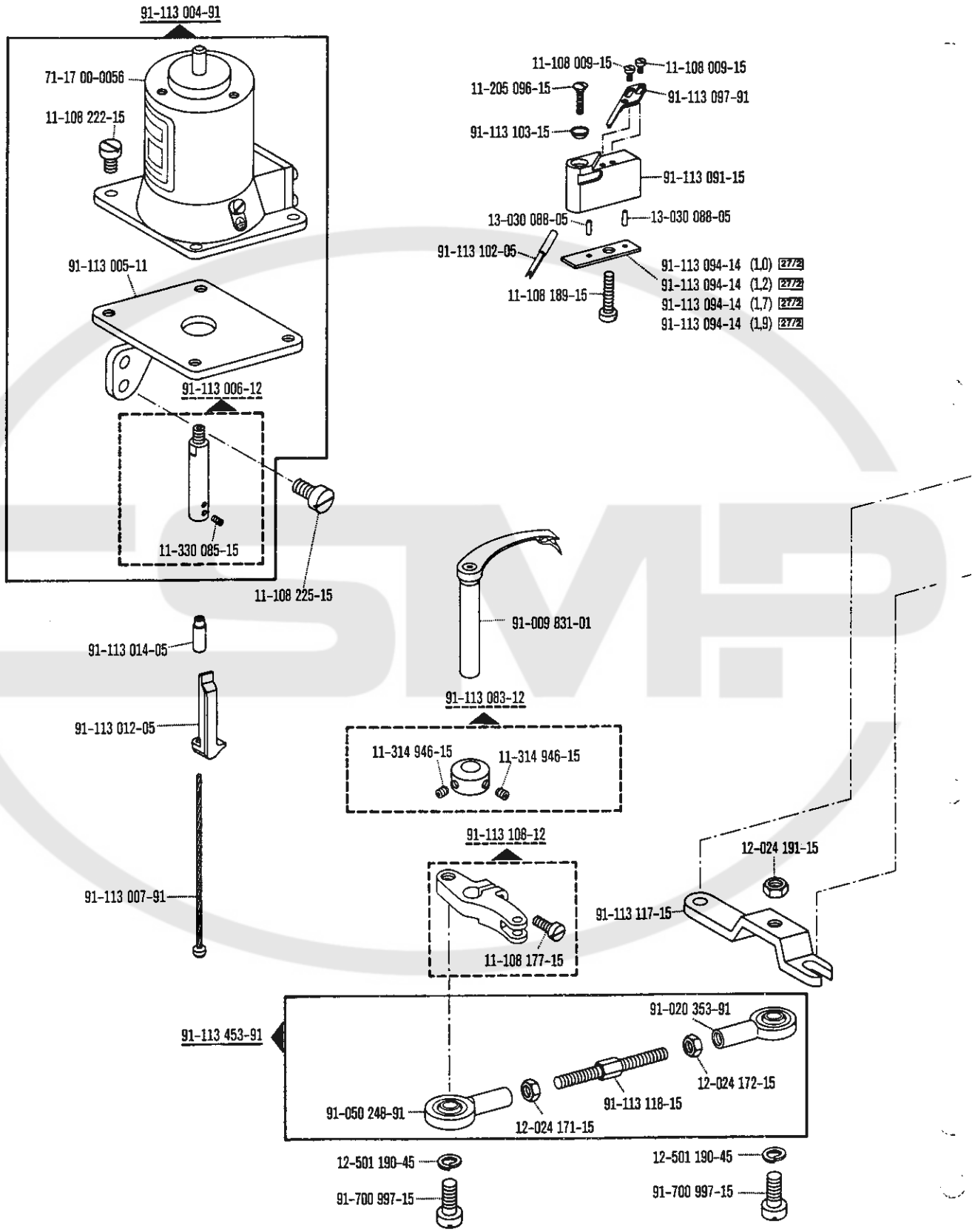

00-300 000-00 00-300 000-00 90-060 000-00 27/2 30/0 siehe Erläuterungen Seite 6
see explanations on page 8
voir légende page 10
ver explicaciones de la página 12

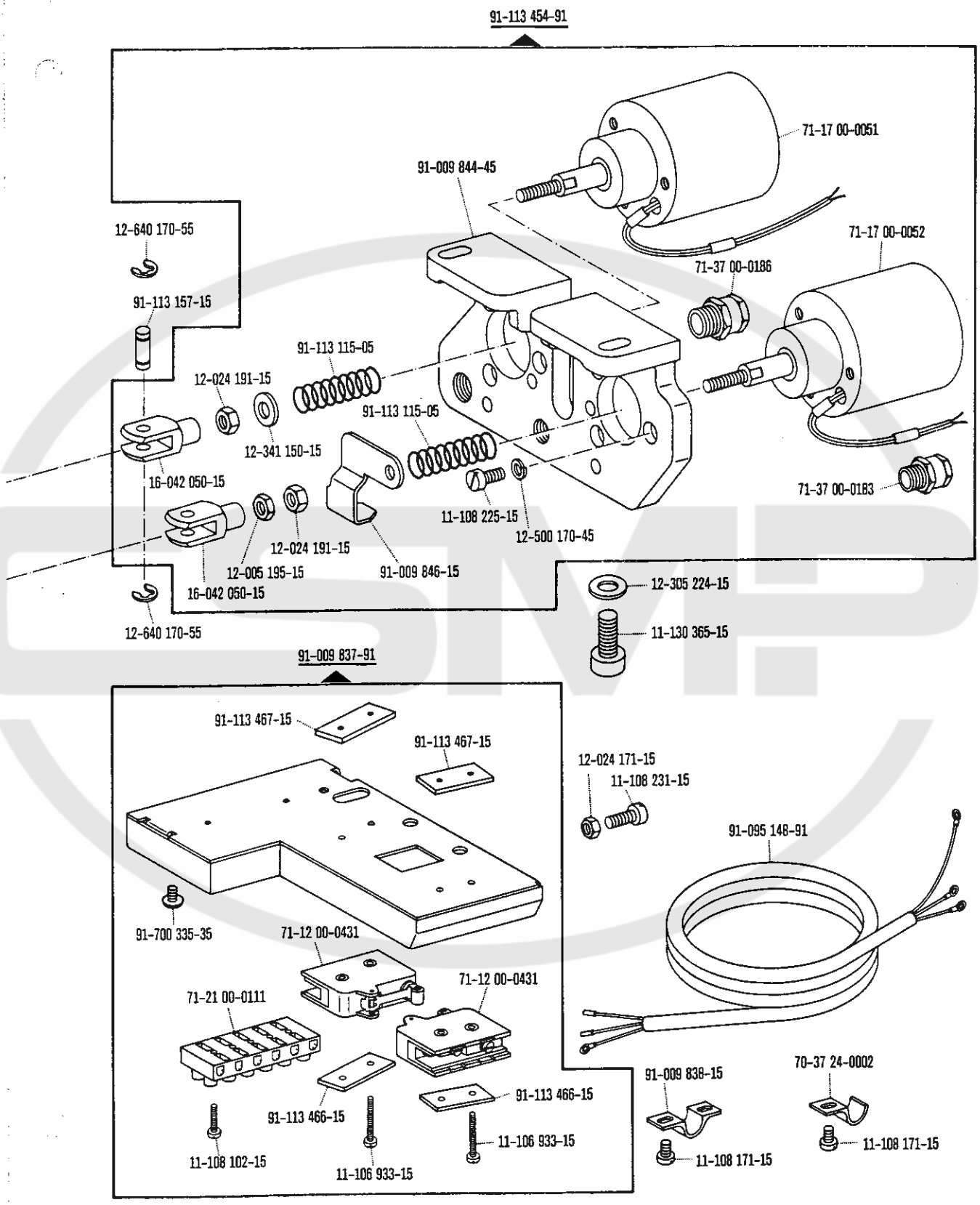
91-113 454-91
71-17 00-0051
91-009 844-45
12-640 170-55
71-17 00-0052
71-37 00-0186
91-113 157-15
91-113 115-05
12-024 191-15
91-113 115-05
12-341 150-15
16-042 050-15
71-37 00-0183
11-108 225-15
12-500 170-45
12-024 191-15
12-005 195-15
91-009 846-15
16-042 050-15
12-305 224-15
12-640 170-55
11-130 365-15
91-009 837-91
91-113 467-15
91-113 467-15
12-024 171-15
11-108 231-15
91-095 148-91
91-700 335-35
71-12 00-0431
71-12 00-0431
71-21 00-0111
91-009 838-15
70-37 24-0002
91-113 466-15
91-113 466-15
11-106 933-15
11-108 171-15
11-108 171-15
11-108 102-15
11-106 933-15

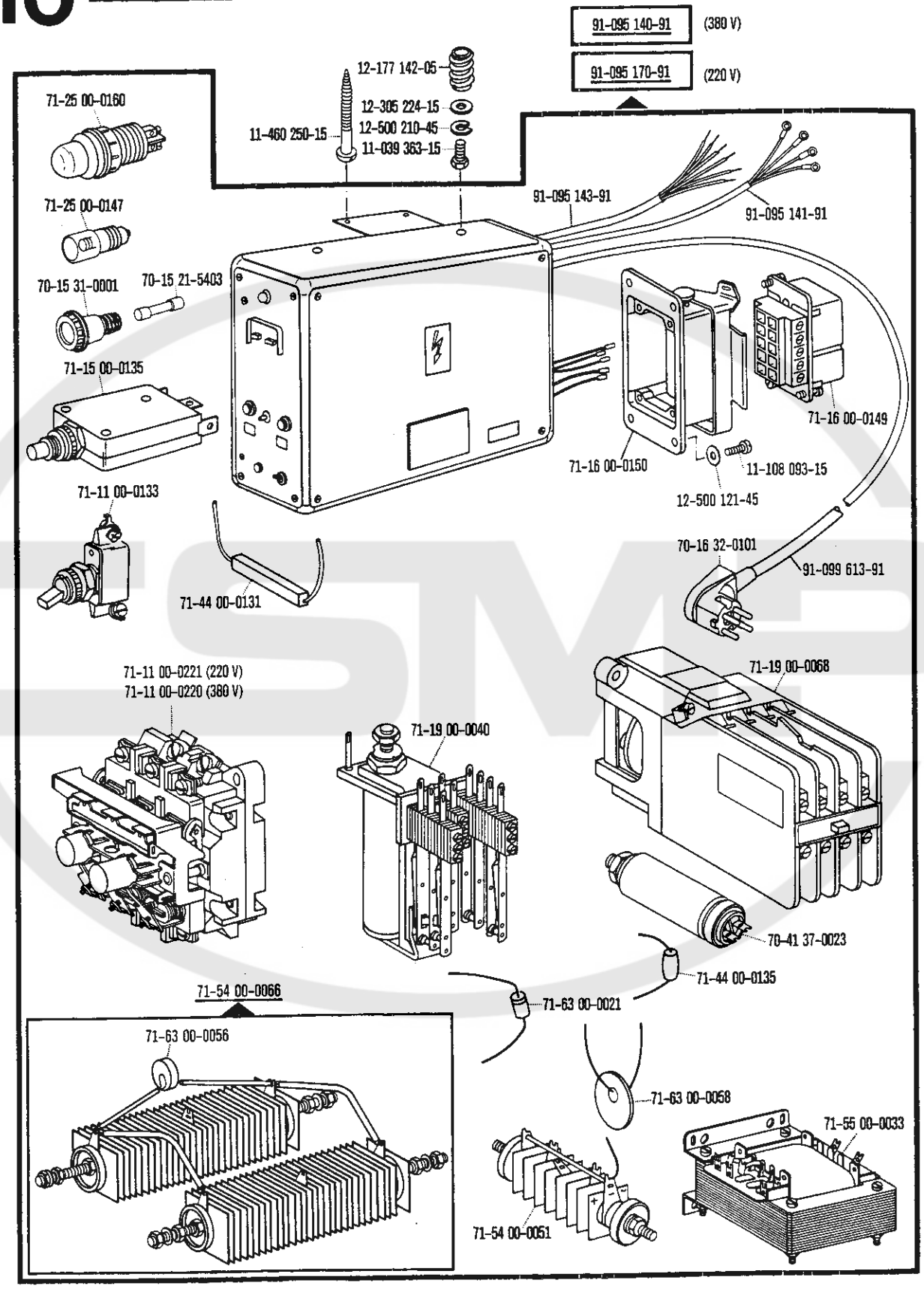

91-000 000-00 00-000 000-00 00-000 000-00 30/0 siehe Erläuterungen Seite 6
see explanations on page 8
voir légende page 10
ver explicaciones de la página 12

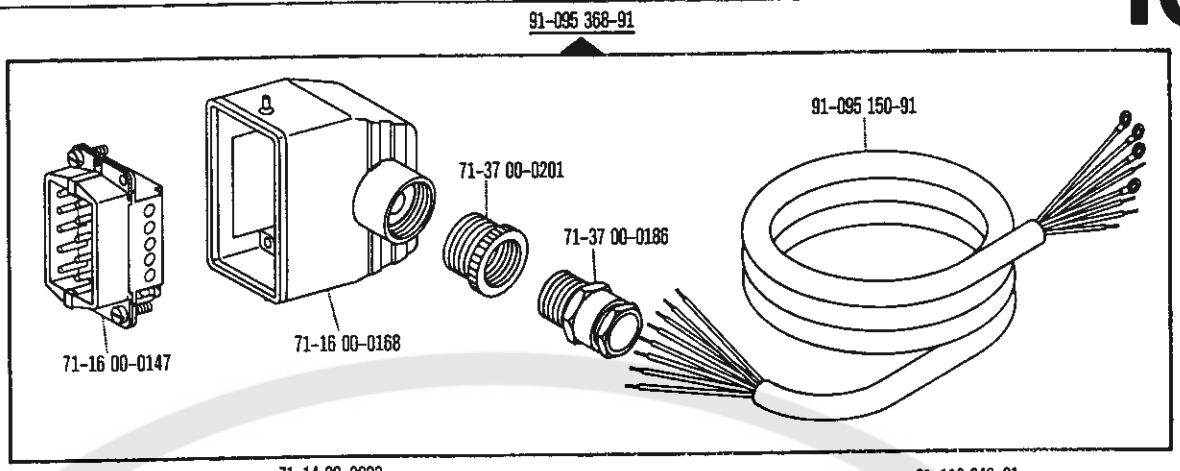
91-095 368-91
91-095 150-91
71-37 00-0201
71-37 00-0186
71-16 00-0147
71-16 00-0168

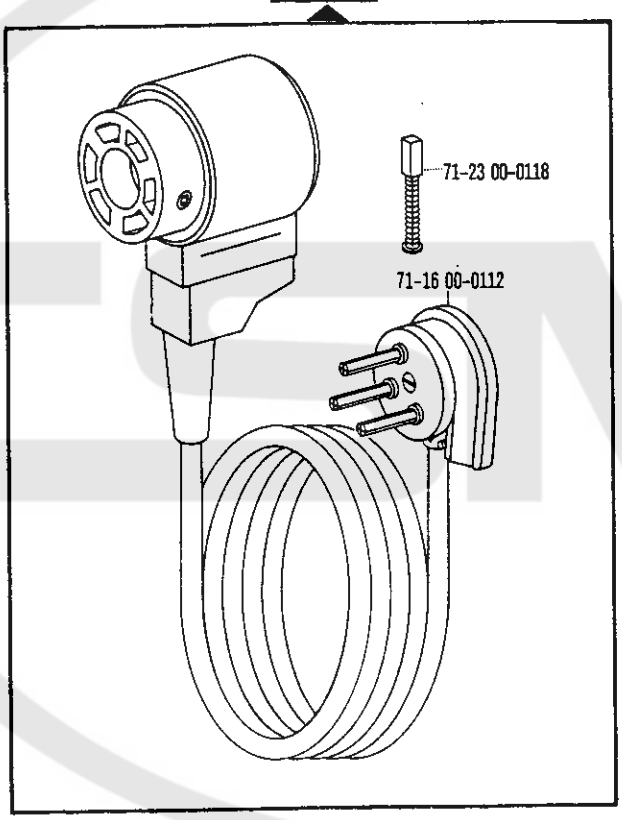
71-14 00-0003
71-23 00-0118
71-16 00-0112

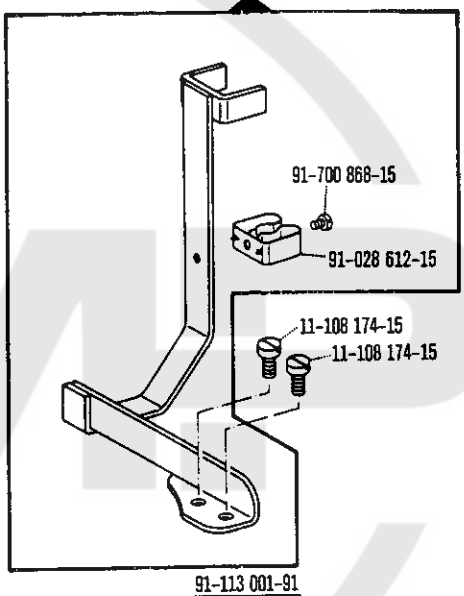
91-113 046-91
91-700 868-15
91-028 612-15
11-108 174-15
11-108 174-15

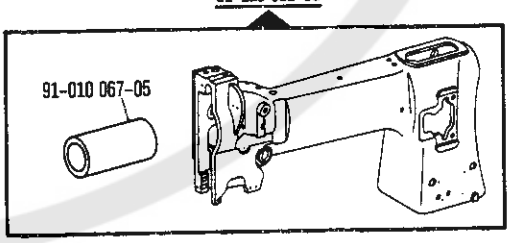
91-113 001-91
91-010 067-05

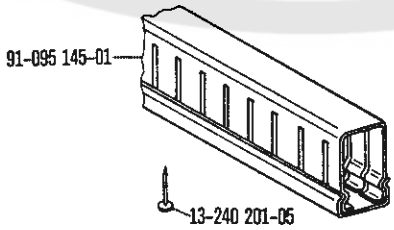
91-095 145-01
13-240 201-05

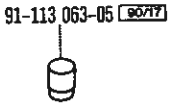
91-113 063-05 90/17

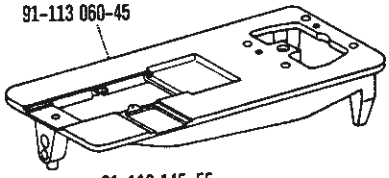
91-113 060-45

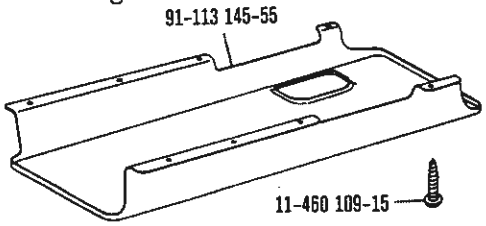
91-113 145-55
11-460 109-15

-900/01 30/0
-900/05 30/0 zur · pour le · for · para la **Pfaff 141-705/03**

(die sonstigen Teile wie Pfaff -900/06)
(for standard parts, please refer to the Pfaff -900/06)
(les autres pièces sont les mêmes que celles de la Pfaff -900/06)
(las demás piezas iguales que las de la Pfaff -900/06)

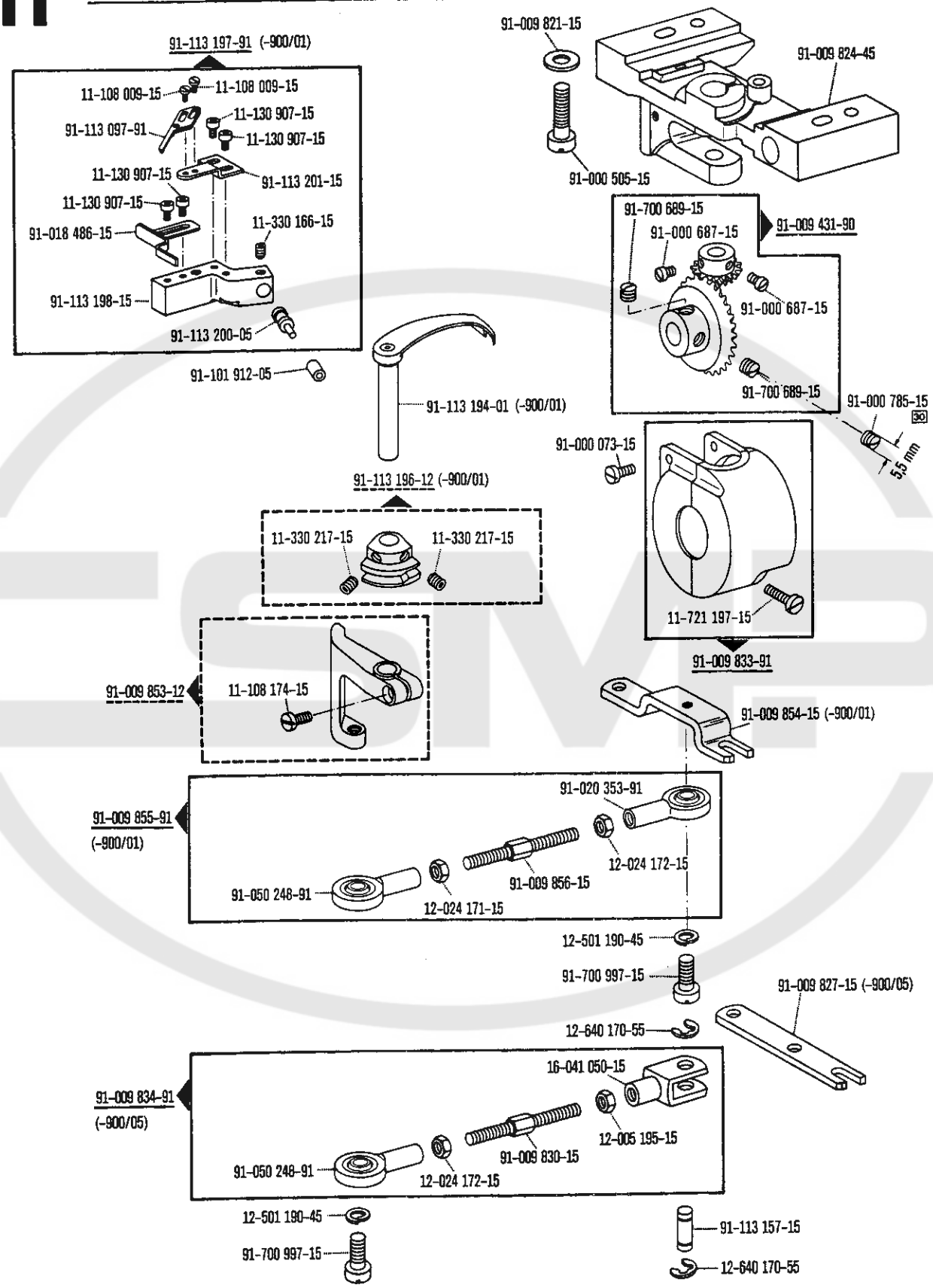

00-000 000-00 00-000 000-00 00-000 000-00 30/0 siehe Erläuterungen Seite 6
see explanations on page 8
voir légende page 10
ver explicaciones de la página 12

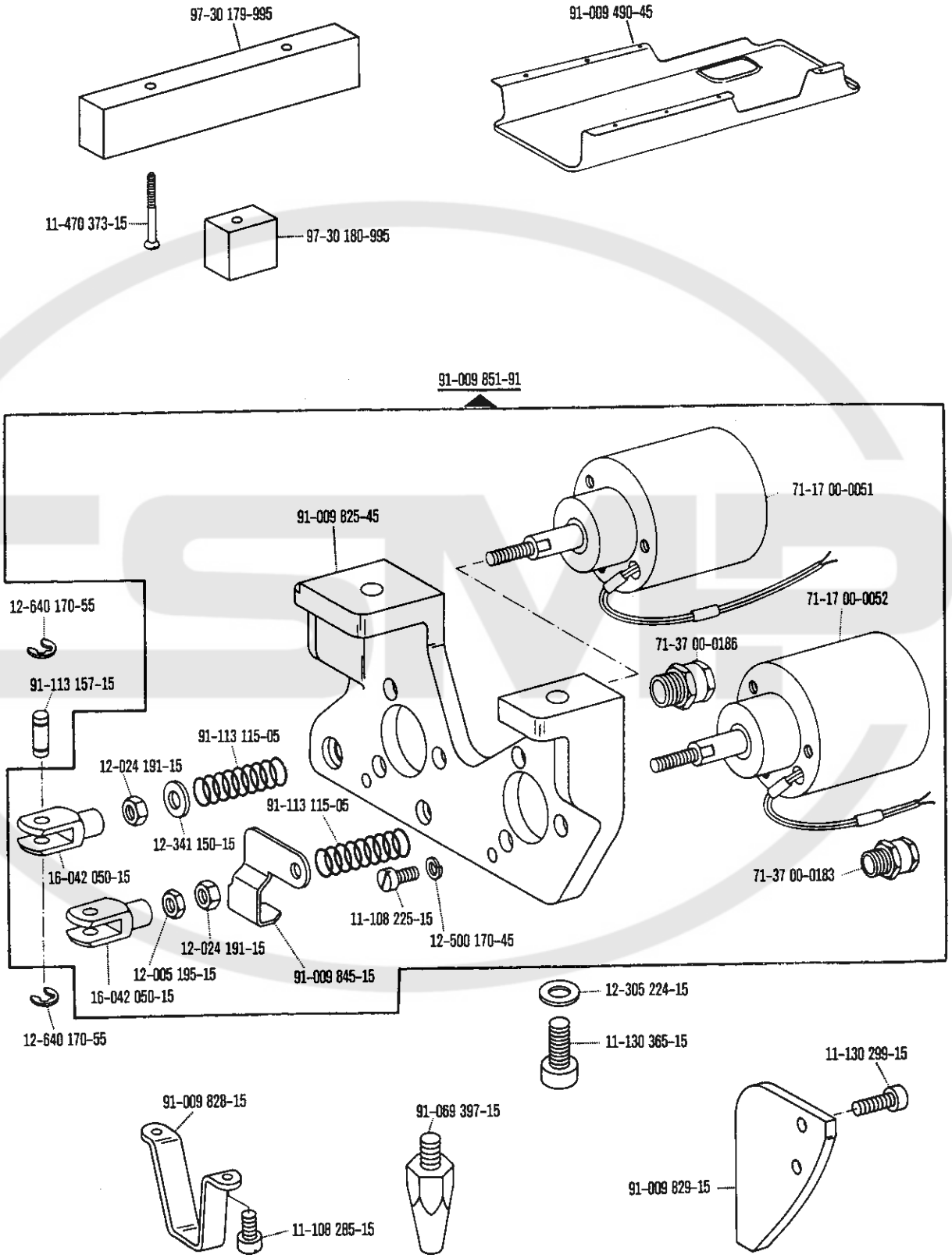
97-30 179-995
91-009 490-45
11-470 373-15
97-30 180-995
91-009 851-91
91-009 825-45
71-17 00-0051
71-17 00-0052
71-37 00-0186
71-37 00-0183
12-640 170-55
91-113 157-15
91-113 115-05
12-024 191-15
12-341 150-15
91-113 115-05
16-042 050-15
11-108 225-15
12-500 170-45
12-024 191-15
12-005 195-15
91-009 845-15
16-042 050-15
12-640 170-55
12-305 224-15
11-130 365-15
11-130 299-15
91-009 828-15
91-069 397-15
91-009 829-15
11-108 285-15

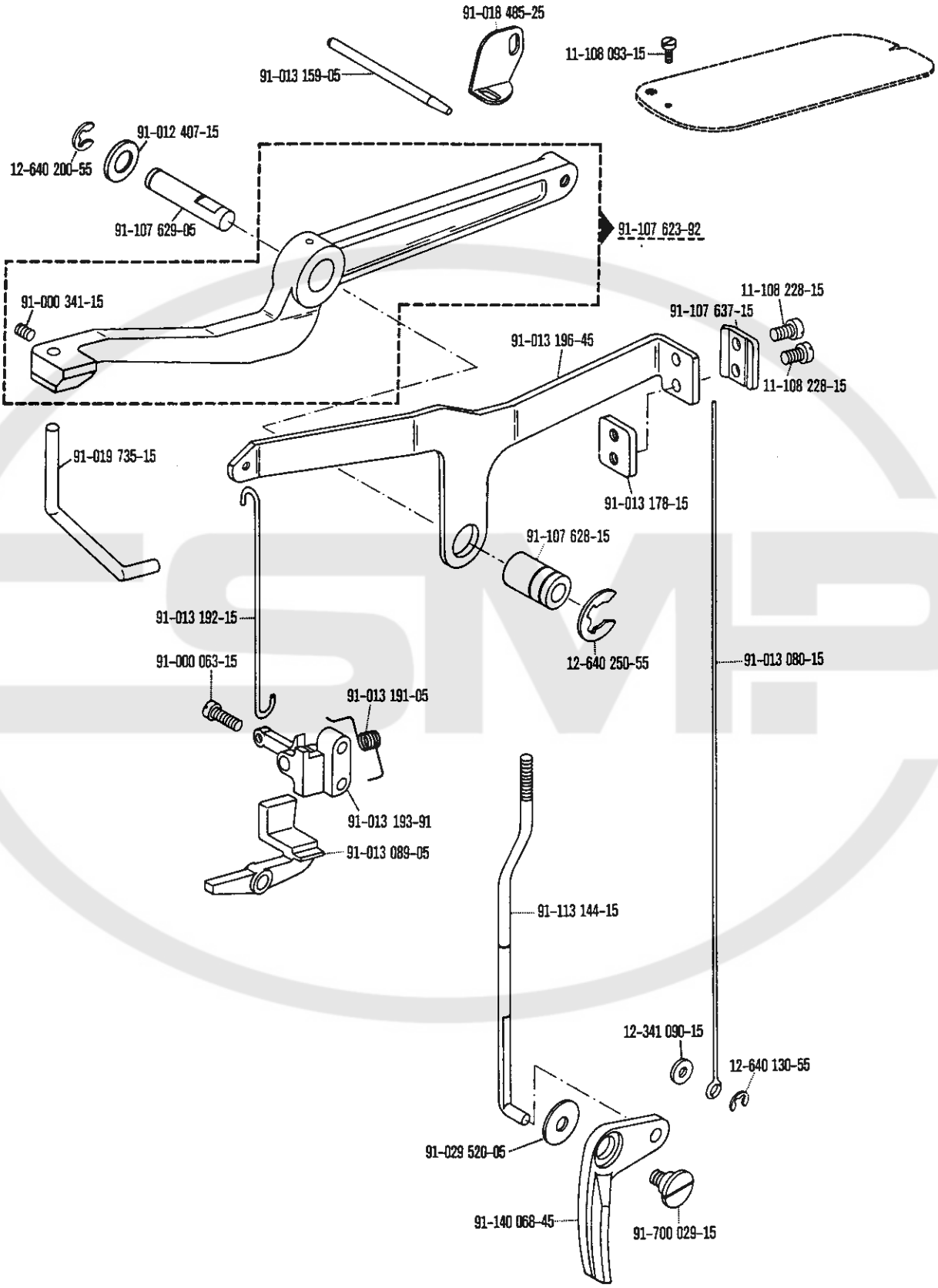

00-000 000-00 00-000 000-00 3070 siehe Erläuterungen Seite 6
see explanations on page 8
voir légende page 10
ver explicaciones de la página 12

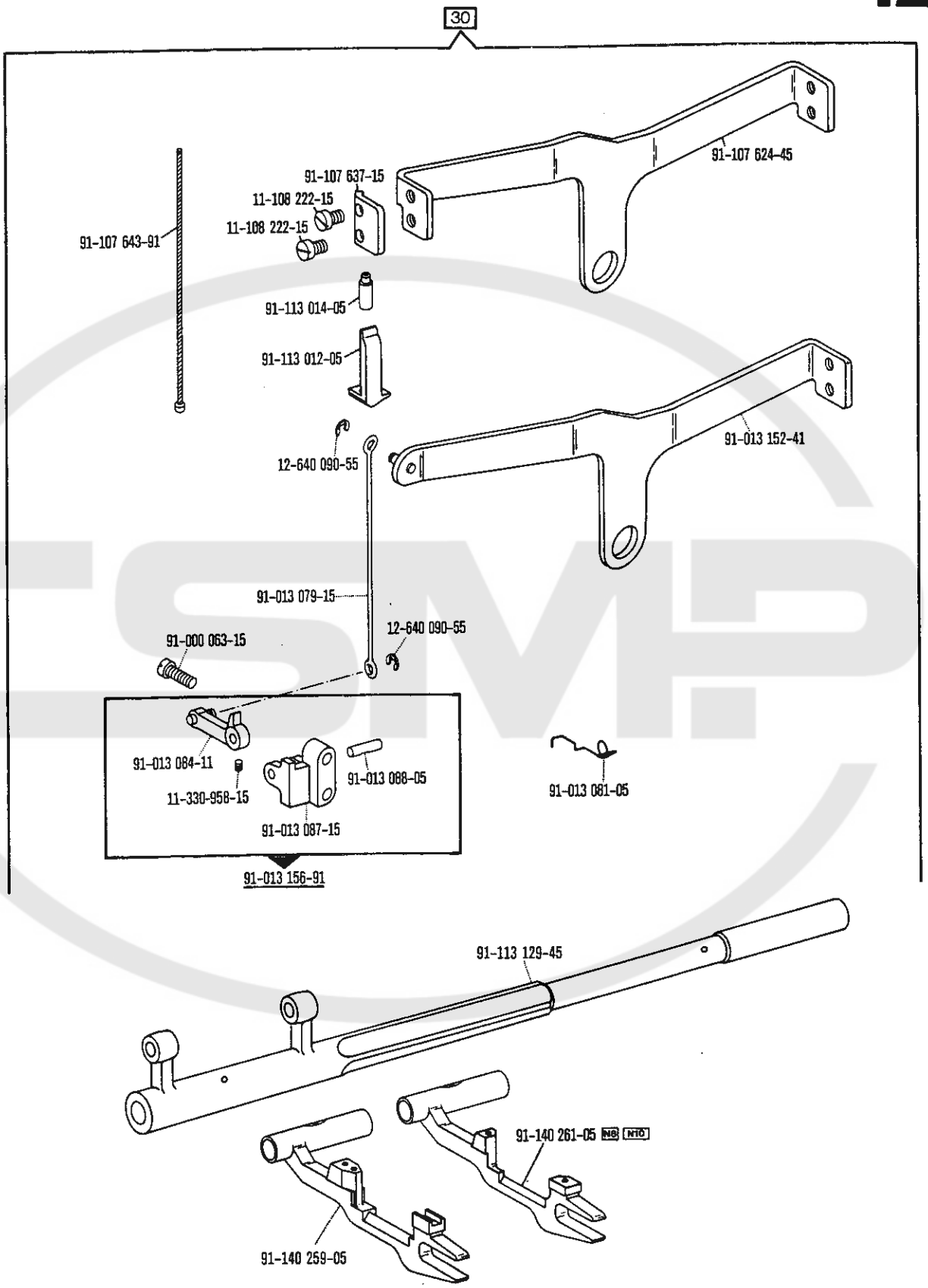
30
91-107 624-45
91-107 637-15
11-108 222-15
11-108 222-15
91-107 643-91
91-113 014-05
91-113 012-05
91-013 152-41
12-640 090-55
91-013 079-15
12-640 090-55
91-000 063-15
91-013 084-11
11-330-958-15
91-013 088-05
91-013 087-15
91-013 081-05
91-013 156-91
91-113 129-45
91-140 261-05 N8 N10
91-140 259-05

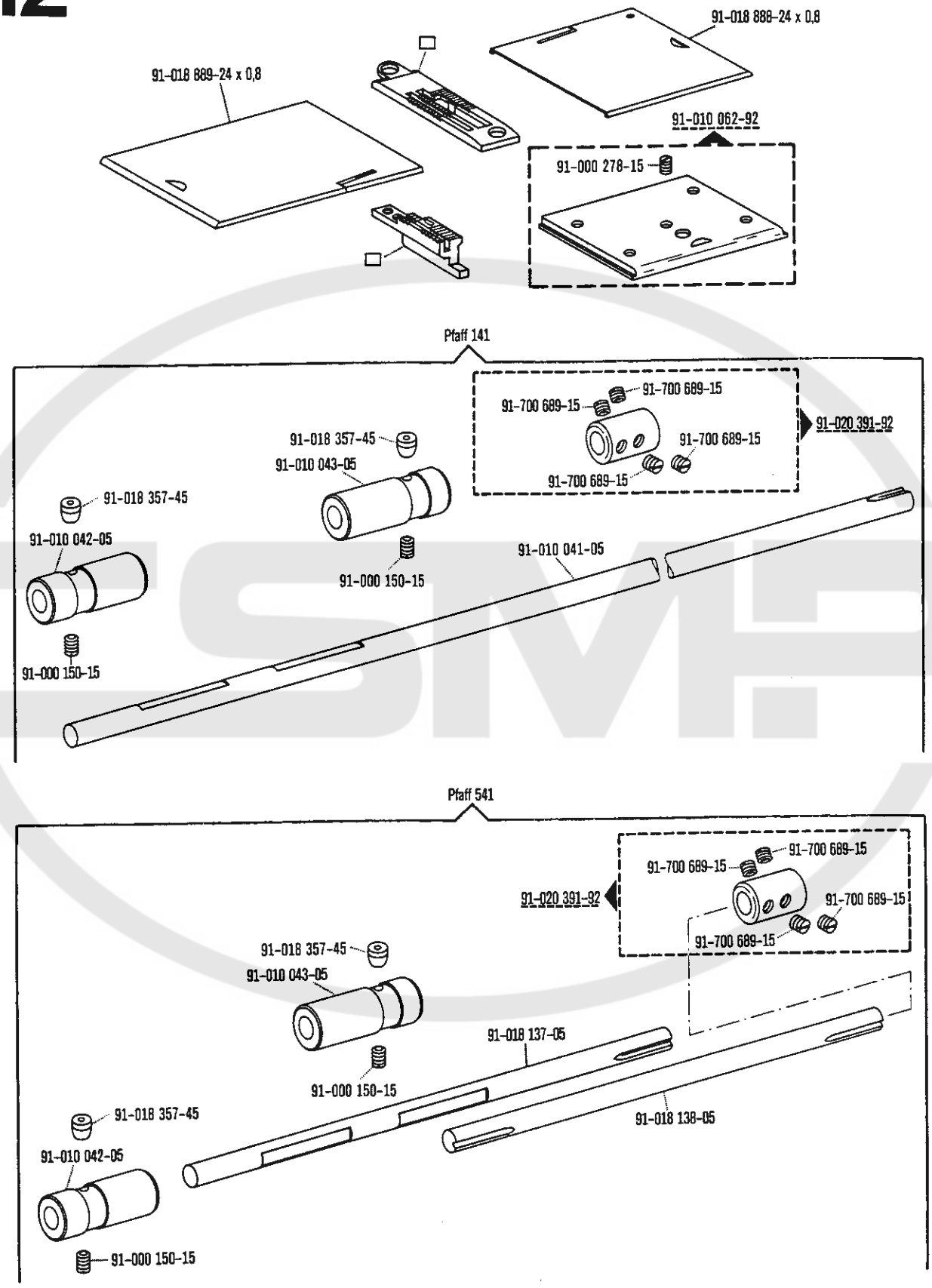

00-000 000-00 00-000 006-50 30/0 siehe Erläuterungen Seite 6
see explanations on page 8
voir légende page 10
ver explicaciones de la página 12

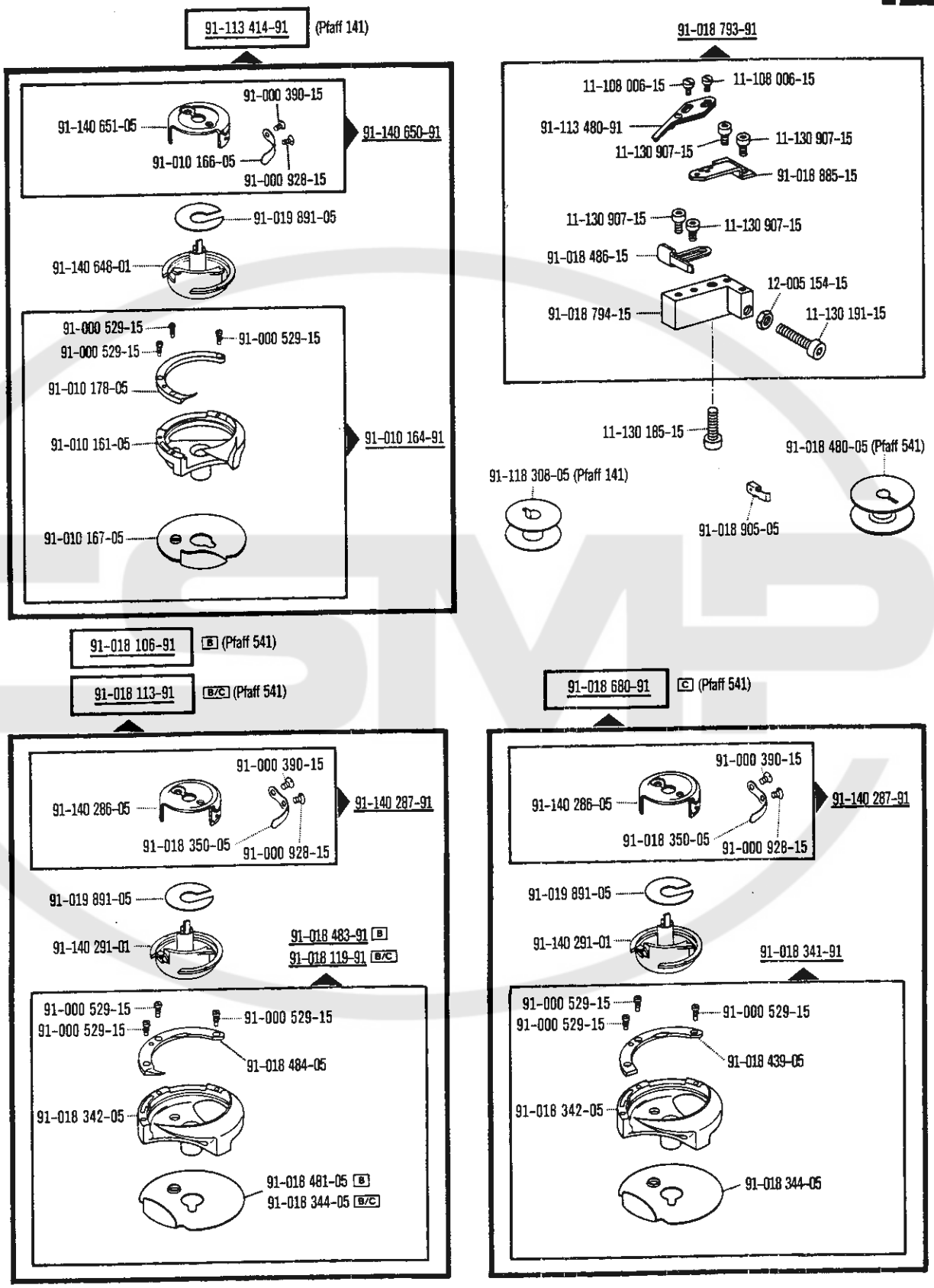
91-113 414-91 (Pfaff 141)
91-000 390-15
91-140 651-05
91-140 650-91
91-010 166-05
91-000 928-15
91-019 891-05
91-140 648-01
91-000 529-15
91-000 529-15
91-000 529-15
91-010 178-05
91-010 161-05
91-010 164-91
91-010 167-05
91-018 793-91
11-108 006-15
11-108 006-15
91-113 480-91
11-130 907-15
11-130 907-15
91-018 885-15
11-130 907-15
11-130 907-15
91-018 486-15
12-005 154-15
91-018 794-15
11-130 191-15
11-130 185-15
91-018 480-05 (Pfaff 541)
91-118 308-05 (Pfaff 141)
91-018 905-05
91-018 106-91 B (Pfaff 541)
91-018 113-91 B/C (Pfaff 541)
91-018 680-91 C (Pfaff 541)
91-000 390-15
91-140 286-05
91-140 287-91
91-018 350-05
91-000 928-15
91-019 891-05
91-140 291-01
91-018 483-91 B
91-018 119-91 B/C
91-000 529-15
91-000 529-15
91-000 529-15
91-018 484-05
91-018 342-05
91-018 481-05 B
91-018 344-05 B/C
91-000 390-15
91-140 286-05
91-140 287-91
91-018 350-05
91-000 928-15
91-019 891-05
91-140 291-01
91-018 341-91
91-000 529-15
91-000 529-15
91-000 529-15
91-018 439-05
91-018 342-05
91-018 344-05

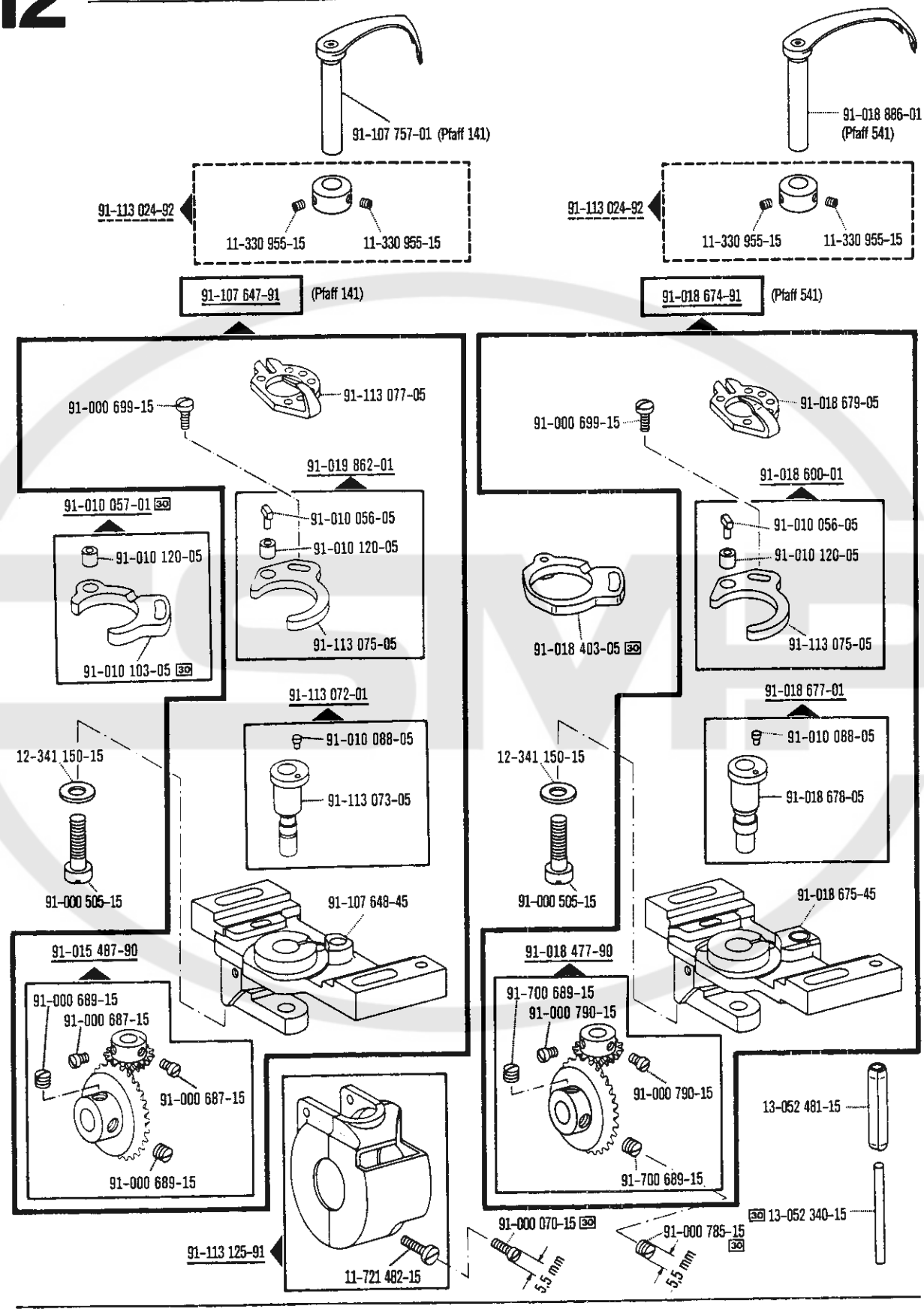

00-000 000-00 00-000 000-00 00-000 000-00 00-000 000-00 30 30/0 siehe Erläuterungen Seite 6
see explanations on page 8
voir légende page 10
ver explicaciones de la página 12

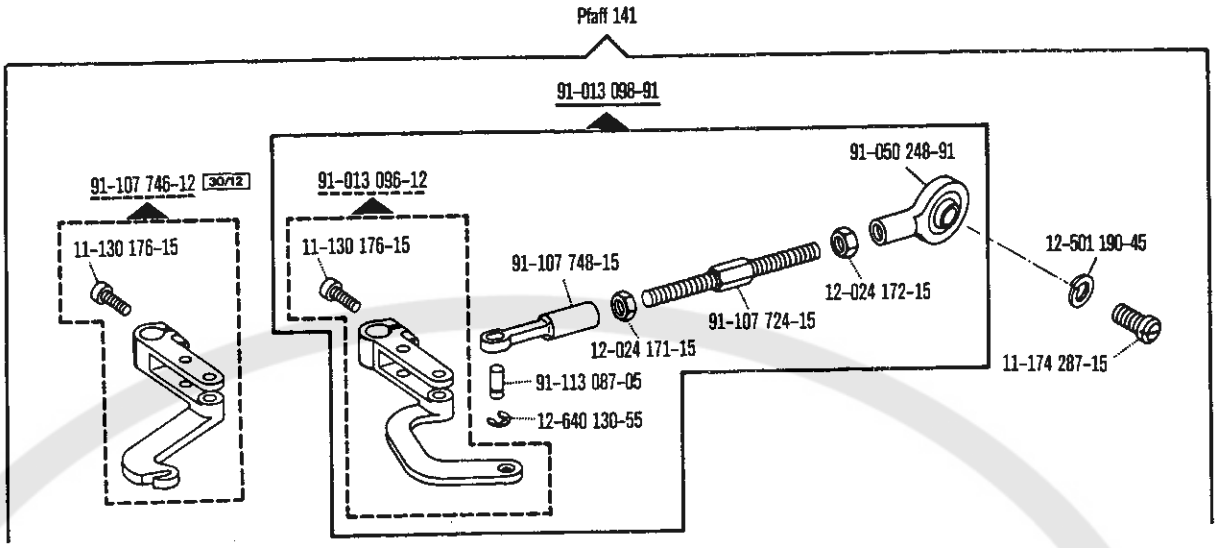
Pfaff 141
91-013 098-91
91-107 746-12 30/12
11-130 176-15
91-013 096-12
11-130 176-15
91-107 748-15
12-024 171-15
91-113 087-05
12-640 130-55
91-107 724-15
12-024 172-15
91-050 248-91
12-501 190-45
11-174 287-15

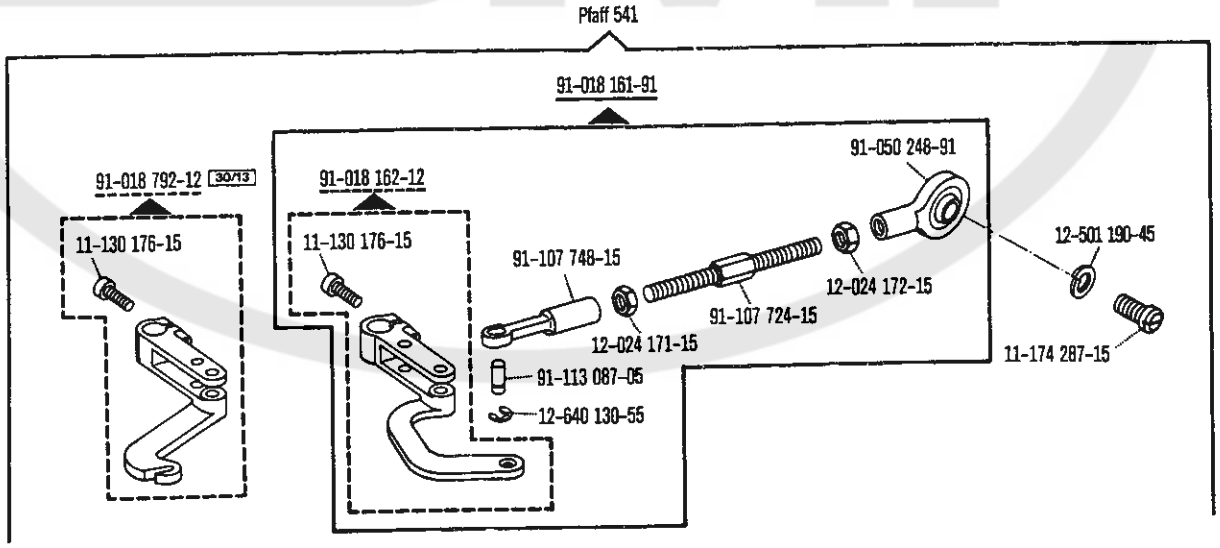
Pfaff 541
91-018 161-91
91-018 792-12 30/13
11-130 176-15
91-018 162-12
11-130 176-15
91-107 748-15
12-024 171-15
91-113 087-05
12-640 130-55
91-107 724-15
12-024 172-15
91-050 248-91
12-501 190-45
11-174 287-15

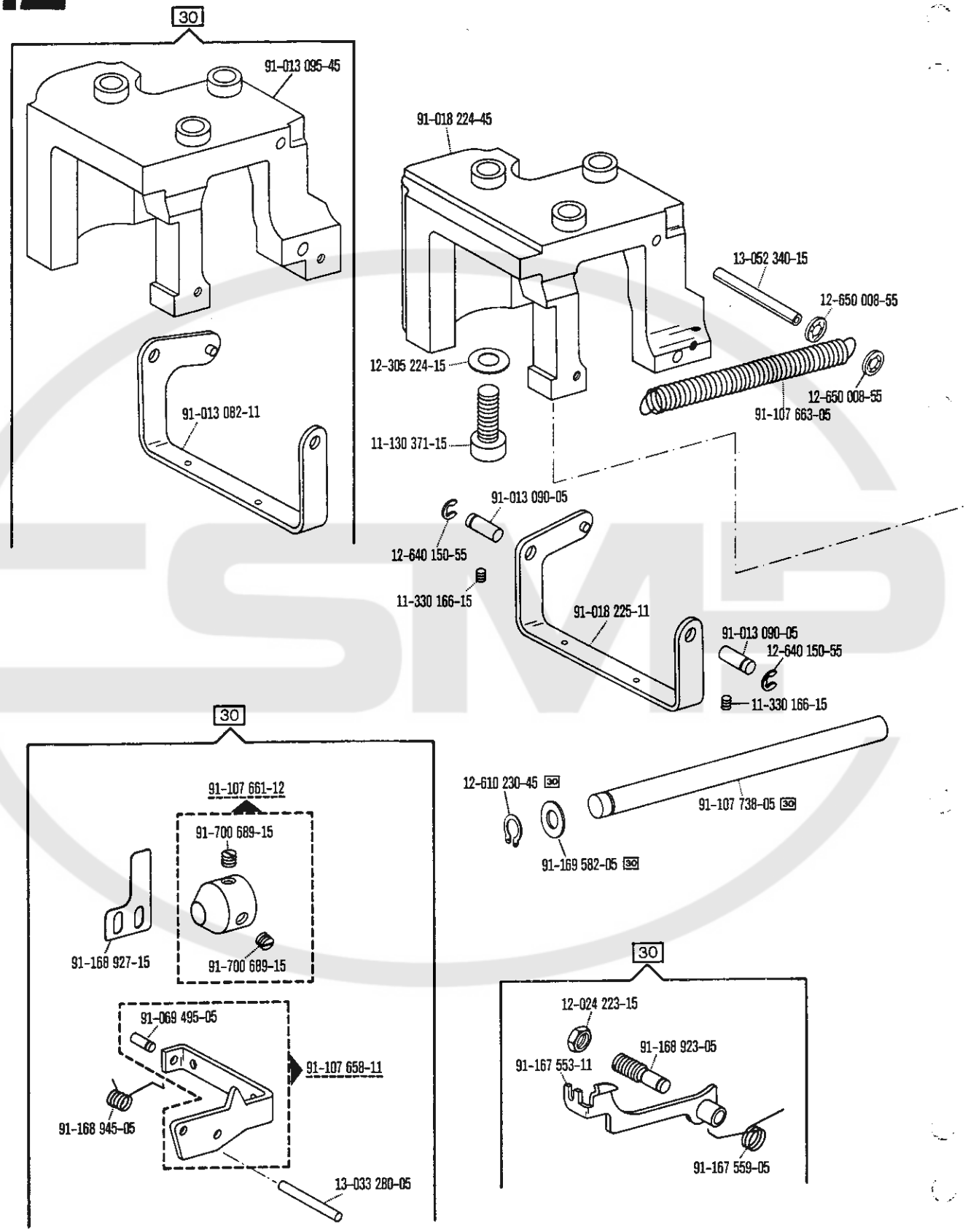

00-000 000-00 00-000 000-00 30 30/0 siehe Erläuterungen Seite 6
see explanations on page 8
voir légende page 10
ver explicaciones de la página 12

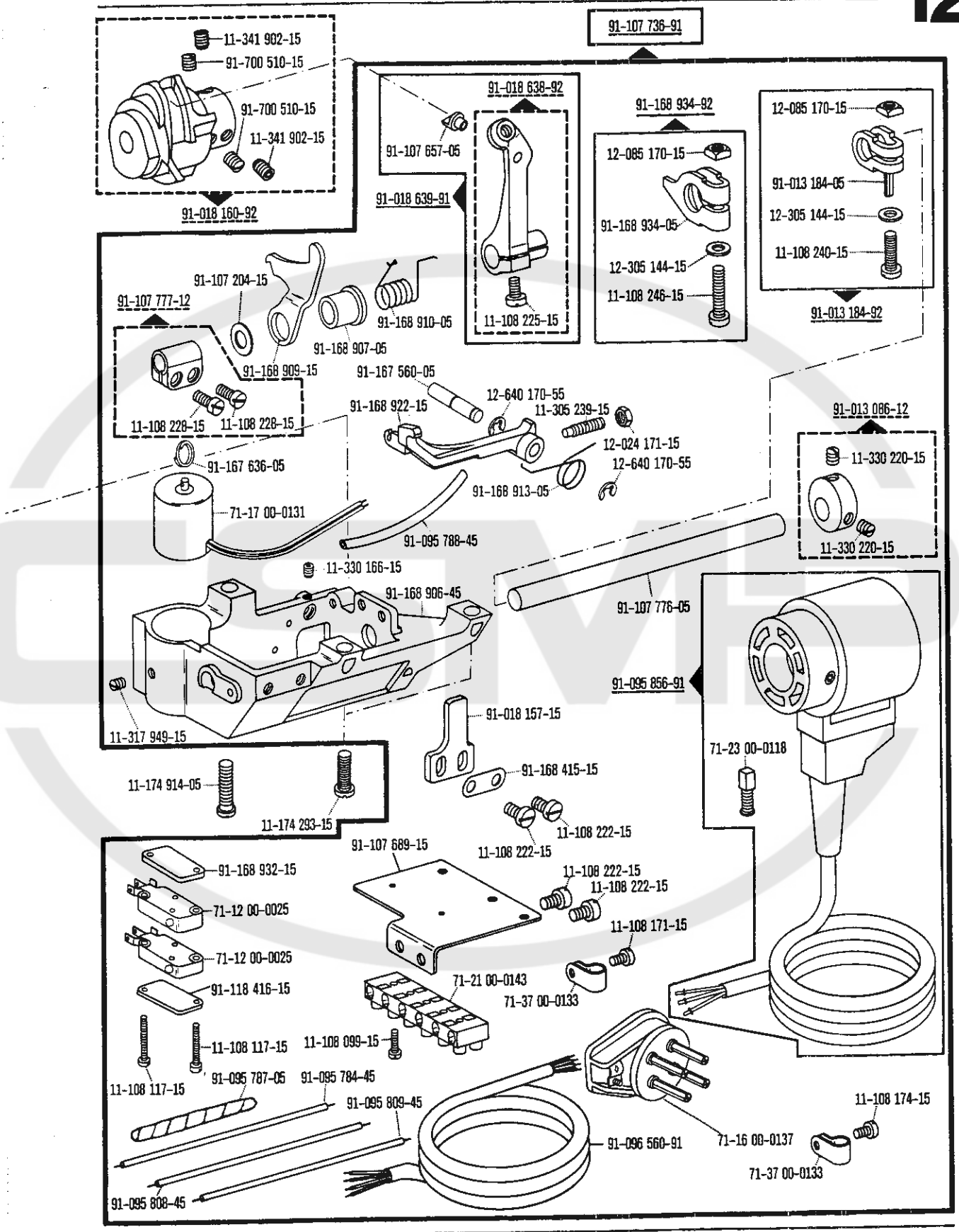
91-107 736-91
11-341 902-15
91-700 510-15
91-700 510-15
11-341 902-15
91-018 160-92
91-018 638-92
91-107 657-05
91-018 639-91
11-108 225-15
91-168 934-92
12-085 170-15
91-168 934-05
12-305 144-15
11-108 246-15
12-085 170-15
91-013 184-05
12-305 144-15
11-108 240-15
91-013 184-92
91-107 204-15
91-107 777-12
91-168 910-05
91-168 907-05
91-168 909-15
11-108 228-15
11-108 228-15
91-167 560-05
12-640 170-55
91-168 922-15
11-305 239-15
12-024 171-15
12-640 170-55
91-168 913-05
91-013 086-12
11-330 220-15
11-330 220-15
91-167 636-05
71-17 00-0131
91-095 788-45
11-330 166-15
91-168 906-45
91-107 776-05
91-095 856-91
11-317 949-15
91-018 157-15
91-168 415-15
71-23 00-0118
11-174 914-05
11-174 293-15
11-108 222-15
11-108 222-15
91-107 689-15
91-168 932-15
11-108 222-15
11-108 222-15
71-12 00-0025
11-108 171-15
71-12 00-0025
91-118 416-15
71-21 00-0143
71-37 00-0133
11-108 117-15
11-108 099-15
11-108 117-15
91-095 787-05
91-095 784-45
91-095 809-45
11-108 174-15
91-096 560-91
71-16 00-0137
71-37 00-0133
91-095 808-45

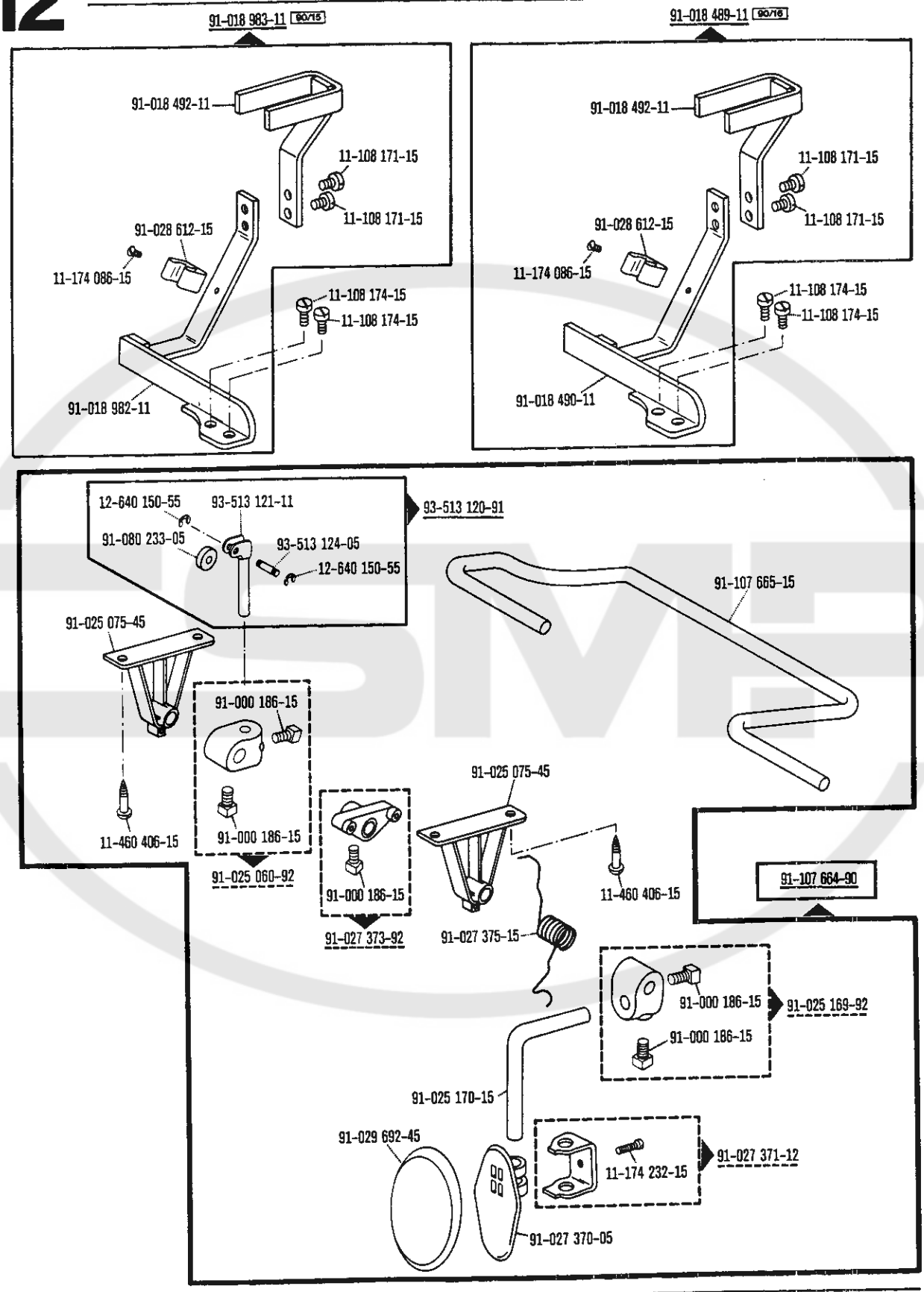

00-000 000-00 00-000 000-00 00-000 000-00 00-000 000-00 30/0 90/15 90/16

siehe Erläuterungen Seite 6
see explanations on page 8
voir légende page 10
ver explicaciones de la página 12

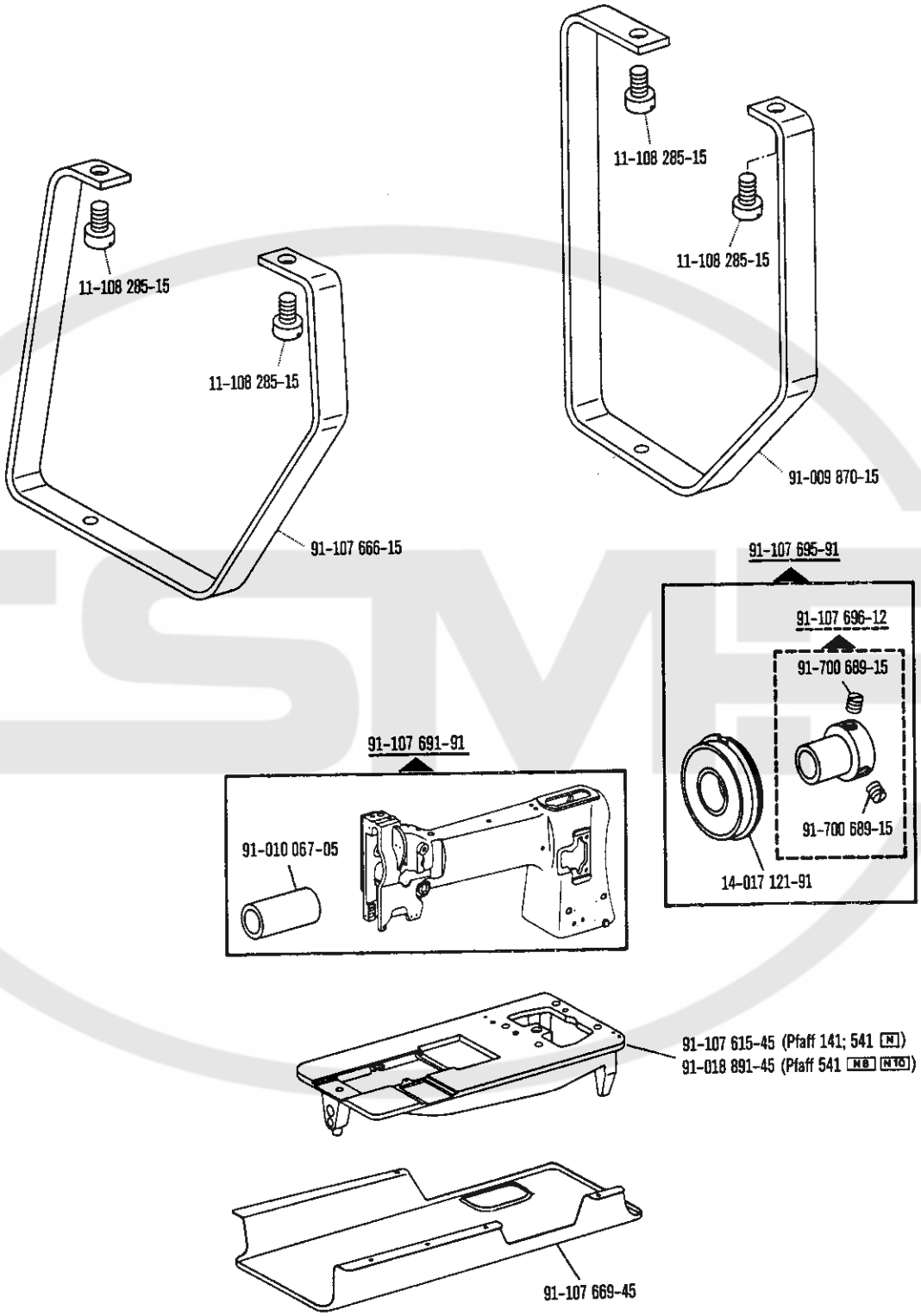
11-108 285-15
11-108 285-15
11-108 285-15
11-108 285-15
91-009 870-15
91-107 666-15
91-107 695-91
91-107 696-12
91-700 689-15
91-700 689-15
14-017 121-91
91-107 691-91
91-010 067-05
91-107 615-45 (Pfaff 141; 541 [N])
91-018 891-45 (Pfaff 541 [N8] [N10])
91-107 669-45

71-59 00-0259 90/7 90/8

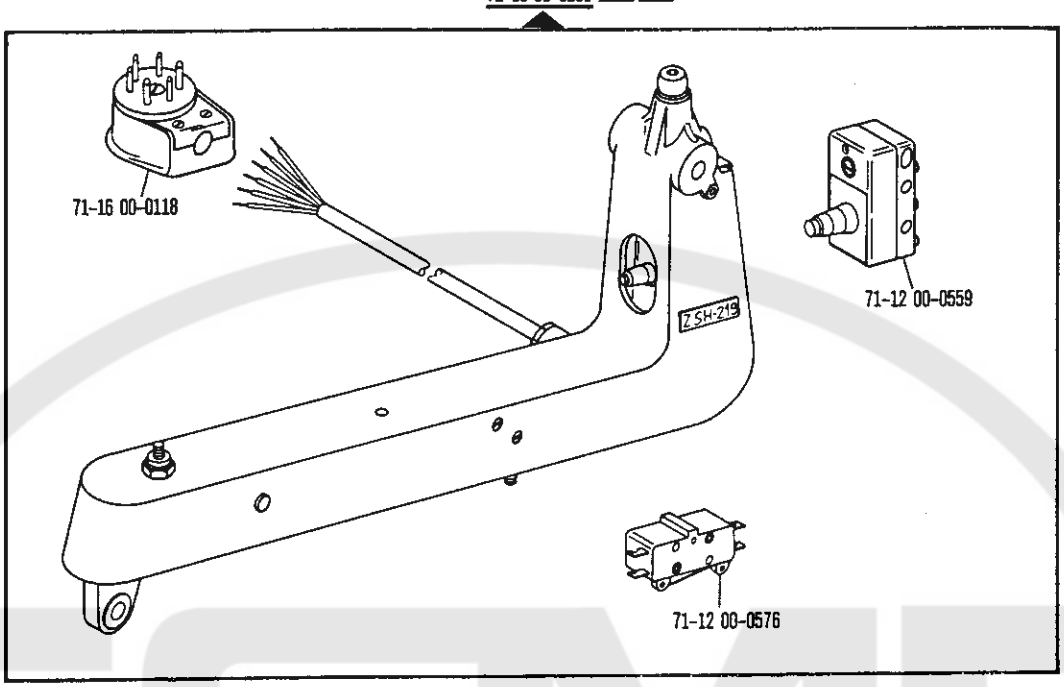

71-59 00-0268 90/8

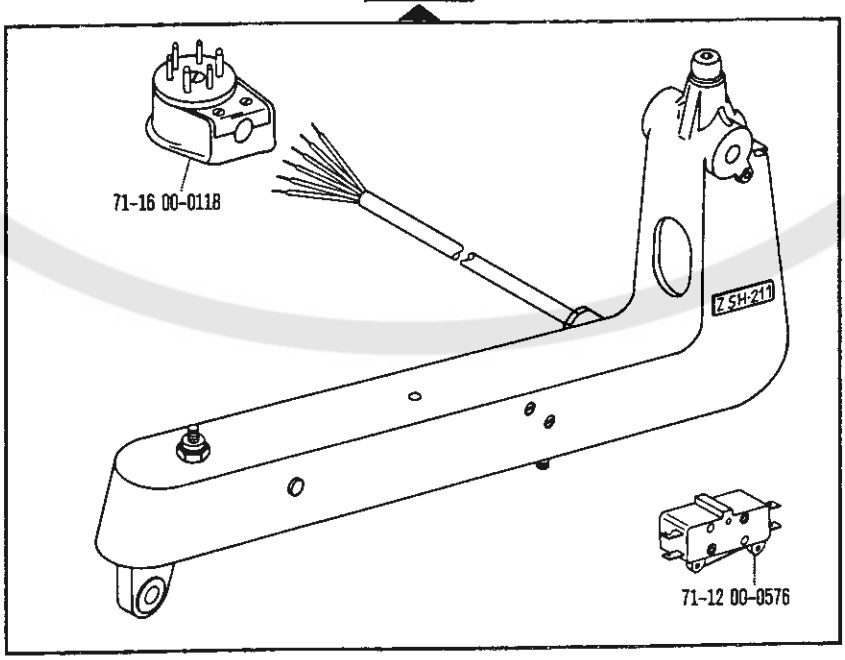

00-000 000-00 00-000 000-00 30/0 90/7 90/8 siehe Erläuterungen Seite 6
see explanations on page 8
voir légende page 10
ver explicaciones de la pagina 12

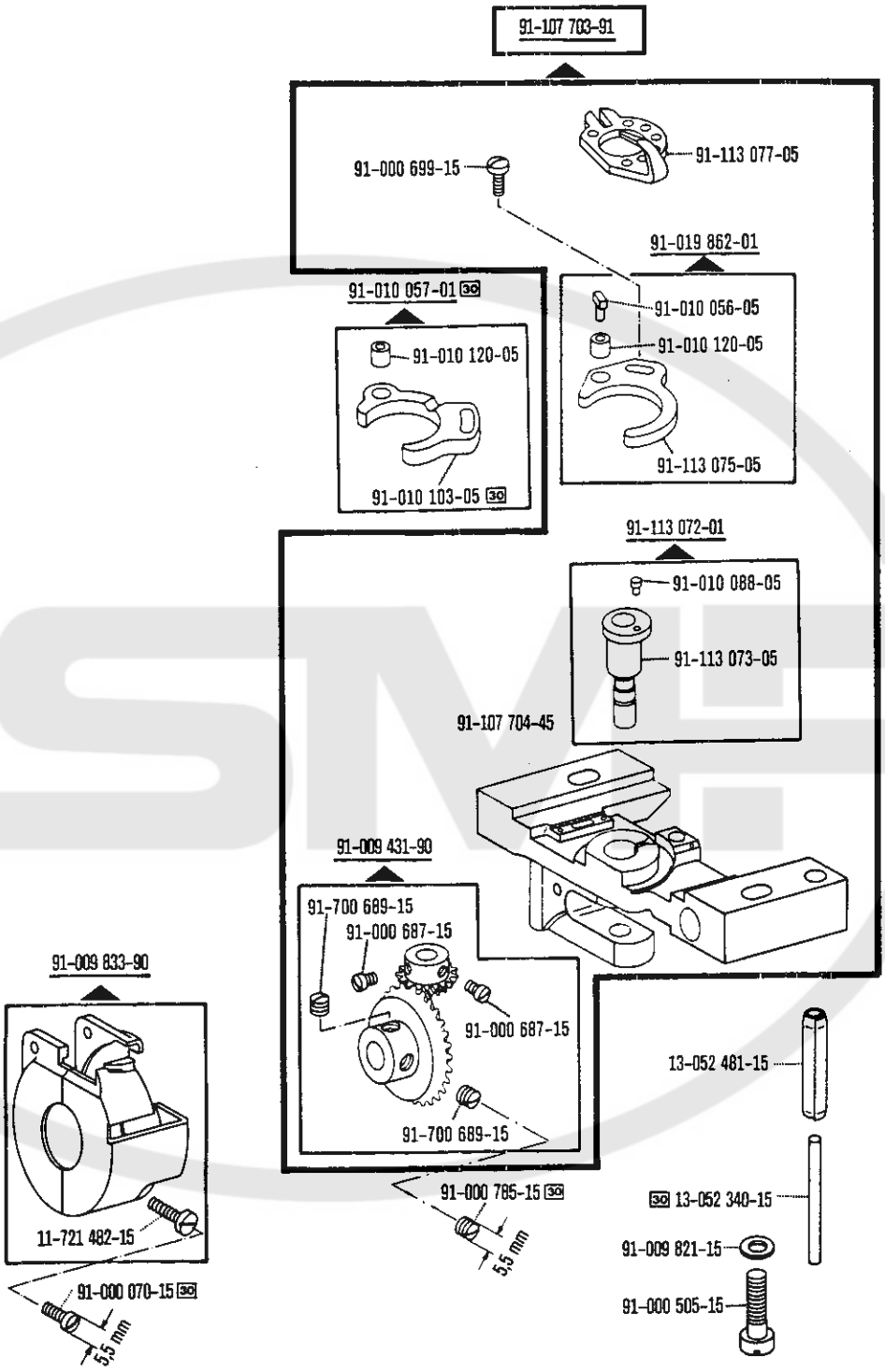
91-107 703-91
91-113 077-05
91-000 699-15
91-019 862-01
91-010 056-05
91-010 120-05
91-113 075-05
91-010 057-01 30
91-010 120-05
91-010 103-05 30
91-113 072-01
91-010 088-05
91-113 073-05
91-107 704-45
91-009 431-90
91-700 689-15
91-000 687-15
91-000 687-15
91-700 689-15
91-009 833-90
11-721 482-15
91-000 070-15 30
5,5 mm
91-000 785-15 30
5,5 mm
13-052 481-15
30 13-052 340-15
91-009 821-15
91-000 505-15

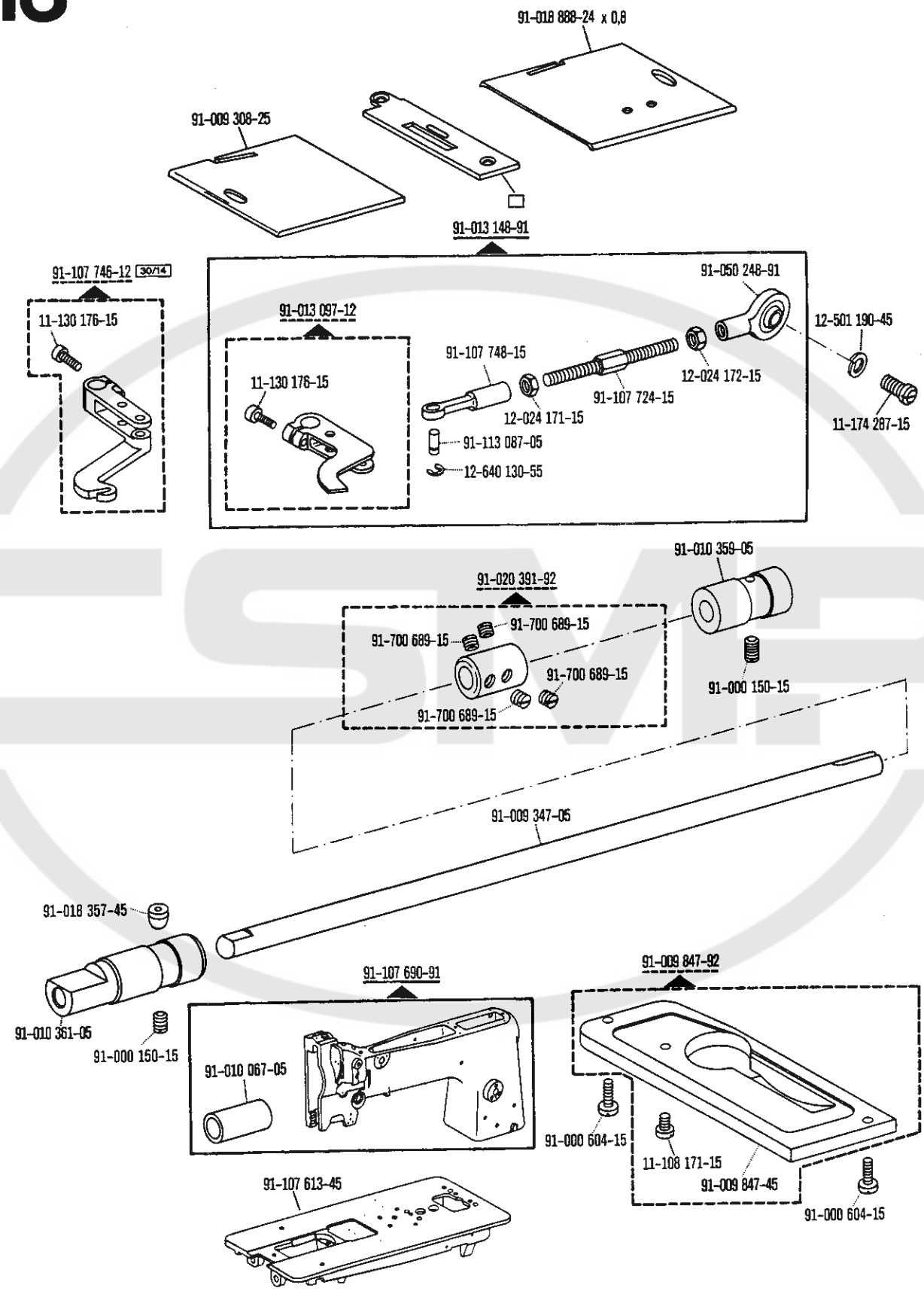

00-000 000-00 00-000 000-00 00-000 000-00 30/0 30/14 siehe Erläuterungen Seite 6
see explanations on page 8
voir légende page 10
ver explicaciones de la página 12

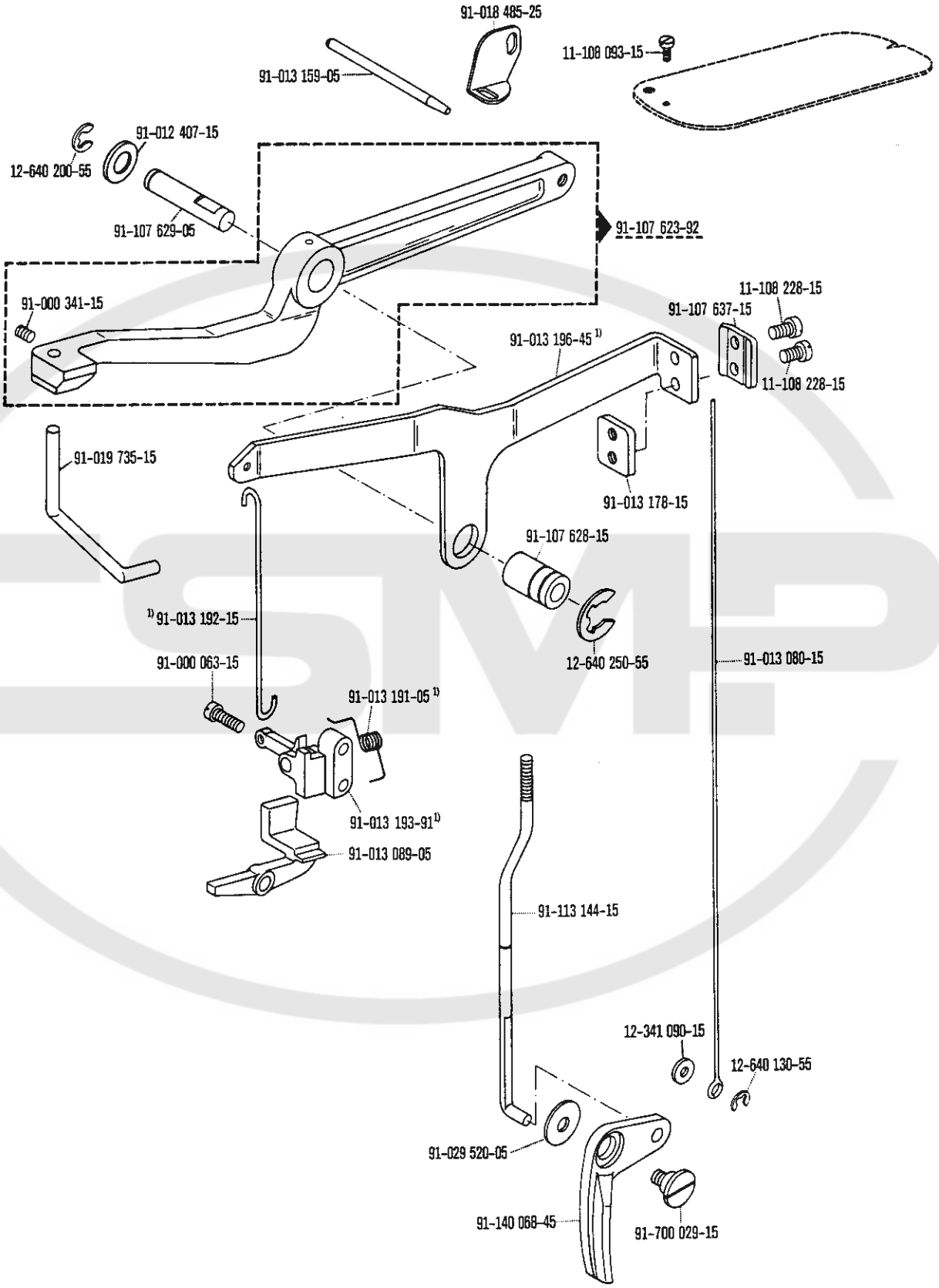

00-000 000-00 00-000 000-00 siehe Erläuterungen Seite 6
see explanations on page 8
voir légende page 10
ver explicaciones de la página 12

1) Frühere Ausführung siehe Seite 70
Earlier version, see page 70
Ancienne version, voir page 70
Tipo anterior, véase la página 70

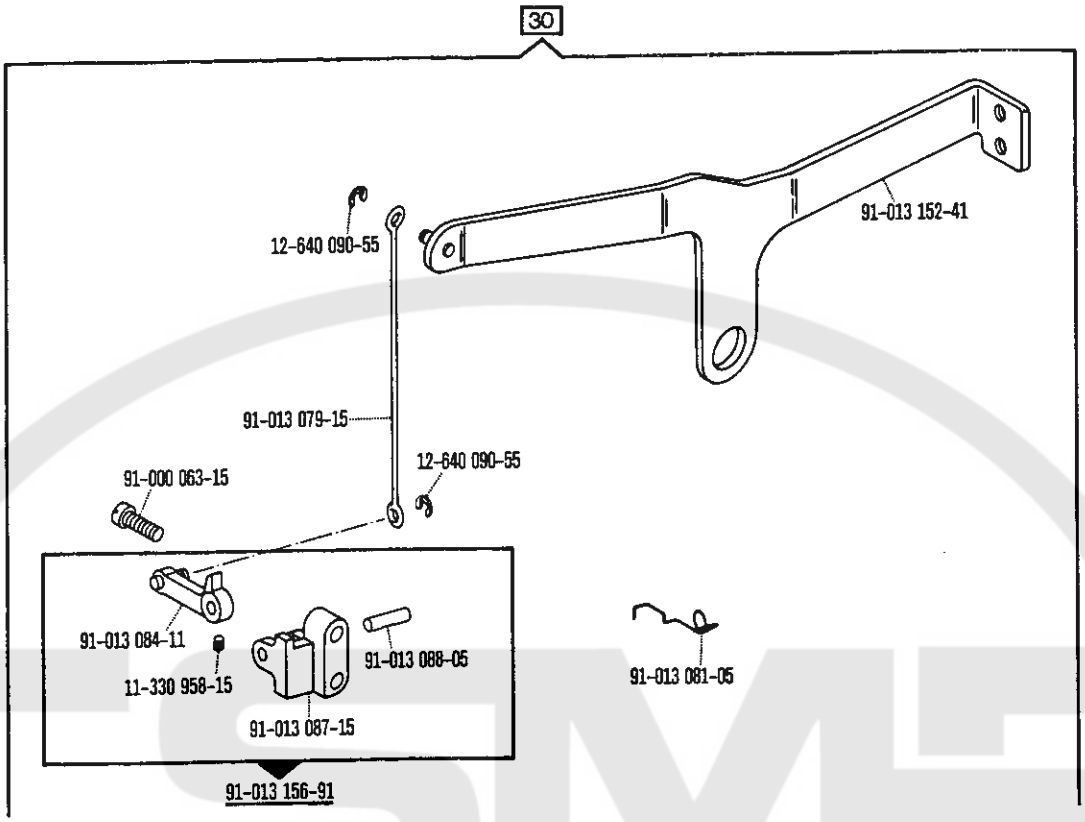

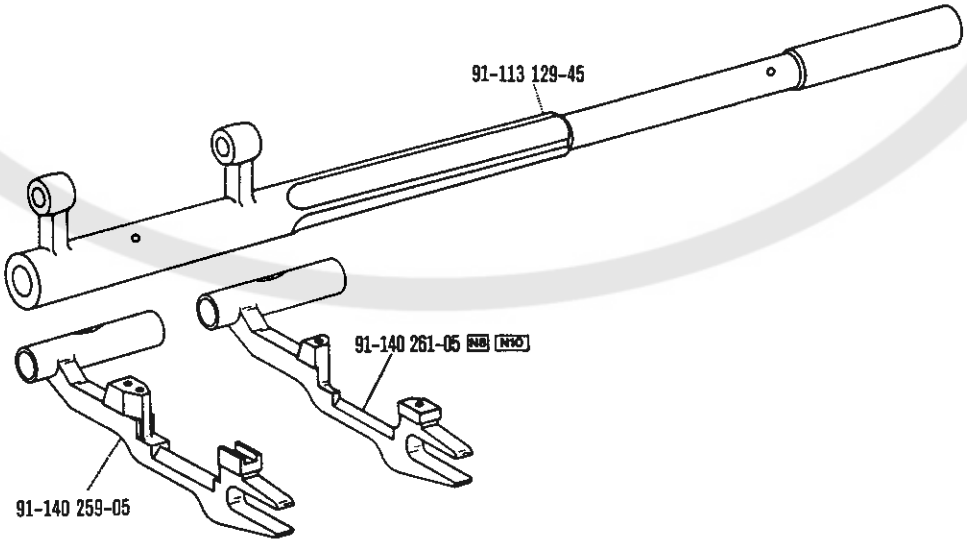

00-000 000-00 00-000 000-00 NB NHÖ 30 siehe Erläuterungen Seite 6
see explanations on page 8
voir légende page 10
ver explicaciones de la página 12

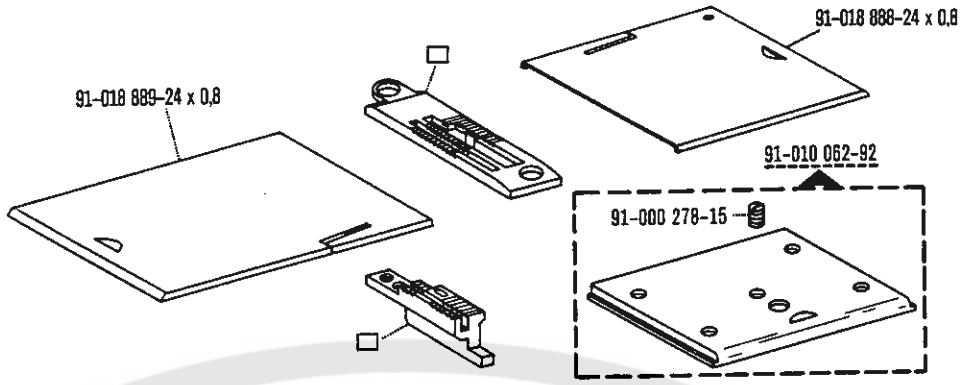

Pfaff 141

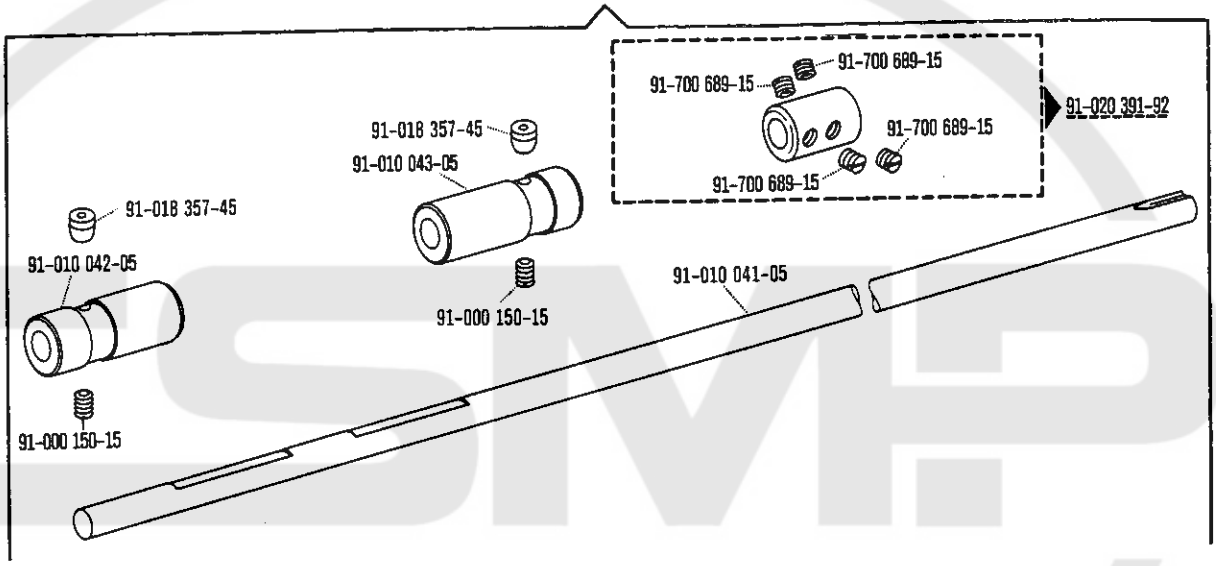

Pfaff 541

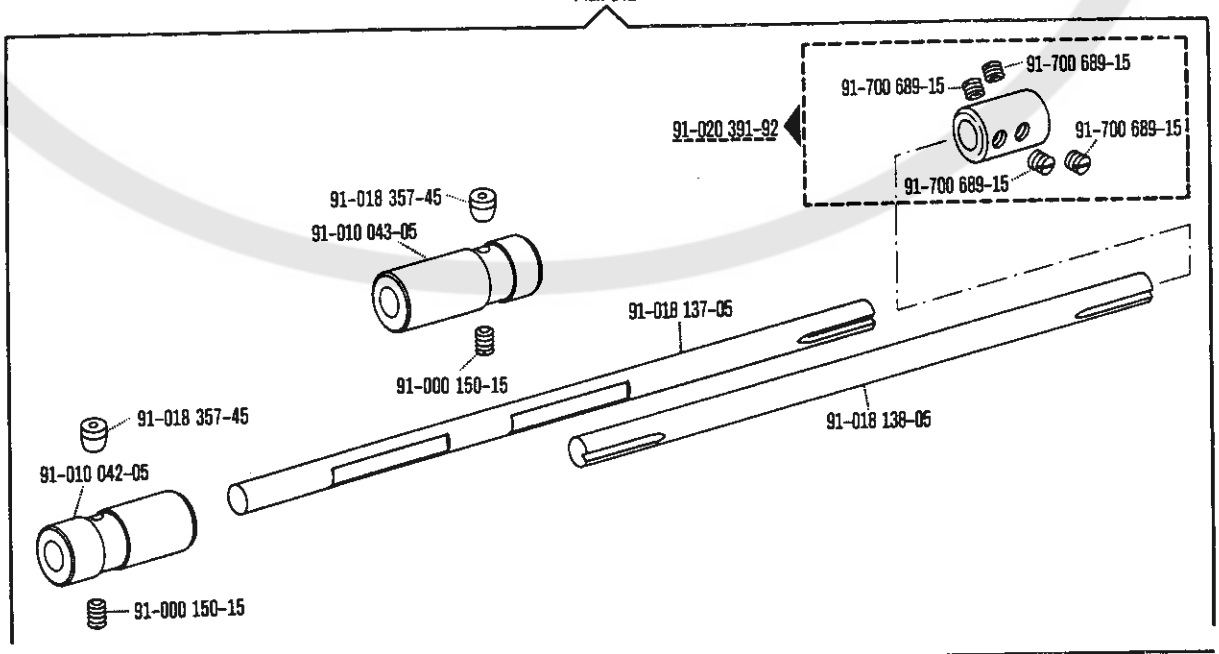

00-000 000-00 00-000 000-00 ☐ siehe Erläuterungen Seite 6
see explanations on page 8
voir légende page 10
ver explicaciones de la página 12

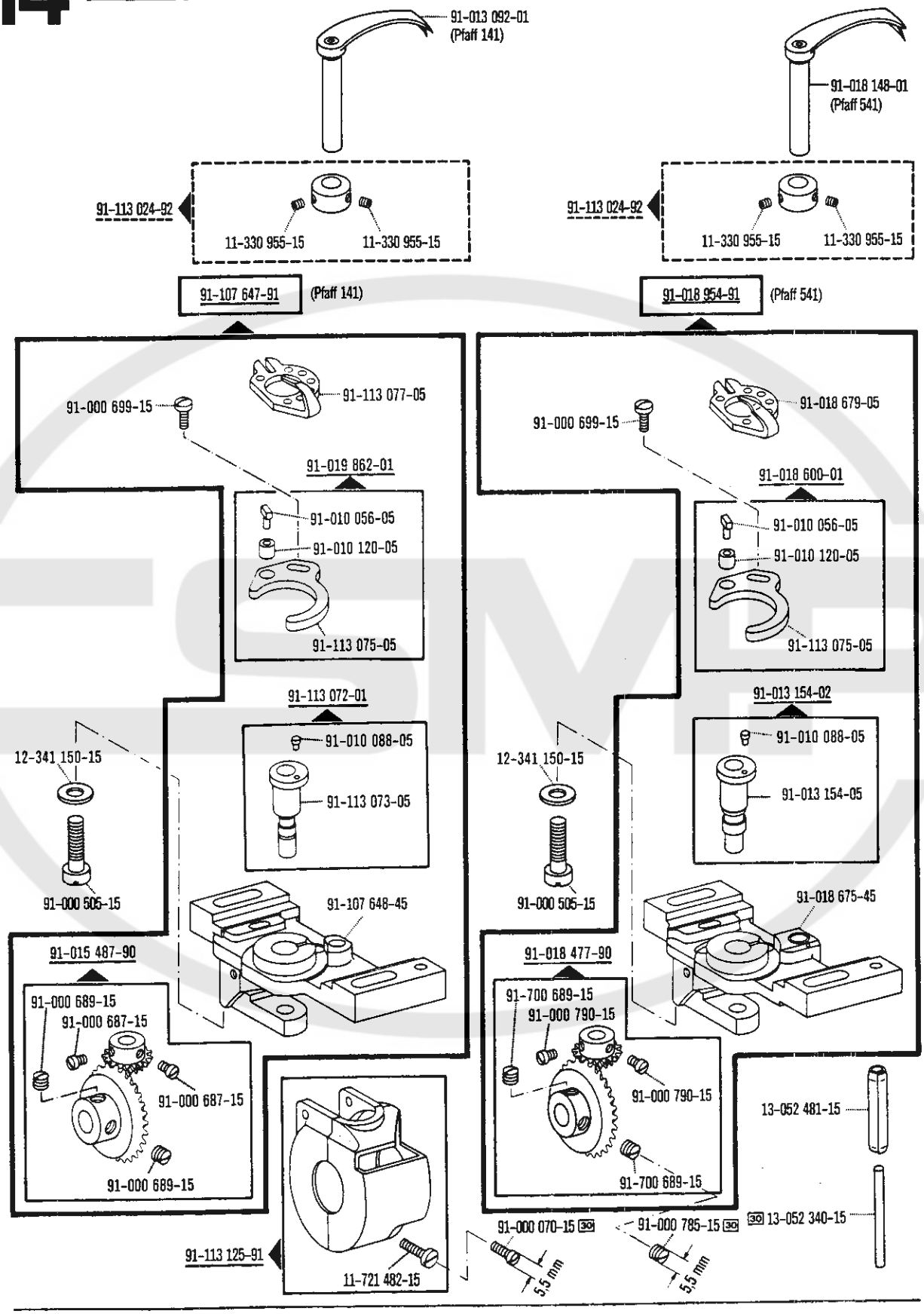

06-000 000-00 00-000 000-00 09-000 004-00 00-000 000-00 30 siehe Erläuterungen Seite 6
see explanations on page 8
voir légende page 10
ver explicaciones de la página 12

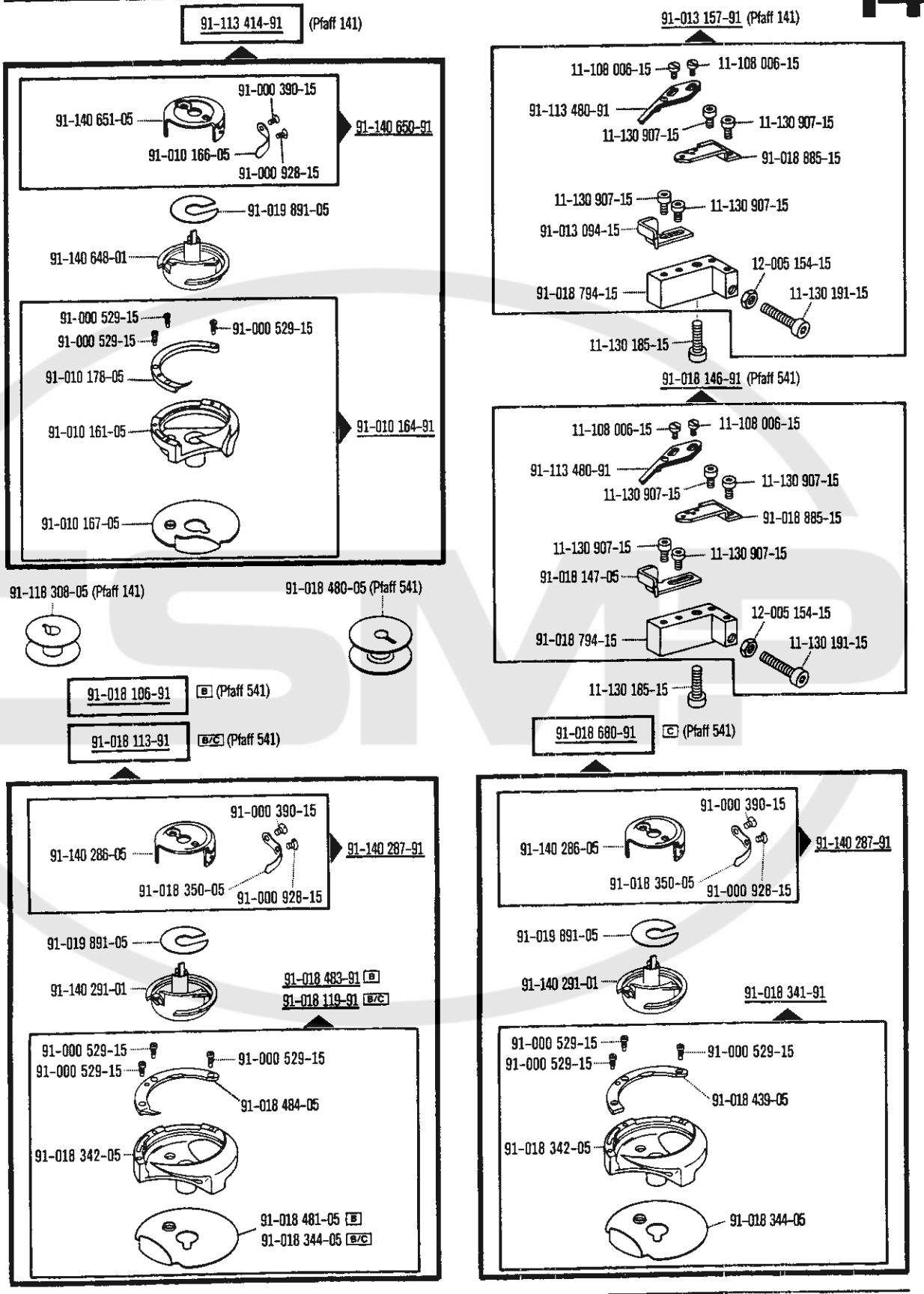
91-113 414-91 (Pfaff 141)
91-000 390-15
91-140 651-05
91-140 650-91
91-010 166-05
91-000 928-15
91-019 891-05
91-140 648-01
91-000 529-15
91-000 529-15
91-000 529-15
91-010 178-05
91-010 161-05
91-010 164-91
91-010 167-05
91-118 308-05 (Pfaff 141)
91-018 480-05 (Pfaff 541)
91-018 106-91 B (Pfaff 541)
91-018 113-91 B/C (Pfaff 541)
91-000 390-15
91-140 286-05
91-140 287-91
91-018 350-05
91-000 928-15
91-019 891-05
91-140 291-01
91-018 483-91 B
91-018 119-91 B/C
91-000 529-15
91-000 529-15
91-000 529-15
91-018 484-05
91-018 342-05
91-018 481-05 B
91-018 344-05 B/C
91-013 157-91 (Pfaff 141)
11-108 006-15
11-108 006-15
91-113 480-91
11-130 907-15
11-130 907-15
91-018 885-15
11-130 907-15
11-130 907-15
91-013 094-15
12-005 154-15
91-018 794-15
11-130 191-15
11-130 185-15
91-018 146-91 (Pfaff 541)
11-108 006-15
11-108 006-15
91-113 480-91
11-130 907-15
11-130 907-15
91-018 885-15
11-130 907-15
11-130 907-15
91-018 147-05
12-005 154-15
91-018 794-15
11-130 191-15
11-130 185-15
91-018 680-91 C (Pfaff 541)
91-000 390-15
91-140 286-05
91-140 287-91
91-018 350-05
91-000 928-15
91-019 891-05
91-140 291-01
91-018 341-91
91-000 529-15
91-000 529-15
91-000 529-15
91-018 439-05
91-018 342-05
91-018 344-05

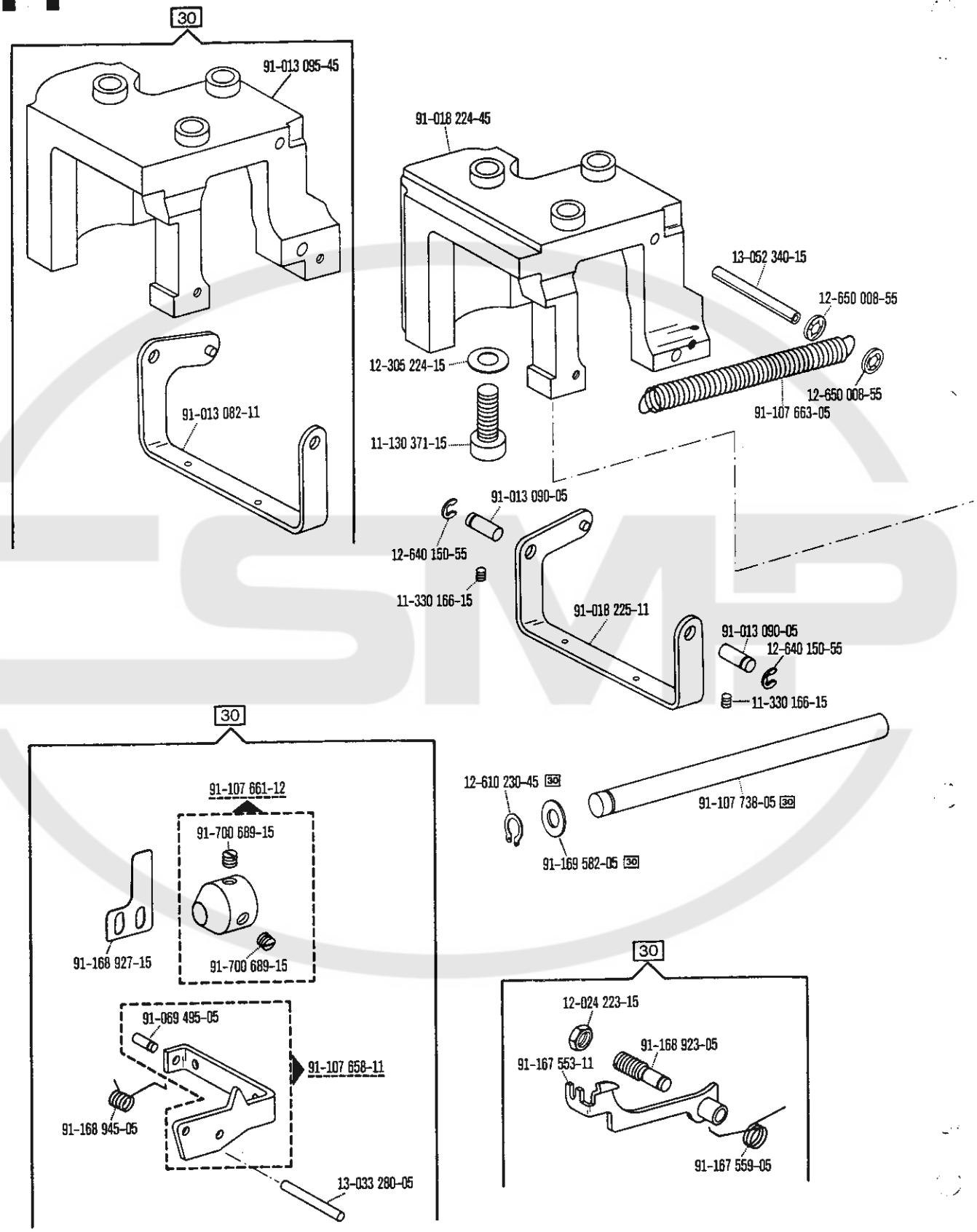

00-000 000-00 04-000 000-00 30 siehe Erläuterungen Seite 6
see explanations on page 8
voir légende page 10
ver explicaciones de la página 12

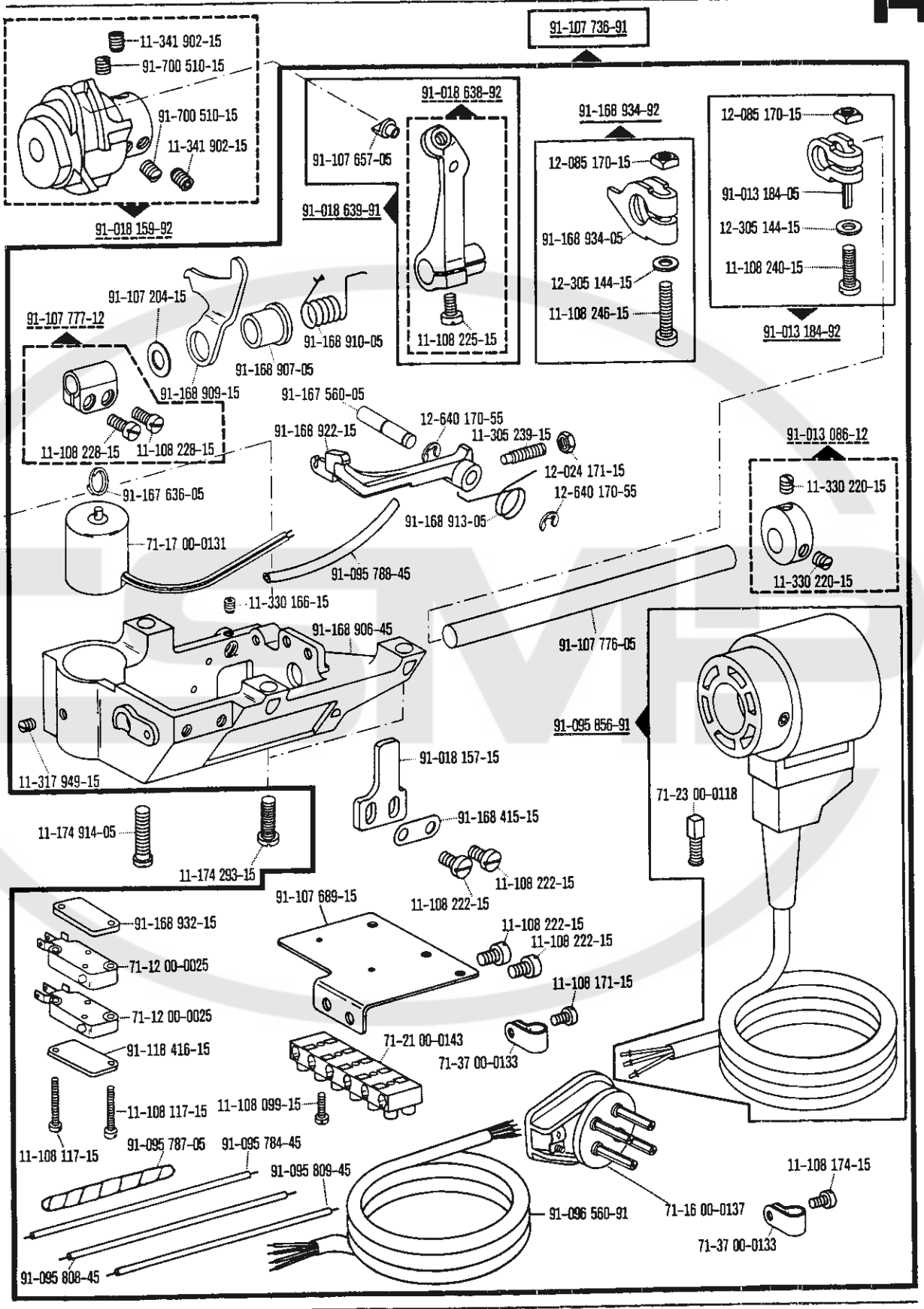
91-107 736-91
11-341 902-15
91-700 510-15
91-700 510-15
11-341 902-15
91-018 159-92
91-018 638-92
91-107 657-05
91-018 639-91
11-108 225-15
91-168 934-92
12-085 170-15
91-168 934-05
12-305 144-15
11-108 246-15
12-085 170-15
91-013 184-05
12-305 144-15
11-108 240-15
91-013 184-92
91-107 204-15
91-107 777-12
91-168 910-05
91-168 907-05
91-168 909-15
11-108 228-15
11-108 228-15
91-167 560-05
12-640 170-55
91-168 922-15
11-305 239-15
12-024 171-15
12-640 170-55
91-168 913-05
91-013 086-12
11-330 220-15
11-330 220-15
91-167 636-05
71-17 00-0131
91-095 788-45
11-330 166-15
91-168 906-45
91-107 776-05
91-095 856-91
11-317 949-15
91-018 157-15
91-168 415-15
71-23 00-0118
11-174 914-05
11-174 293-15
11-108 222-15
11-108 222-15
91-107 689-15
91-168 932-15
11-108 222-15
11-108 222-15
71-12 00-0025
11-108 171-15
71-12 00-0025
91-118 416-15
71-21 00-0143
71-37 00-0133
11-108 117-15
11-108 099-15
11-108 117-15
91-095 787-05
91-095 784-45
91-095 809-45
11-108 174-15
91-096 560-91
71-16 00-0137
71-37 00-0133
91-095 808-45

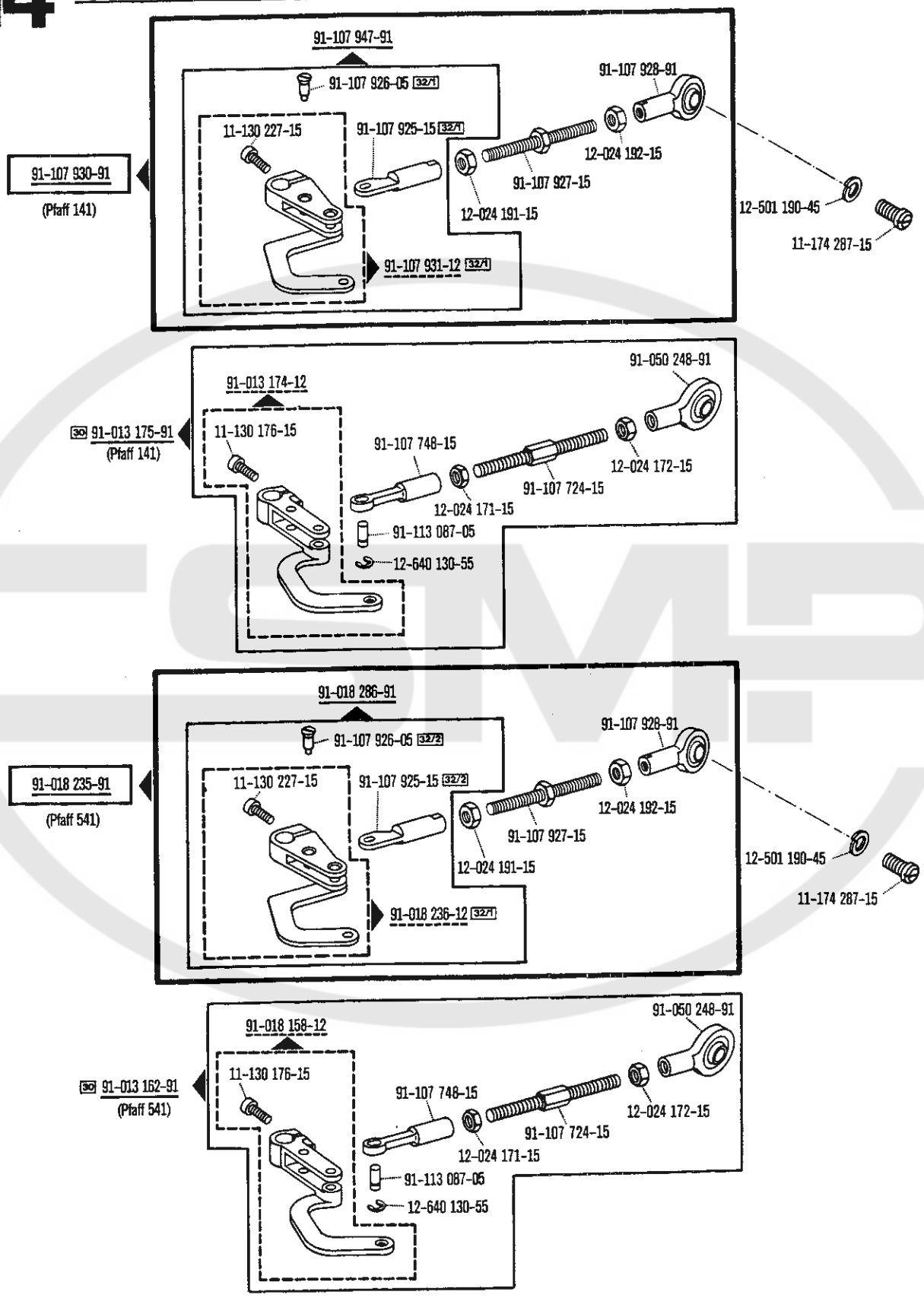

00-000 000-00 00-000 000-00 00-000 000-00 00-000 000-00 30 32/1 32/2 siehe Erläuterungen Seite 6
see explanations on page 8
voir légende page 10
ver explicaciones de la página 12

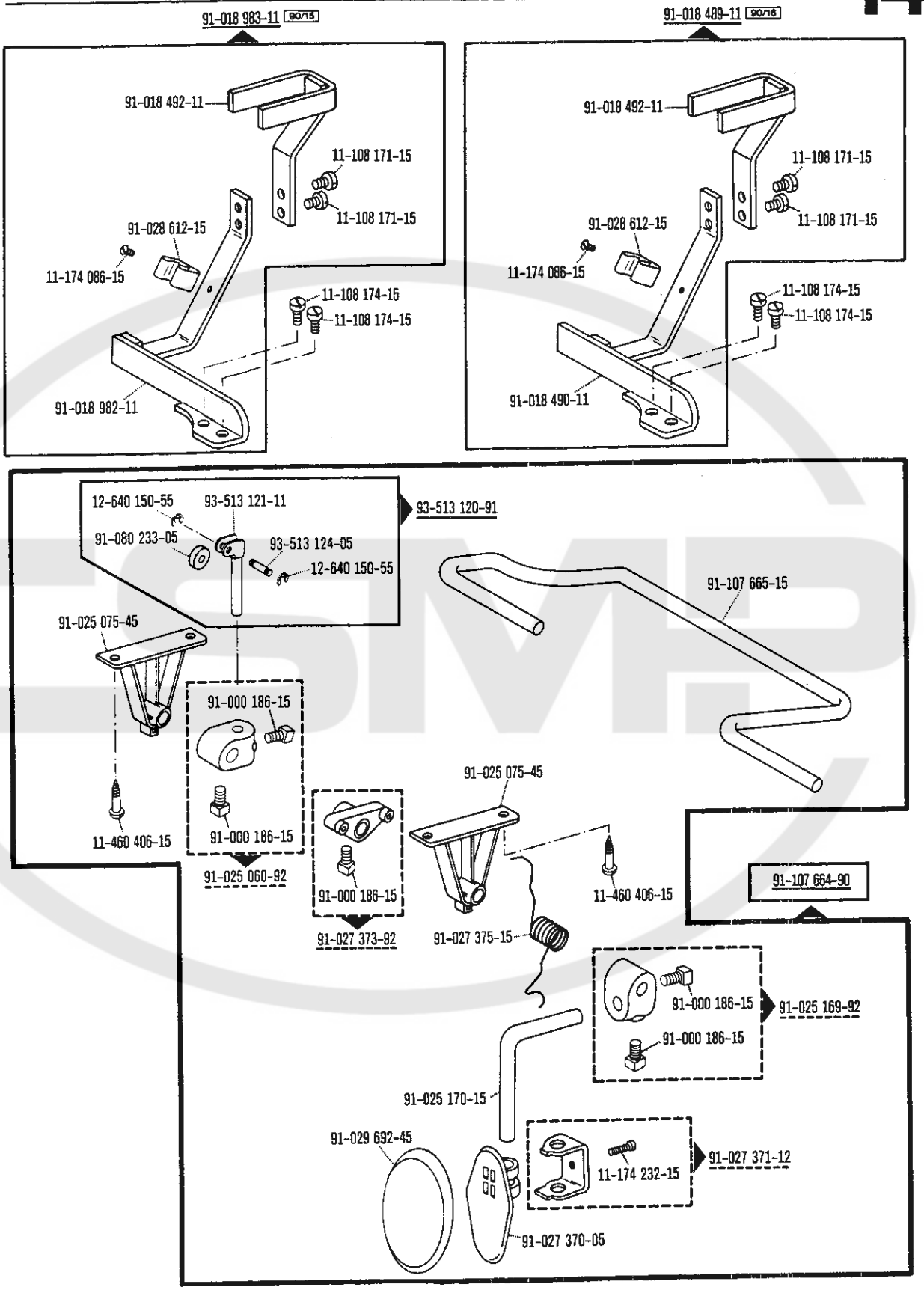
91-018 983-11 90/15
91-018 489-11 90/16
91-018 492-11
11-108 171-15
11-108 171-15
91-028 612-15
11-174 086-15
11-108 174-15
11-108 174-15
91-018 982-11
91-018 490-11
12-640 150-55
93-513 121-11
91-080 233-05
93-513 124-05
12-640 150-55
93-513 120-91
91-107 665-15
91-025 075-45
91-000 186-15
91-000 186-15
11-460 406-15
91-025 060-92
91-025 075-45
91-000 186-15
91-027 373-92
11-460 406-15
91-027 375-15
91-107 664-90
91-000 186-15
91-000 186-15
91-025 169-92
91-025 170-15
91-029 692-45
11-174 232-15
91-027 371-12
91-027 370-05

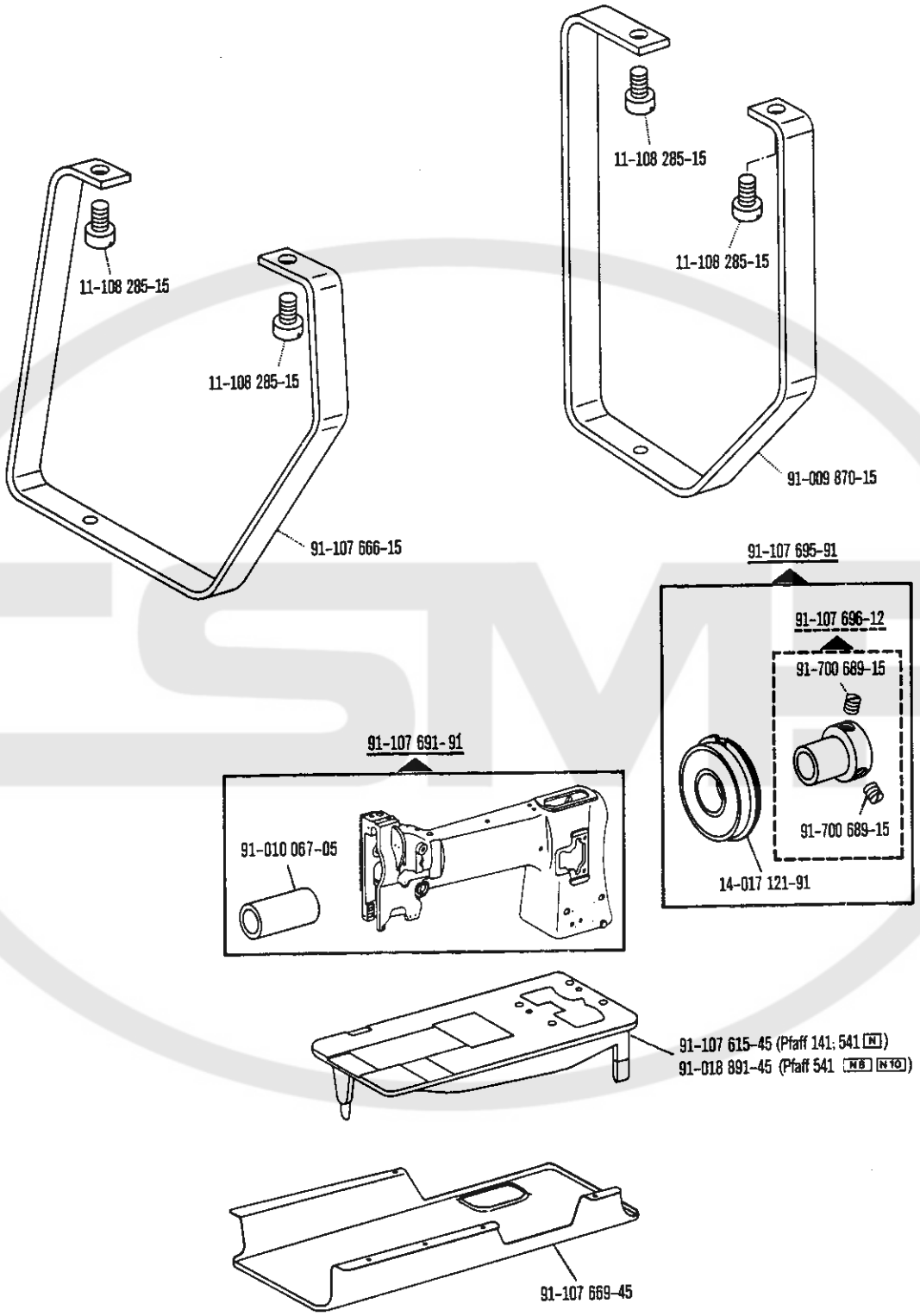

09-000 980-00 00-000 006-00 09-800 080-09 N N8 N10 siehe Erläuterungen Seite 6
see explanations on page 8
voir légende page 10
ver explicaciones de la página 12

71-59 00-0259 90/7 90/8

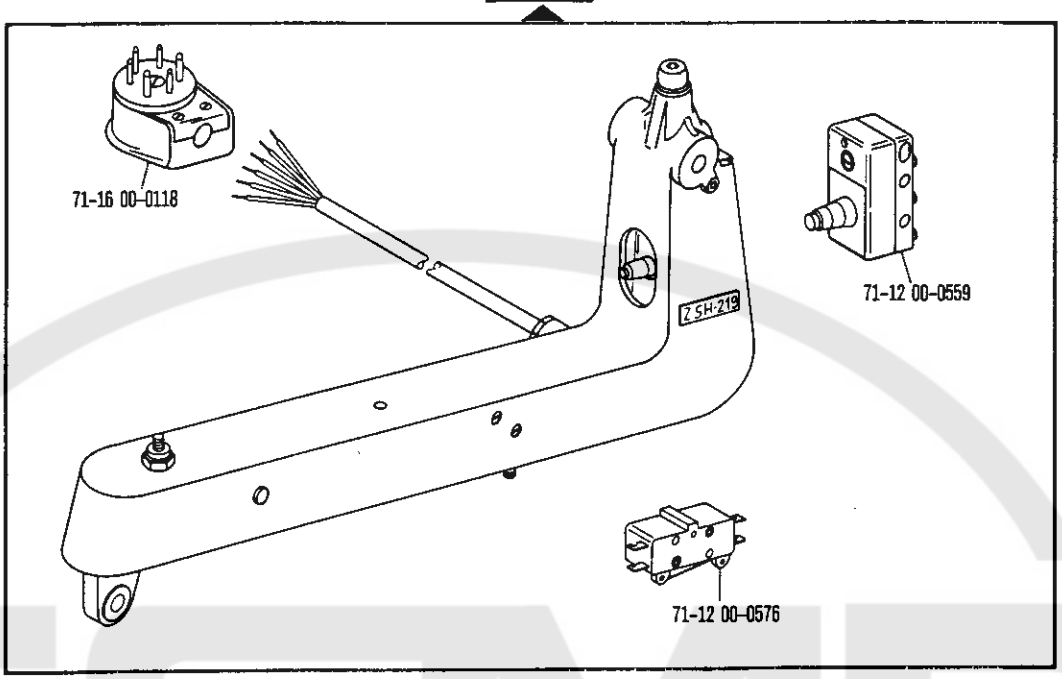

71-59 00-0268 90/8

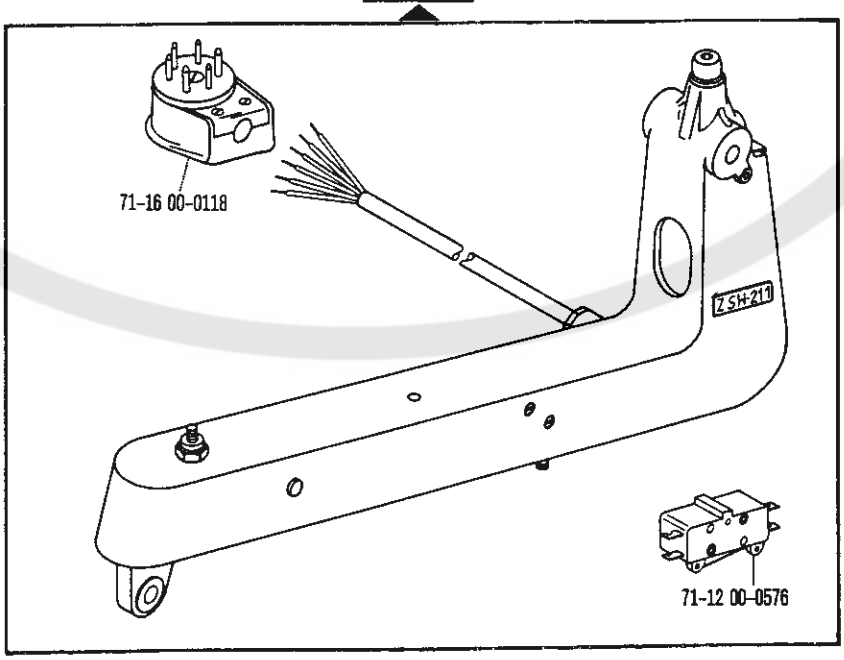

(die sonstigen Teile wie in Register 14)
(For all other parts see Sections 14)
(Les autres pièces comme dans les registres 14)
(Las demás piezas como en los registros 14)

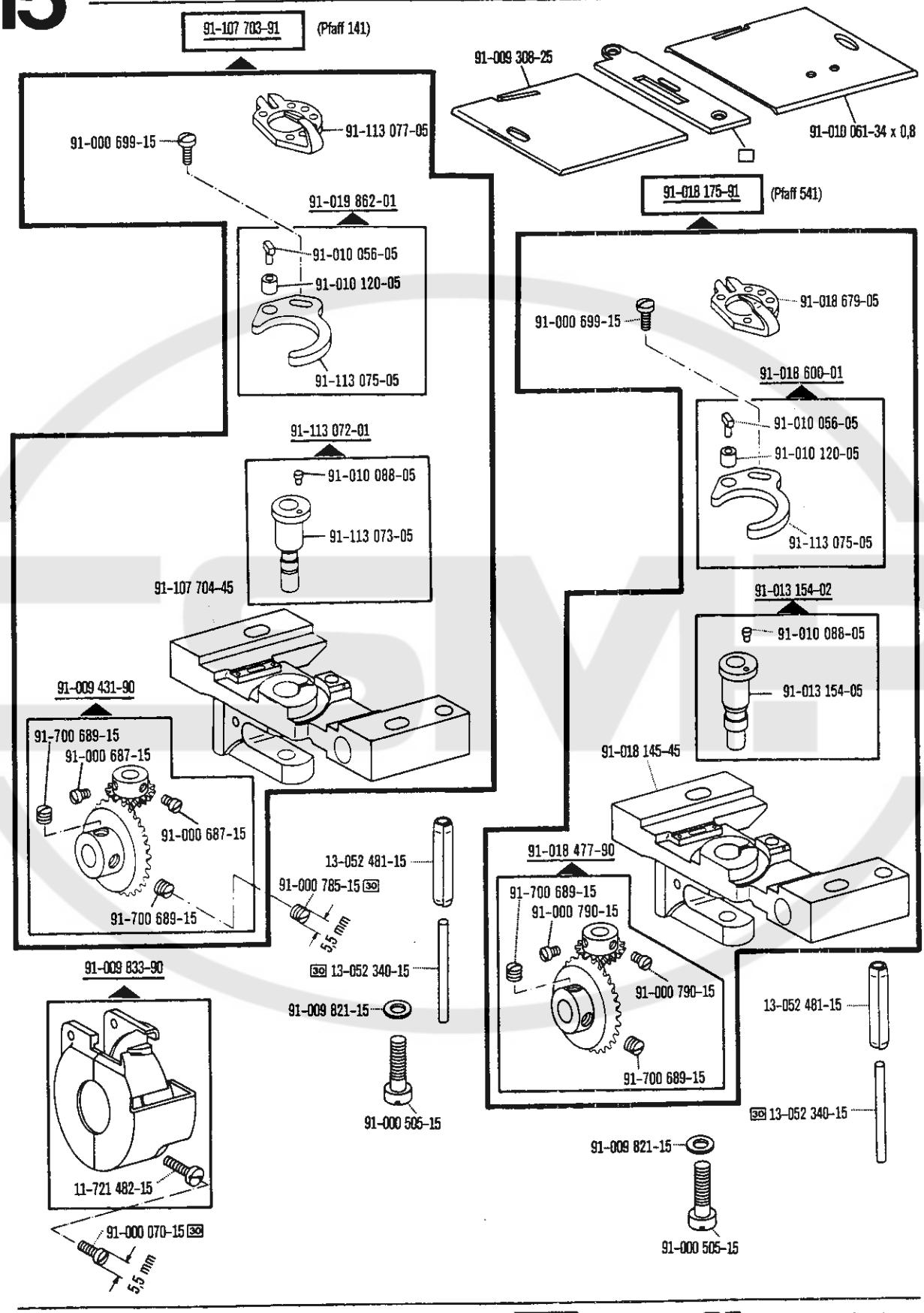

00-000 000-00 00-000 000-00 00-000 000-00 30 siehe Erläuterungen Seite 6
see explanations on page 8
voir légende page 10
ver explicaciones de la página 12

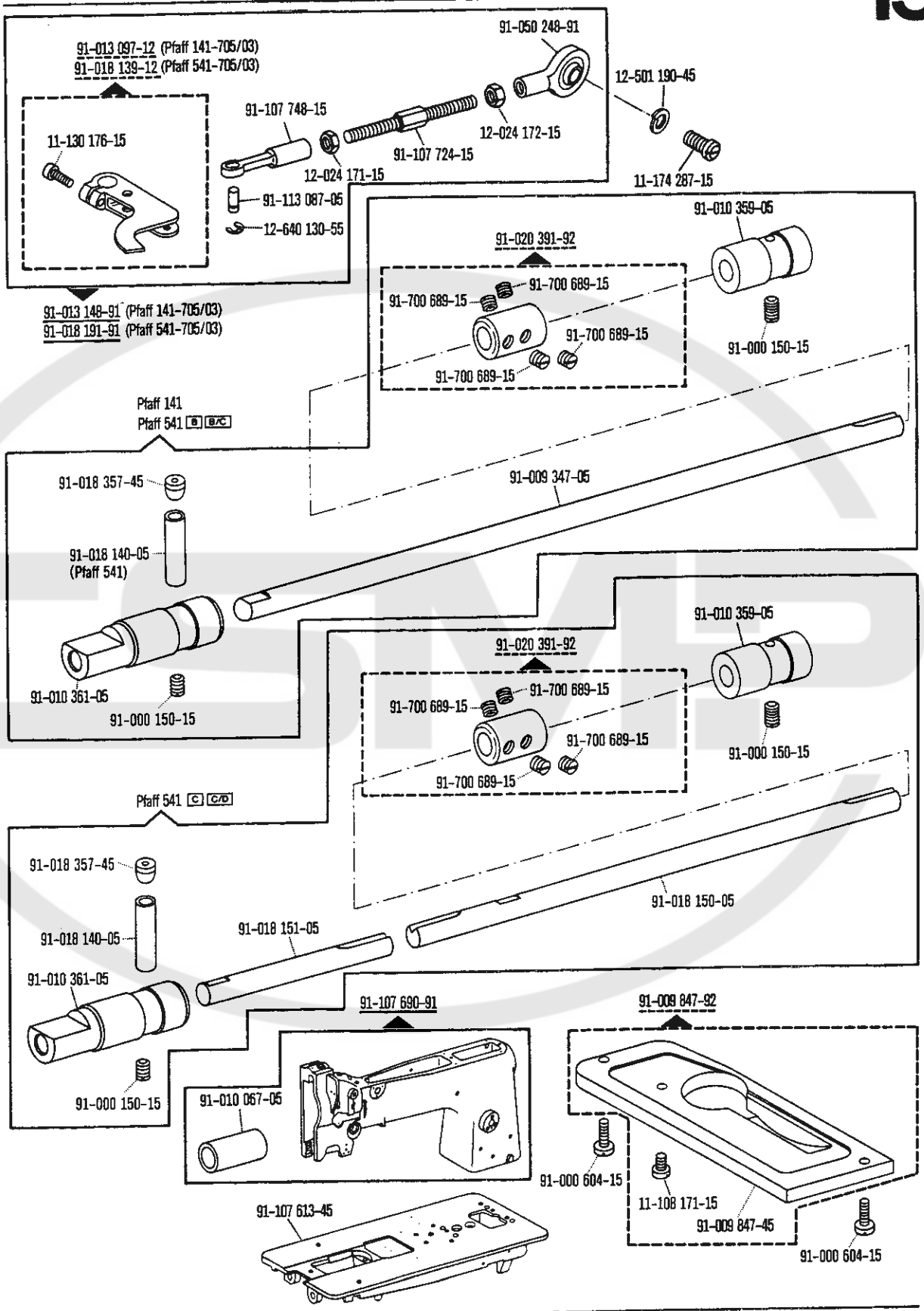
91-013 097-12 (Pfaff 141-705/03)
91-018 139-12 (Pfaff 541-705/03)
11-130 176-15
91-013 148-91 (Pfaff 141-705/03)
91-018 191-91 (Pfaff 541-705/03)
91-107 748-15
12-024 171-15
91-107 724-15
12-024 172-15
91-050 248-91
12-501 190-45
11-174 287-15
91-113 087-05
12-640 130-55
91-020 391-92
91-700 689-15
91-700 689-15
91-700 689-15
91-700 689-15
91-010 359-05
91-000 150-15
Pfaff 141
Pfaff 541 B B/C
91-018 357-45
91-018 140-05
(Pfaff 541)
91-009 347-05
91-010 361-05
91-000 150-15
91-020 391-92
91-700 689-15
91-700 689-15
91-700 689-15
91-700 689-15
91-010 359-05
91-000 150-15
Pfaff 541 C C/D
91-018 357-45
91-018 140-05
91-018 151-05
91-018 150-05
91-010 361-05
91-000 150-15
91-107 690-91
91-010 067-05
91-009 847-92
91-000 604-15
11-108 171-15
91-009 847-45
91-000 604-15
91-107 613-45

(die sonstigen Teile wie Pfaff -900/11)
(for standard parts, please refer to the Pfaff -900/11)
(les autres pièces sont les mêmes que celles de la Pfaff -900/11)
(las demás piezas iguales que las de la Pfaff -900/11)

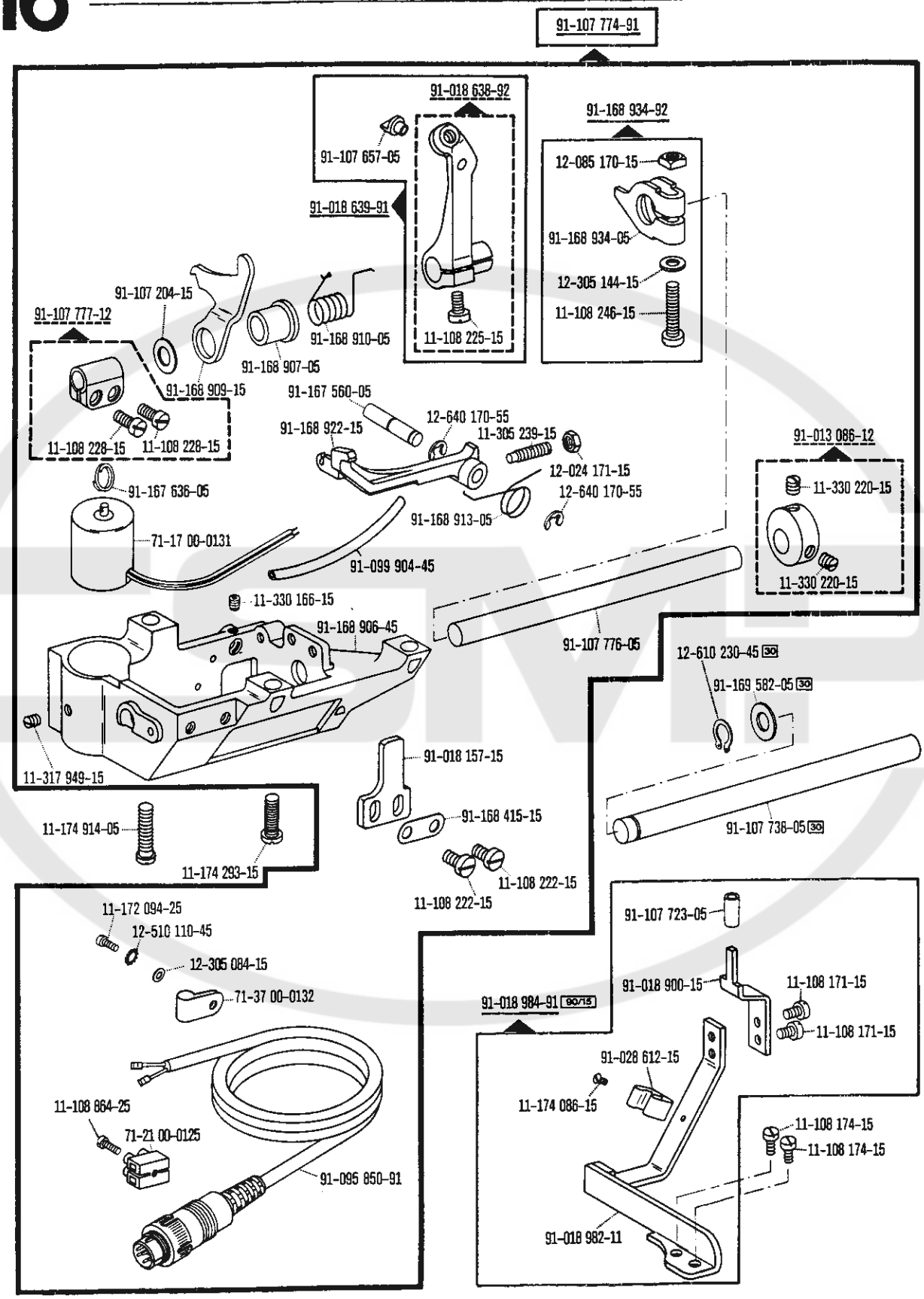

00-000 000-00 00-000 000-00 00-000 000-00 00-000 000-00 30 30/0 90/15

siehe Erläuterungen Seite 6
see explanations on page 8
voir légende page 10
ver explicaciones de la página 12

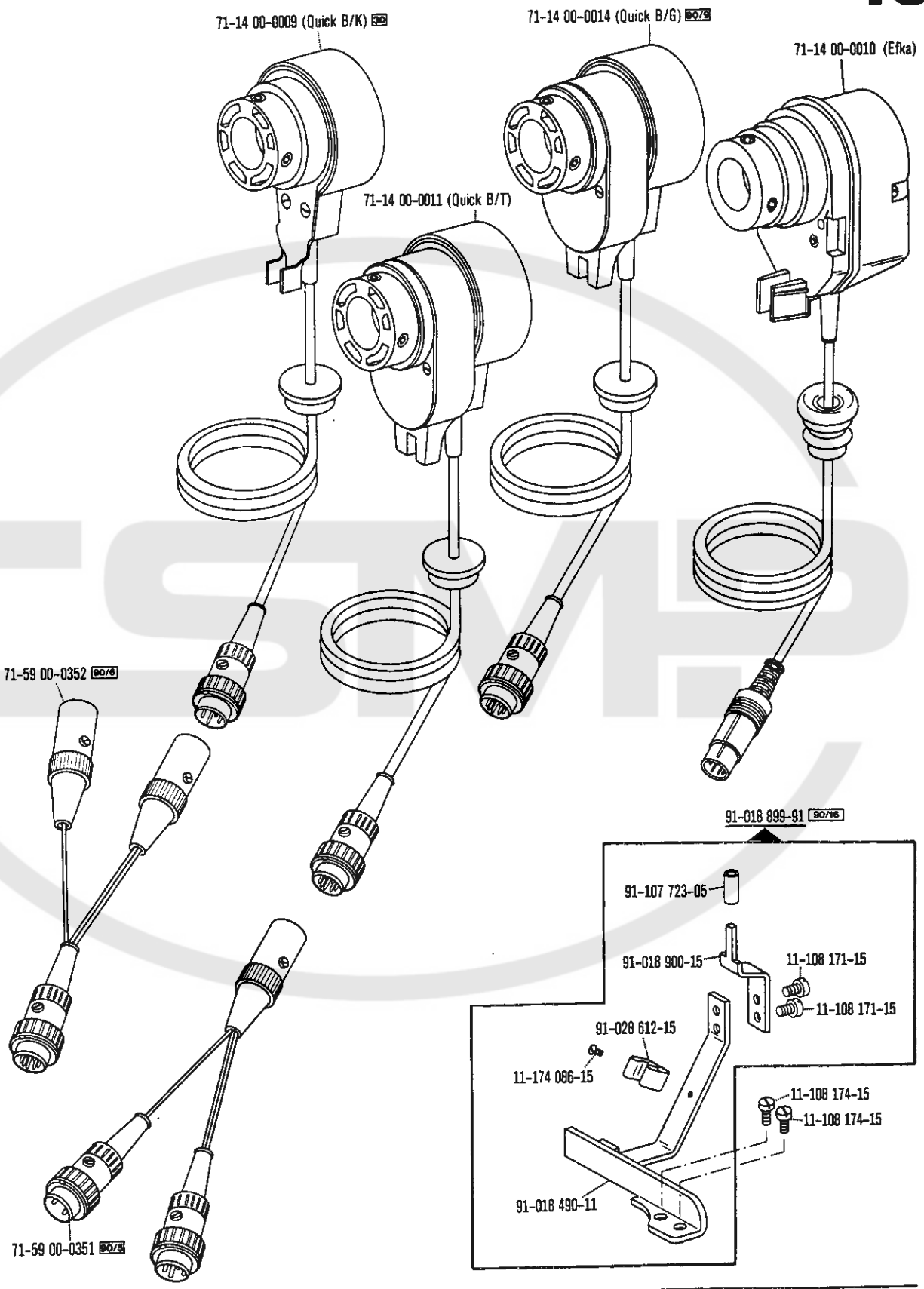
71-14 00-0009 (Quick B/K) 30
71-14 00-0014 (Quick B/G) 90/9
71-14 00-0010 (Efka)
71-14 00-0011 (Quick B/T)
71-59 00-0352 90/8
91-018 899-91 90/16
91-107 723-05
91-018 900-15
11-108 171-15
11-108 171-15
91-028 612-15
11-174 086-15
11-108 174-15
11-108 174-15
91-018 490-11
71-59 00-0351 90/8

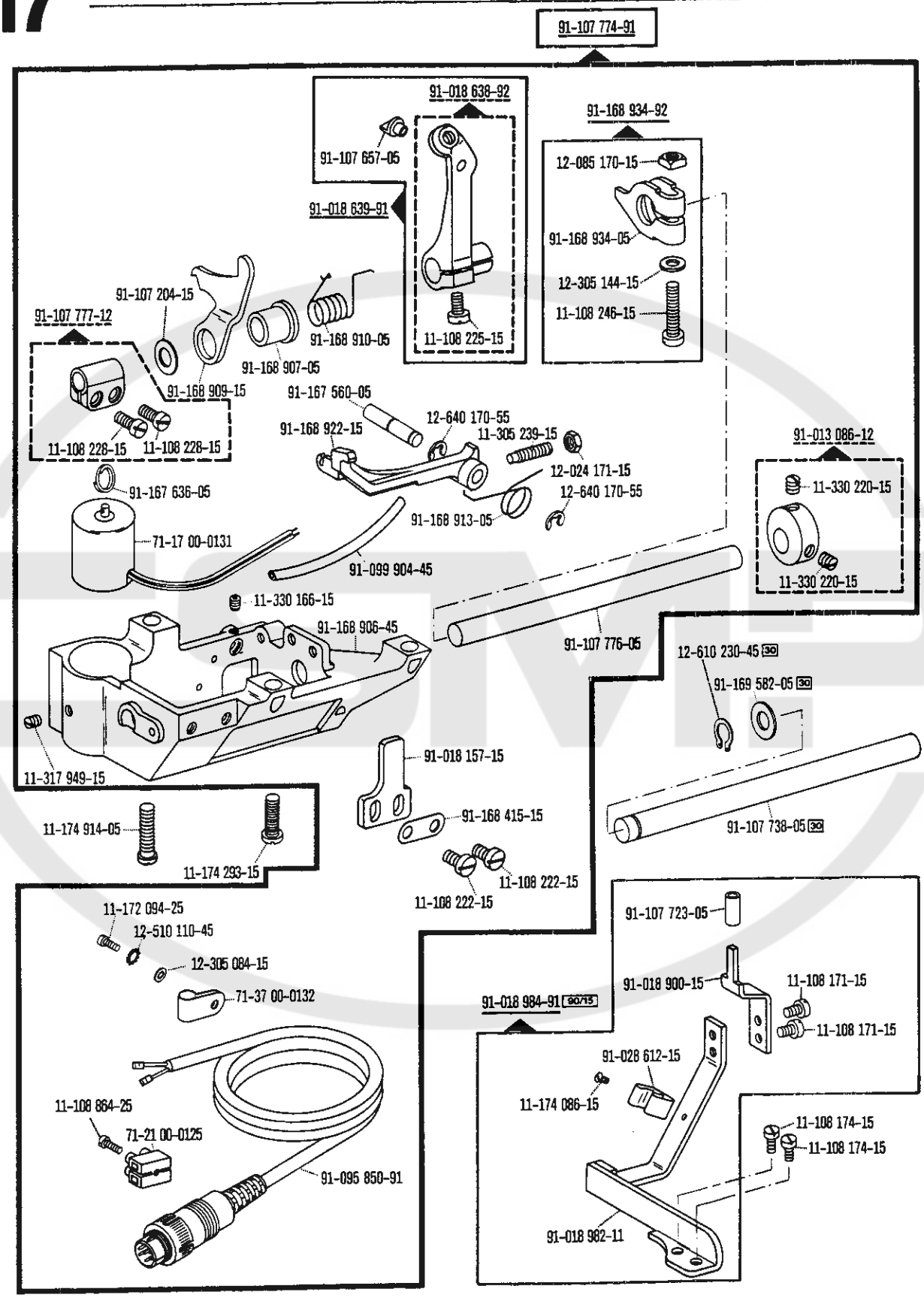

00-000 000-00 00-000 000-00 00-000 000-00 00-000 000-00 30 90/15 siehe Erläuterungen Seite 6
see explanations on page 8
voir légende page 10
ver explicaciones de la página 12

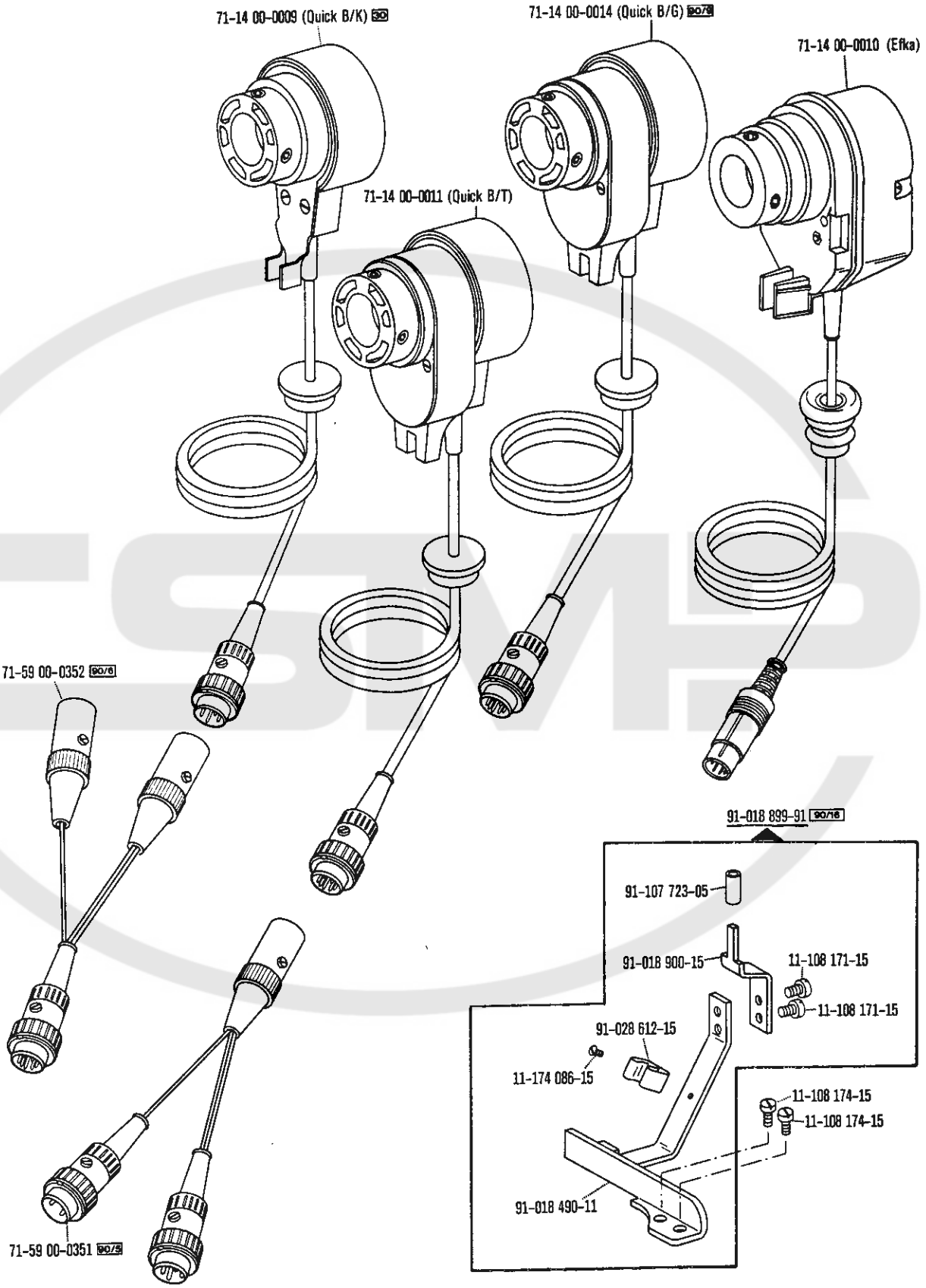
71-14 00-0009 (Quick B/K) 30
71-14 00-0014 (Quick B/G) 90/9
71-14 00-0010 (Efka)
71-14 00-0011 (Quick B/T)
71-59 00-0352 90/6
91-018 899-91 90/16
91-107 723-05
91-018 900-15
11-108 171-15
11-108 171-15
91-028 612-15
11-174 086-15
11-108 174-15
11-108 174-15
91-018 490-11
71-59 00-0351 90/5

91-009 586-91

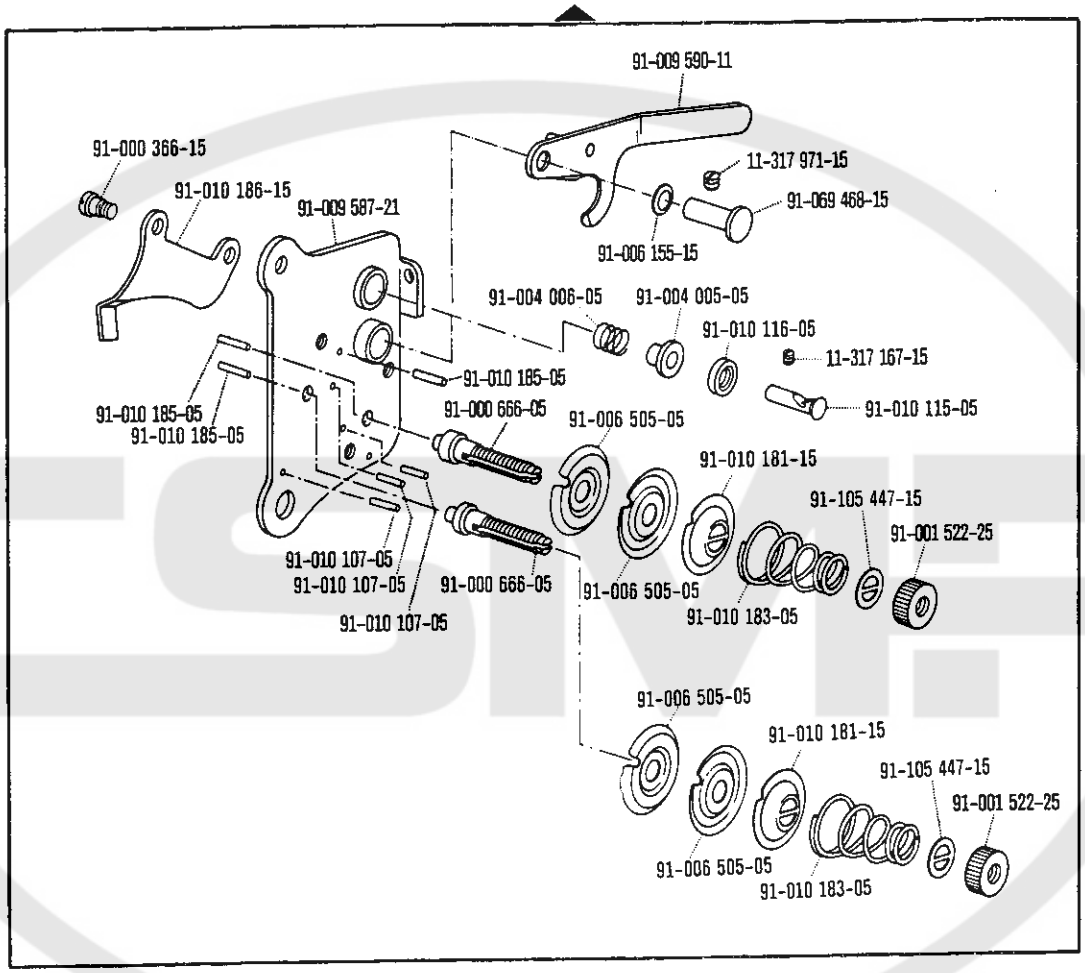

00-000 000-00 00-000 000-00 siehe Erläuterungen Seite 6
see explanations on page 8
voir légende page 10
ver explicaciones de la página 12

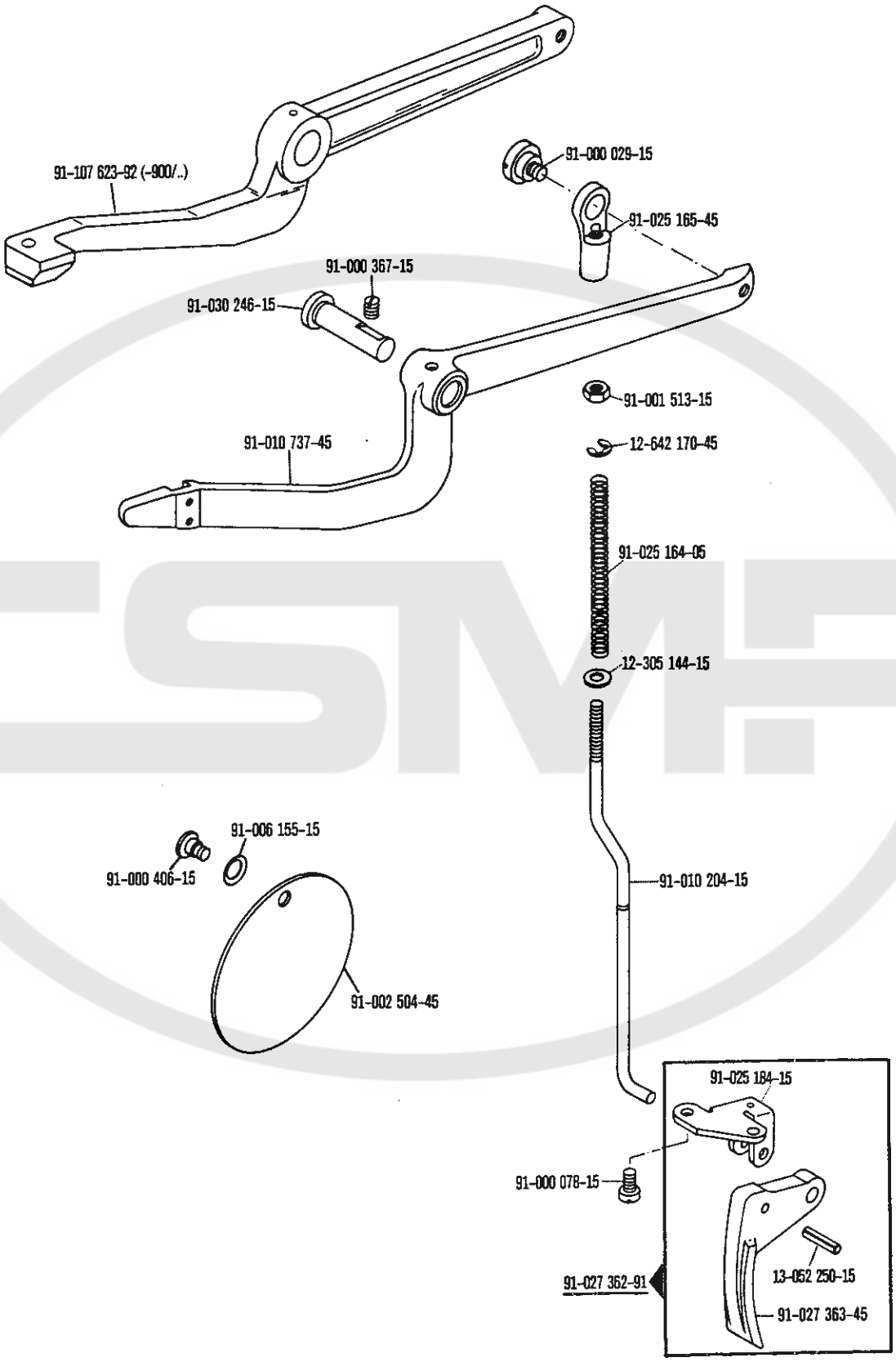
91-107 623-92 (-900/..)
91-000 029-15
91-025 165-45
91-000 367-15
91-030 246-15
91-001 513-15
91-010 737-45
12-642 170-45
91-025 164-05
12-305 144-15
91-006 155-15
91-000 406-15
91-010 204-15
91-002 504-45
91-025 184-15
91-000 078-15
13-052 250-15
91-027 362-91
91-027 363-45

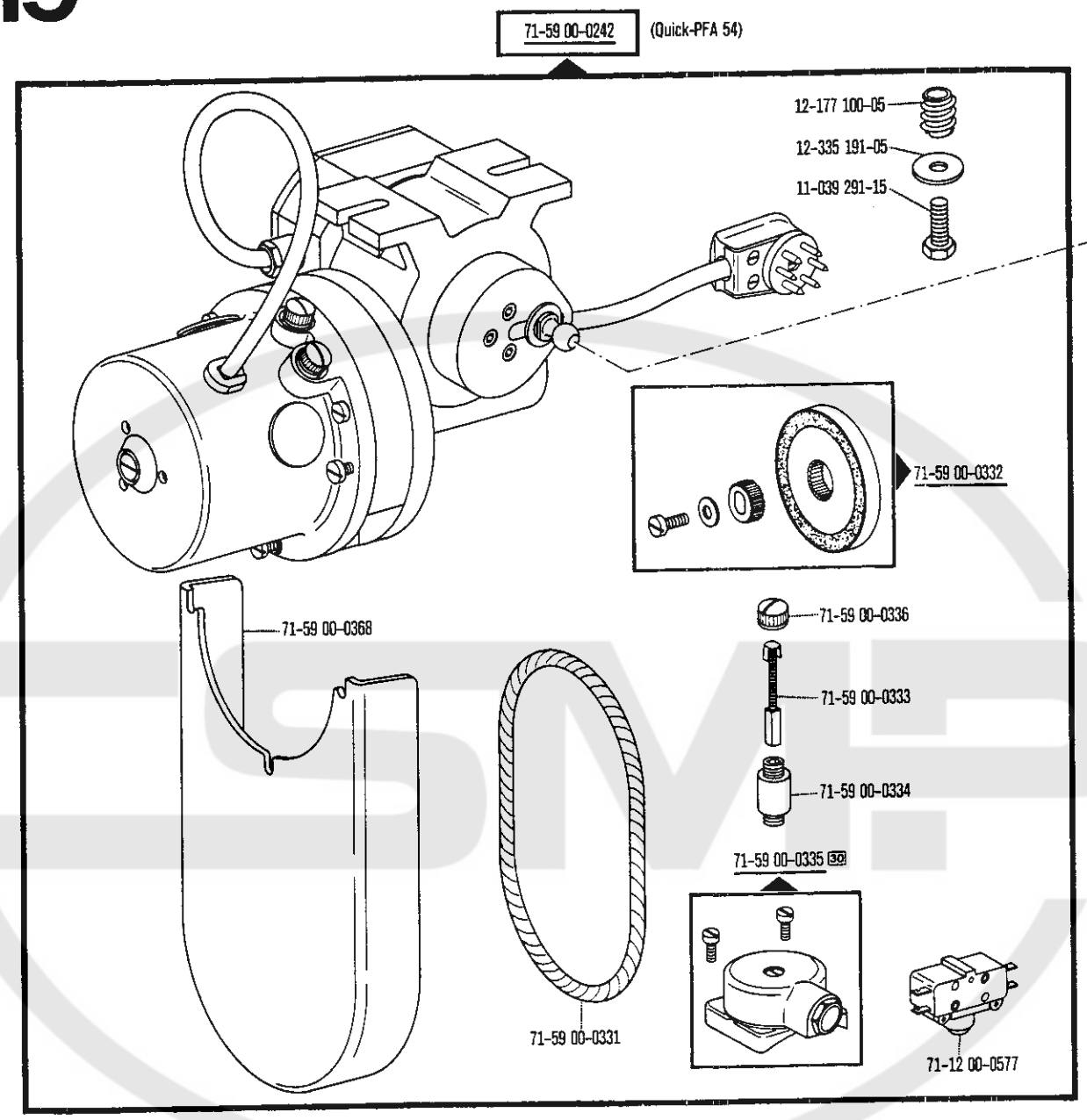

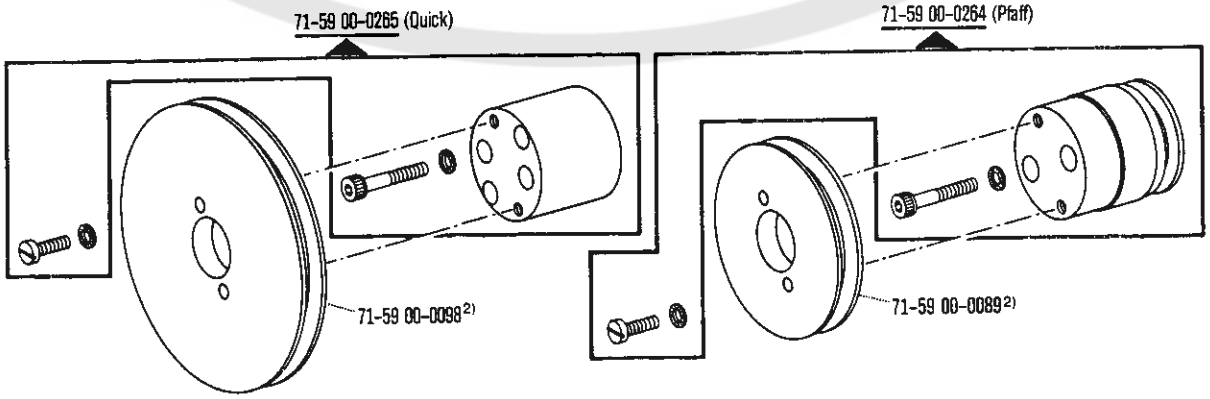

2) siehe Schnurscheiben-Tabelle Seite 90
see Table of pulleys on page 90
voir page 90 tableau des poulies à gorge
véase tabla de poleas acanaladas. página 90

00-000 000-00 00-000 000-00 00-000 000-00 30 siehe Erläuterungen Seite 6
see explanations on page 8
voir légende page 10
ver explicaciones de la página 12

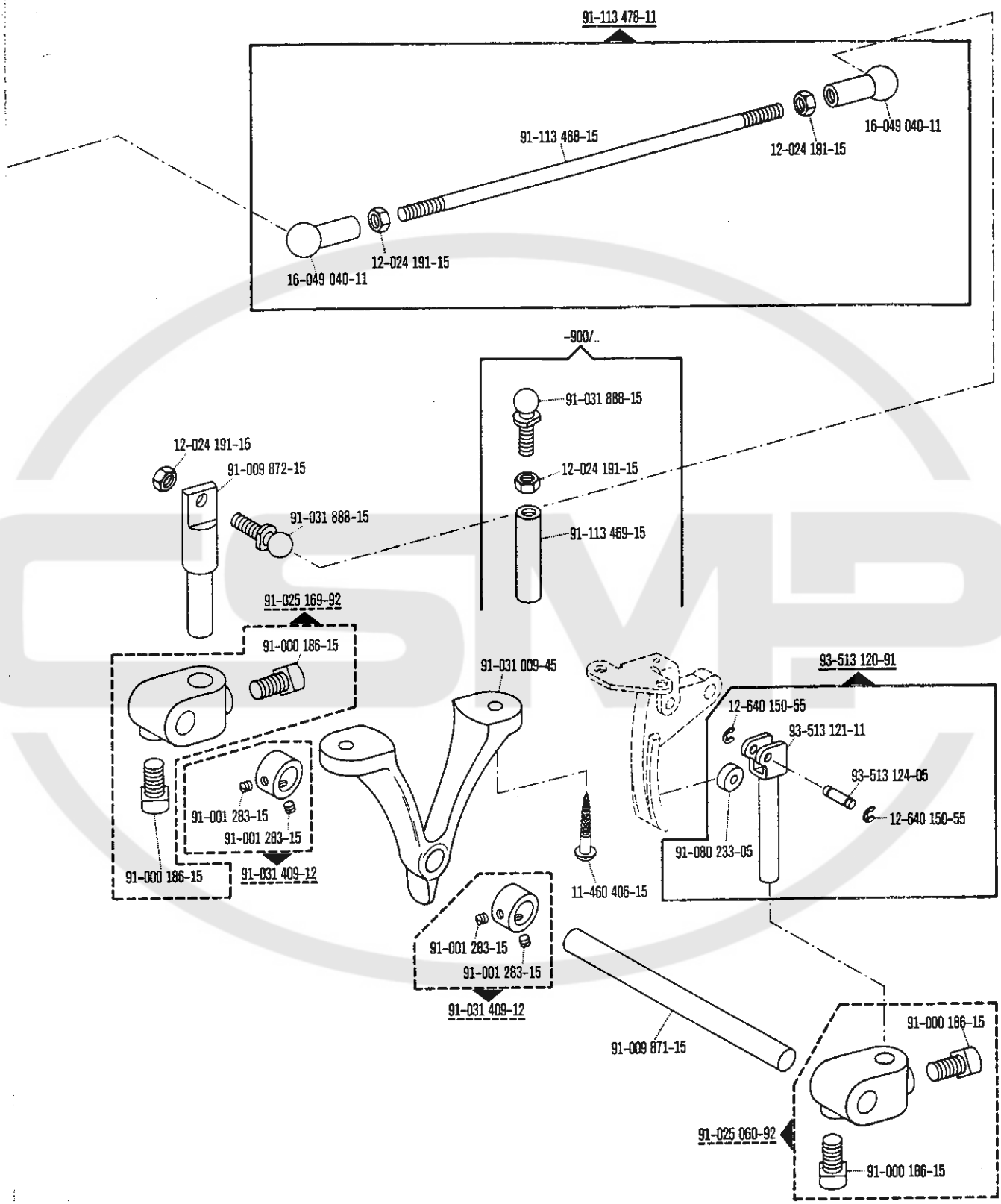
91-113 478-11
91-113 468-15
16-049 040-11
12-024 191-15
12-024 191-15
16-049 040-11
-900/..
91-031 888-15
12-024 191-15
91-113 469-15
12-024 191-15
91-009 872-15
91-031 888-15
91-025 169-92
91-000 186-15
91-031 009-45
93-513 120-91
12-640 150-55
93-513 121-11
93-513 124-05
12-640 150-55
91-080 233-05
91-001 283-15
91-001 283-15
91-000 186-15
91-031 409-12
11-460 406-15
91-001 283-15
91-001 283-15
91-031 409-12
91-009 871-15
91-000 186-15
91-025 060-92
91-000 186-15

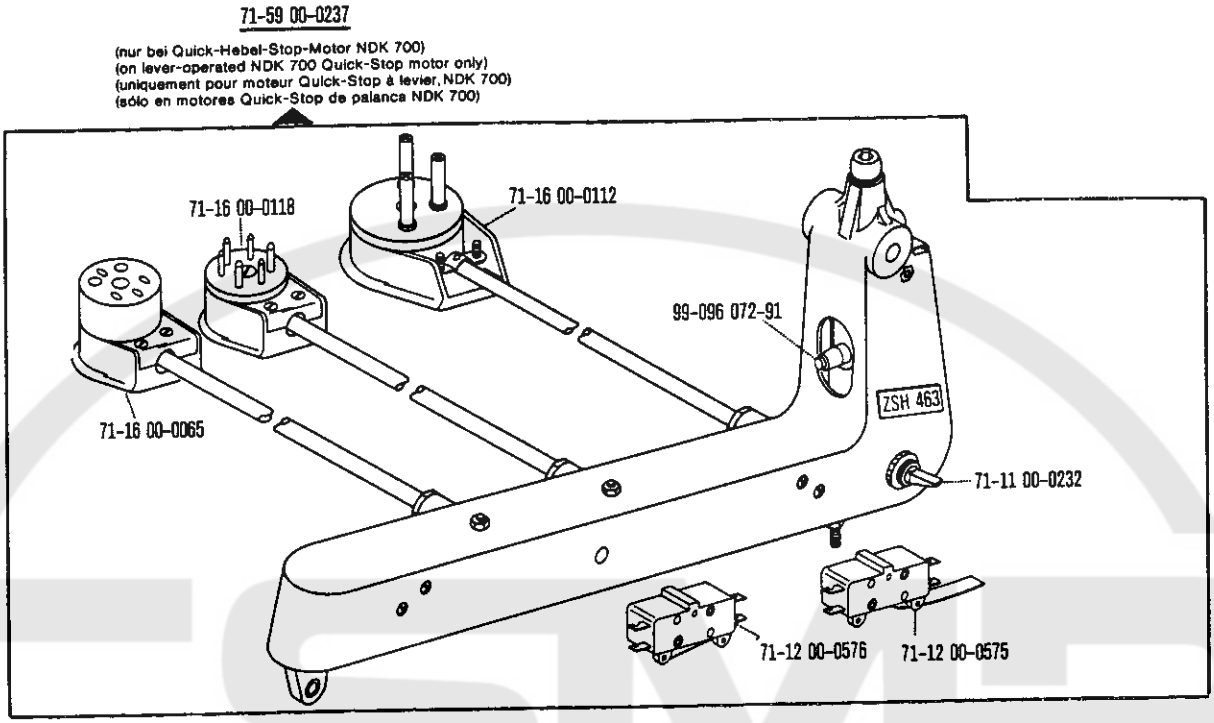

Schnurscheiben-Tabelle · Table of Pulleys

Tableau des poulies à gorge · Tabla de poleas acanaladas

Teilenummer Part number Numéros des pièces № de las piezas	Motordrehzahl U/min. Motor speed (r.p.m.) Régime moteur trs/mn Régimen del motor en r.p.m.	Frequenz Frequency Fréquence Frecuencia	Schnurscheiben-Durchmesser[1] in mm Pulley dia.[1] (mm) Diamètre effectif de la poulie en mm Diámetro efectivo de la polea en mm
71-59 00-0098	1400	50 Hz (c/s)	86
	1700	60 Hz (c/s)	86
71-59 00-0089	2800	50 Hz (c/s)	56
	3400	60 Hz (c/s)	56

[1] Wirksamer Durchmesser
Effective diameter
Diamètre effectif
Diámetro efectivo

99-000 000-00 00-000 000-00 siehe Erläuterungen Seite 6
see explanations on page 8
voir légende page 10
ver explicaciones de la página 12

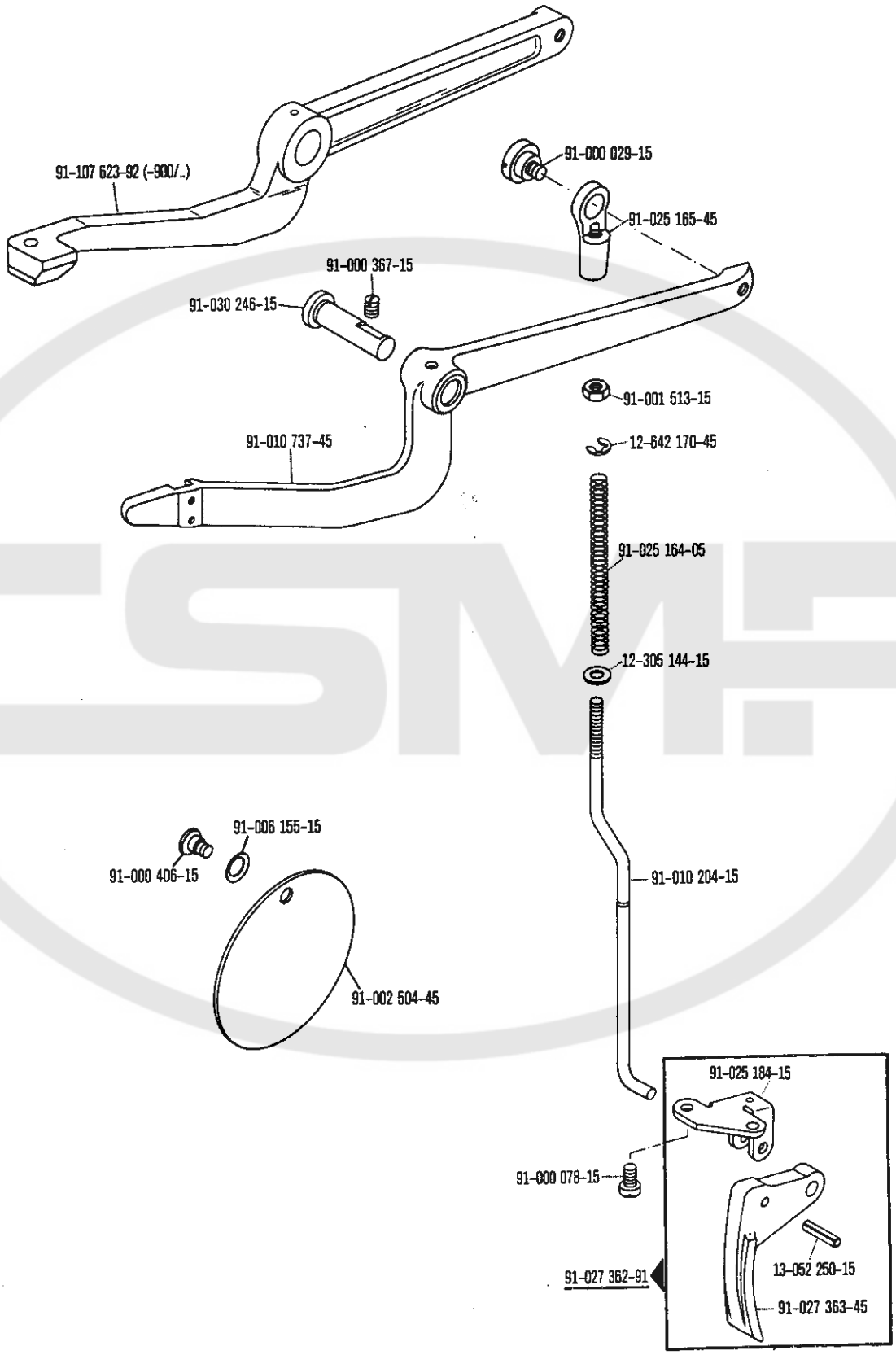
91-107 623-92 (-900/..)
91-000 029-15
91-025 165-45
91-000 367-15
91-030 246-15
91-001 513-15
91-010 737-45
12-642 170-45
91-025 164-05
12-305 144-15
91-006 155-15
91-000 406-15
91-010 204-15
91-002 504-45
91-025 184-15
91-000 078-15
13-052 250-15
91-027 362-91
91-027 363-45

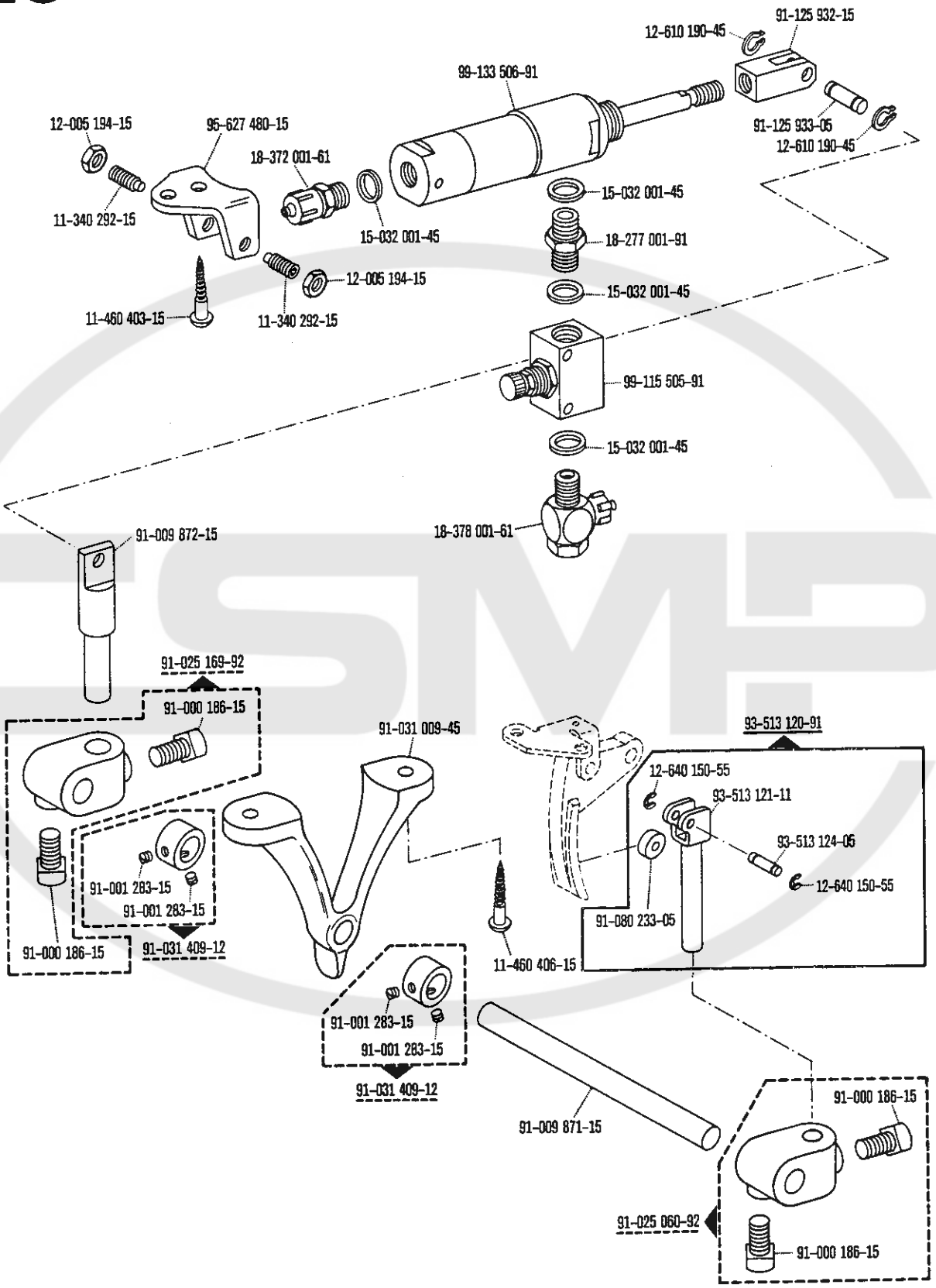

00-000 000-00 00-000 000-00 00-000 000-00 30/0 siehe Erläuterungen Seite 6
see explanations on page 8
voir légende page 10
ver explicaciones de la página 12

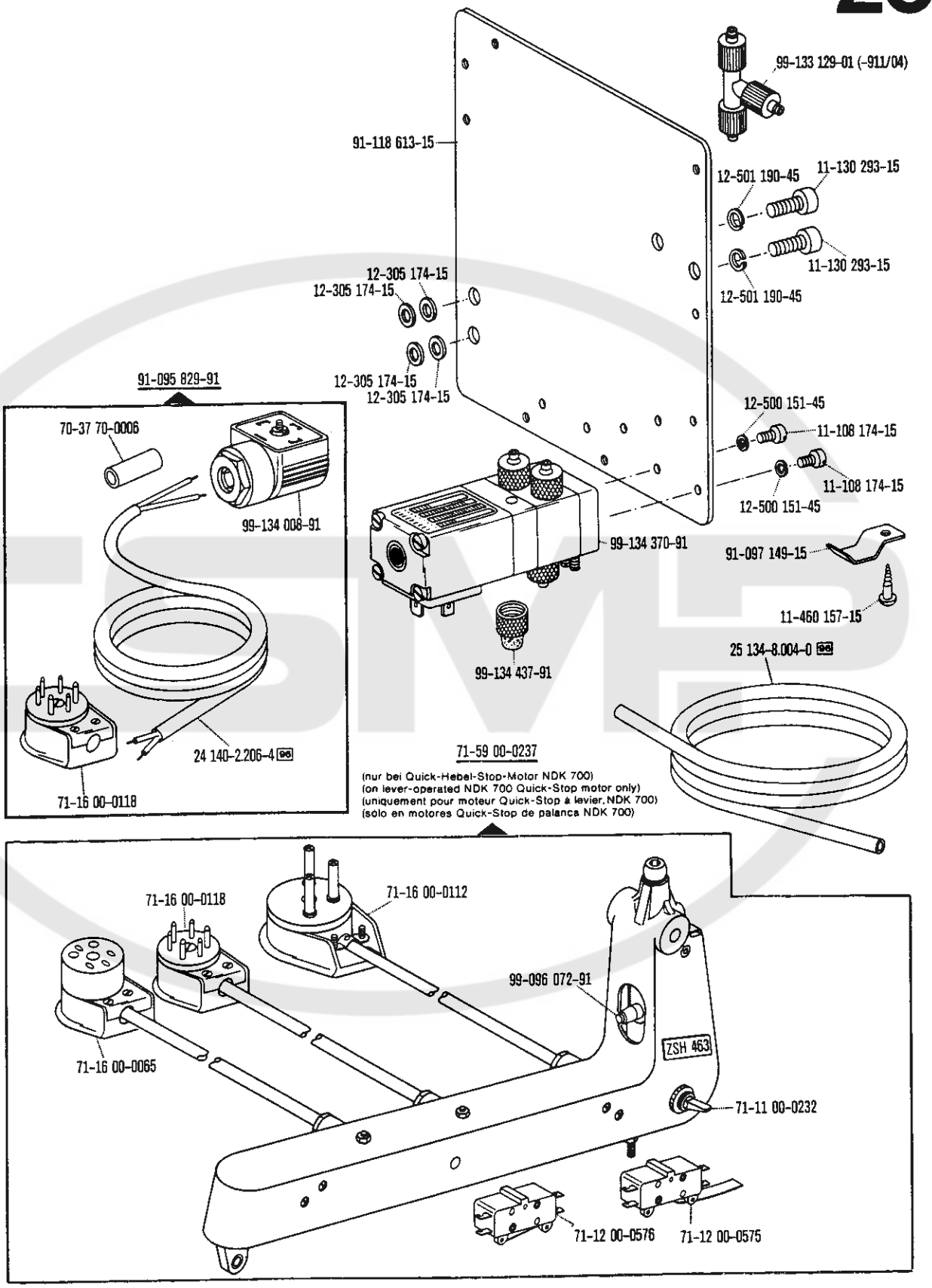
99-133 129-01 (-911/04)
91-118 613-15
12-501 190-45
11-130 293-15
11-130 293-15
12-501 190-45
12-305 174-15
12-305 174-15
12-305 174-15
12-305 174-15
91-095 829-91
70-37 70-0006
99-134 008-91
24 140-2.206-4 96
71-16 00-0118
12-500 151-45
11-108 174-15
11-108 174-15
12-500 151-45
99-134 370-91
91-097 149-15
11-460 157-15
99-134 437-91
25 134-8.004-0 96
71-59 00-0237
(nur bei Quick-Hebel-Stop-Motor NDK 700)
(on lever-operated NDK 700 Quick-Stop motor only)
(uniquement pour moteur Quick-Stop à levier, NDK 700)
(sólo en motores Quick-Stop de palanca NDK 700)
71-16 00-0118
71-16 00-0112
99-096 072-91
71-16 00-0065
ZSH 463
71-11 00-0232
71-12 00-0576
71-12 00-0575

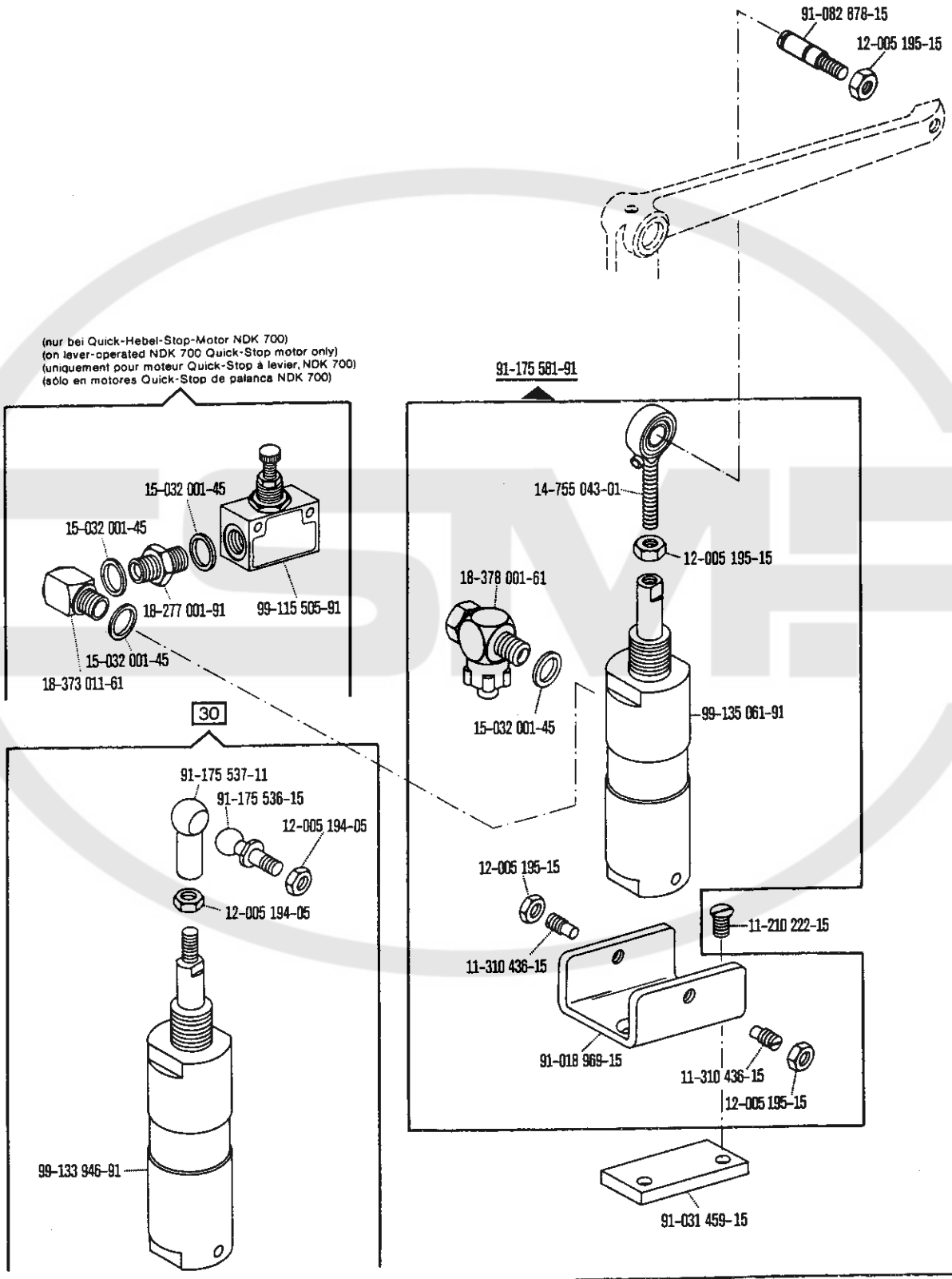

00-000 000-00 00-000 000-00 30 90/22 siehe Erläuterungen Seite 6
see explanations on page 8
voir légende page 10
ver explicaciones de la página 12

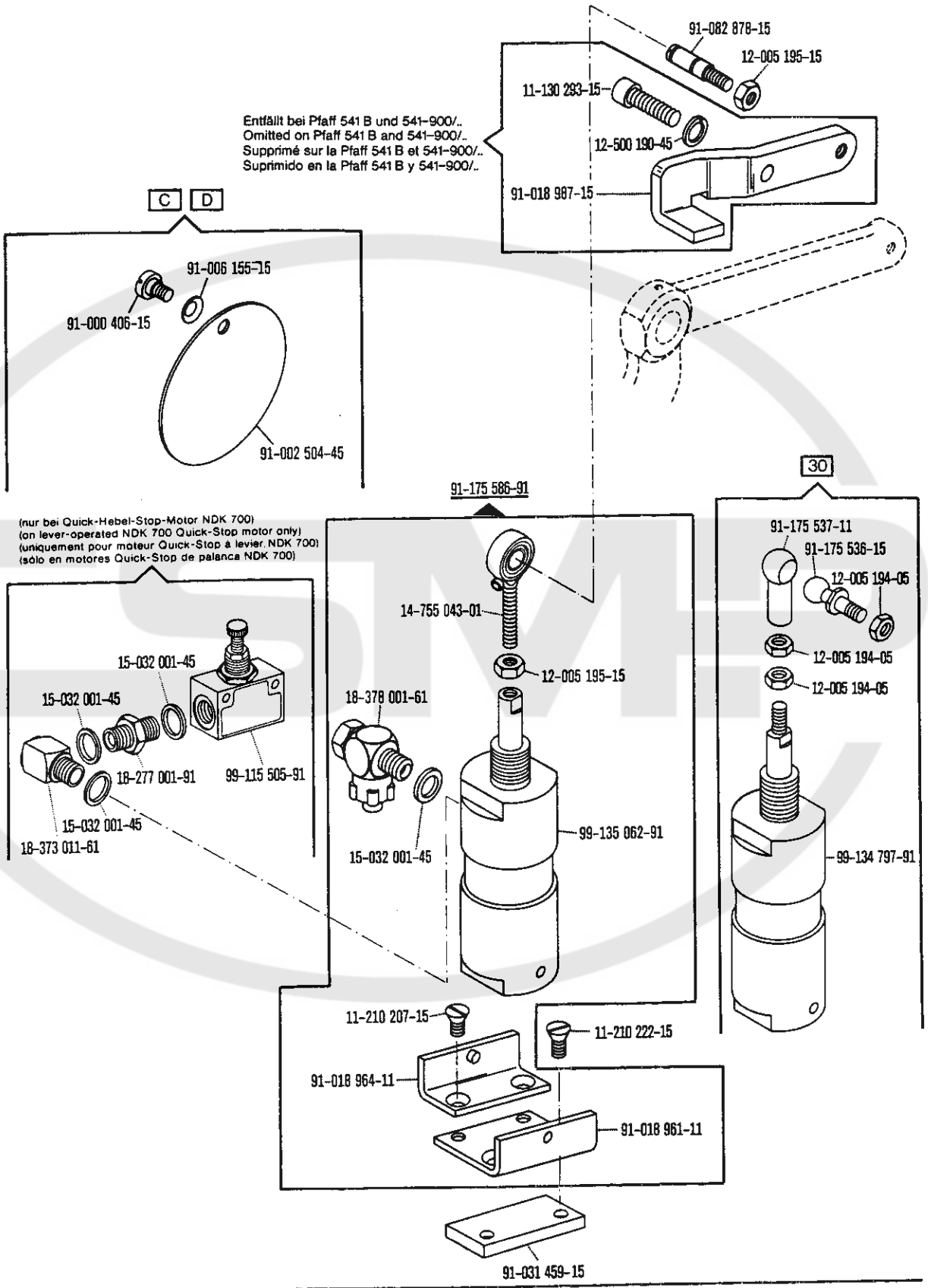
91-082 878-15
12-005 195-15
11-130 293-15
12-500 190-45
91-018 987-15
Entfällt bei Pfaff 541 B und 541-900/..
Omitted on Pfaff 541 B and 541-900/..
Supprimé sur la Pfaff 541 B et 541-900/..
Suprimido en la Pfaff 541 B y 541-900/..
C D
91-006 155-15
91-000 406-15
91-002 504-45
91-175 586-91
30
91-175 537-11
91-175 536-15
12-005 194-05
12-005 194-05
12-005 194-05
(nur bei Quick-Hebel-Stop-Motor NDK 700)
(on lever-operated NDK 700 Quick-Stop motor only)
(uniquement pour moteur Quick-Stop à levier NDK 700)
(sólo en motores Quick-Stop de palanca NDK 700)
15-032 001-45
15-032 001-45
18-277 001-91
99-115 505-91
15-032 001-45
18-373 011-61
14-755 043-01
12-005 195-15
18-378 001-61
15-032 001-45
99-135 062-91
99-134 797-91
11-210 207-15
11-210 222-15
91-018 964-11
91-018 961-11
91-031 459-15

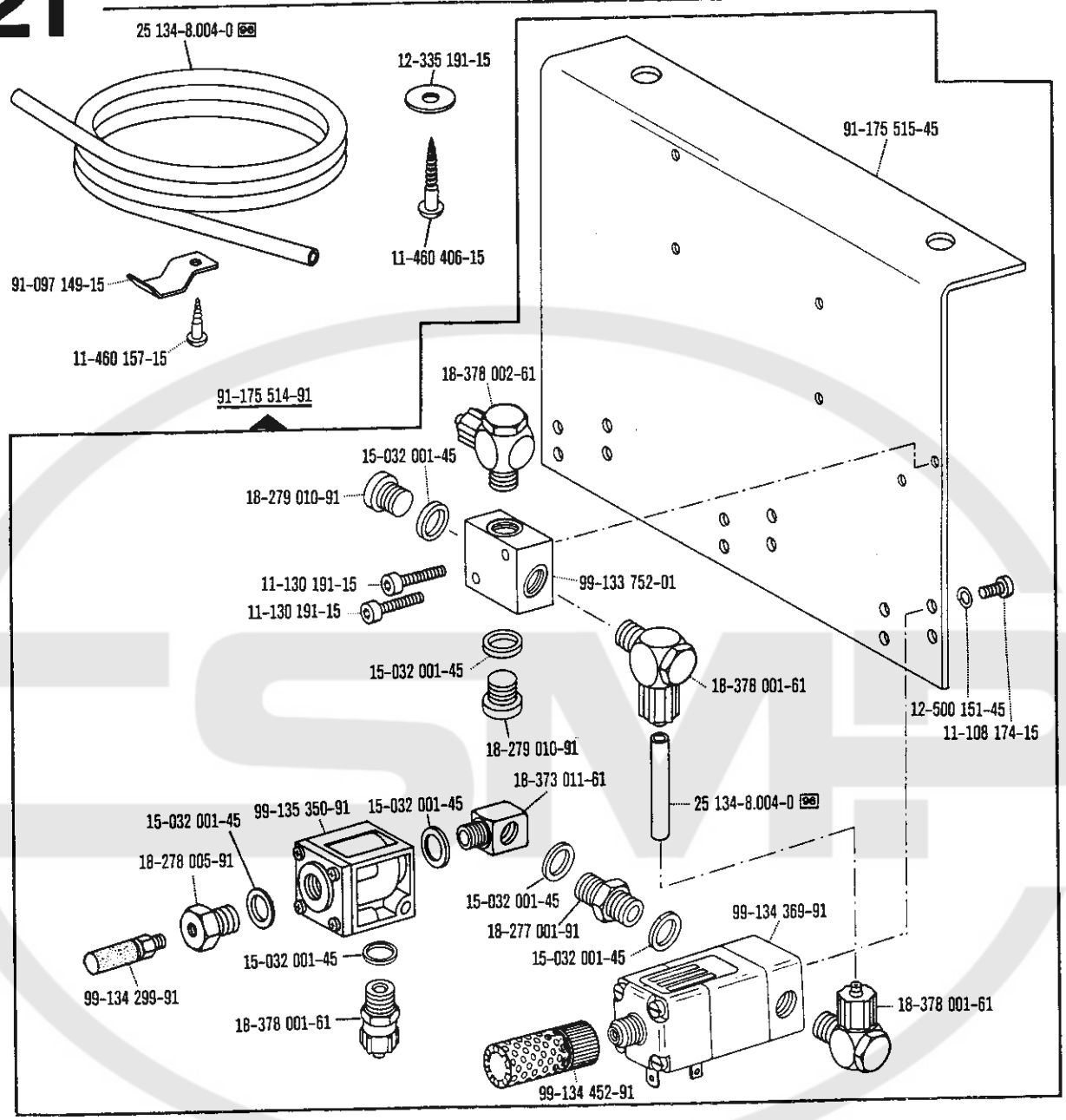

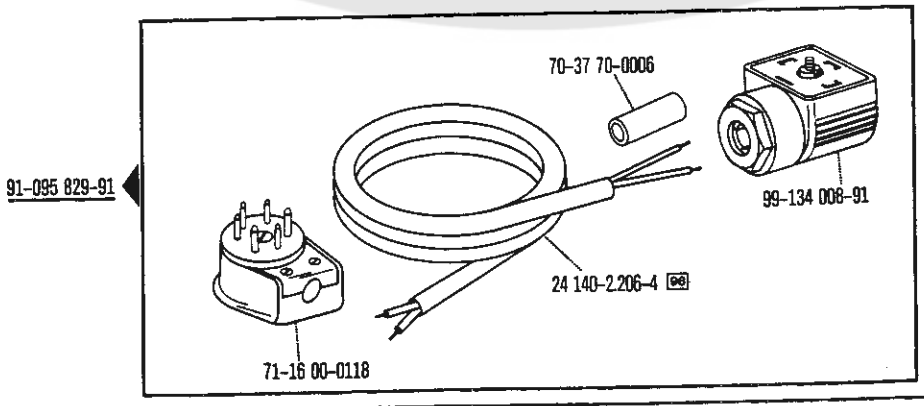

00-000 000-00 00-000 000-00 90/22 96 siehe Erläuterungen Seite 6
see explanations on page 8
voir légende page 10
ver explicaciones de la página 12

71-59 00-0237

(nur bei Quick-Hebel-Stop-Motor NDK 700)
(on lever-operated NDK 700 Quick-Stop motor only)
(uniquement pour moteur Quick-Stop à levier, NDK 700)
(sólo en motores Quick-Stop de palanca NDK 700)

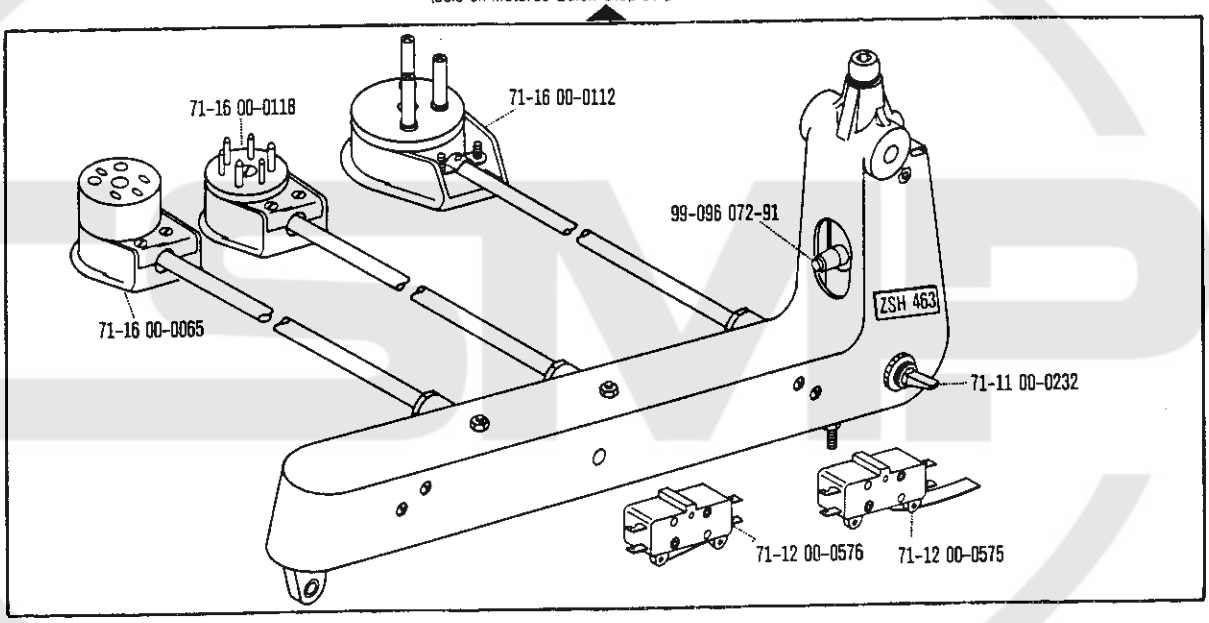

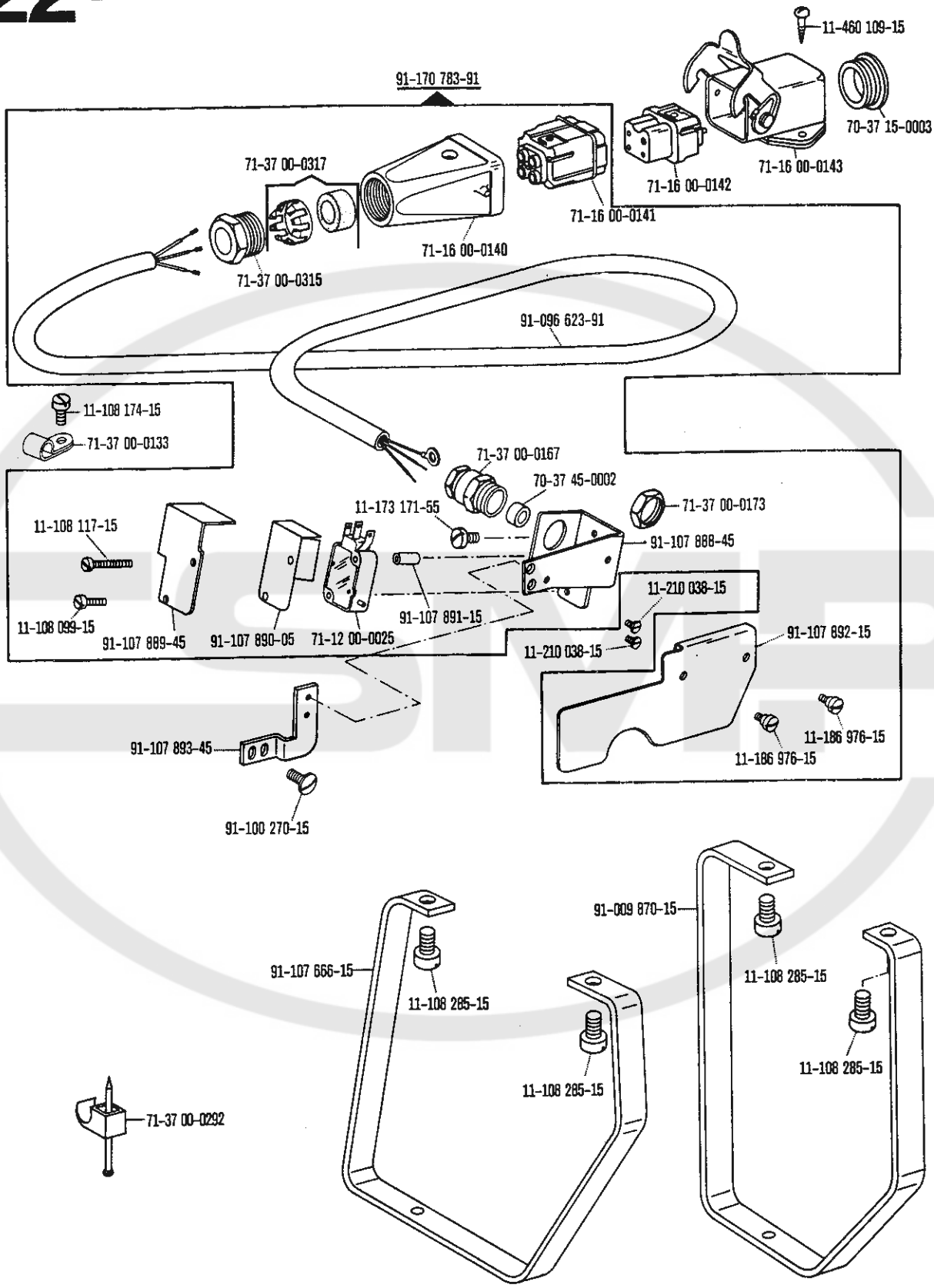

00-000 000-00 00-000 000-00 siehe Erläuterungen Seite 6
see explanations on page 8
voir légende page 10
ver explicaciones de la página 12

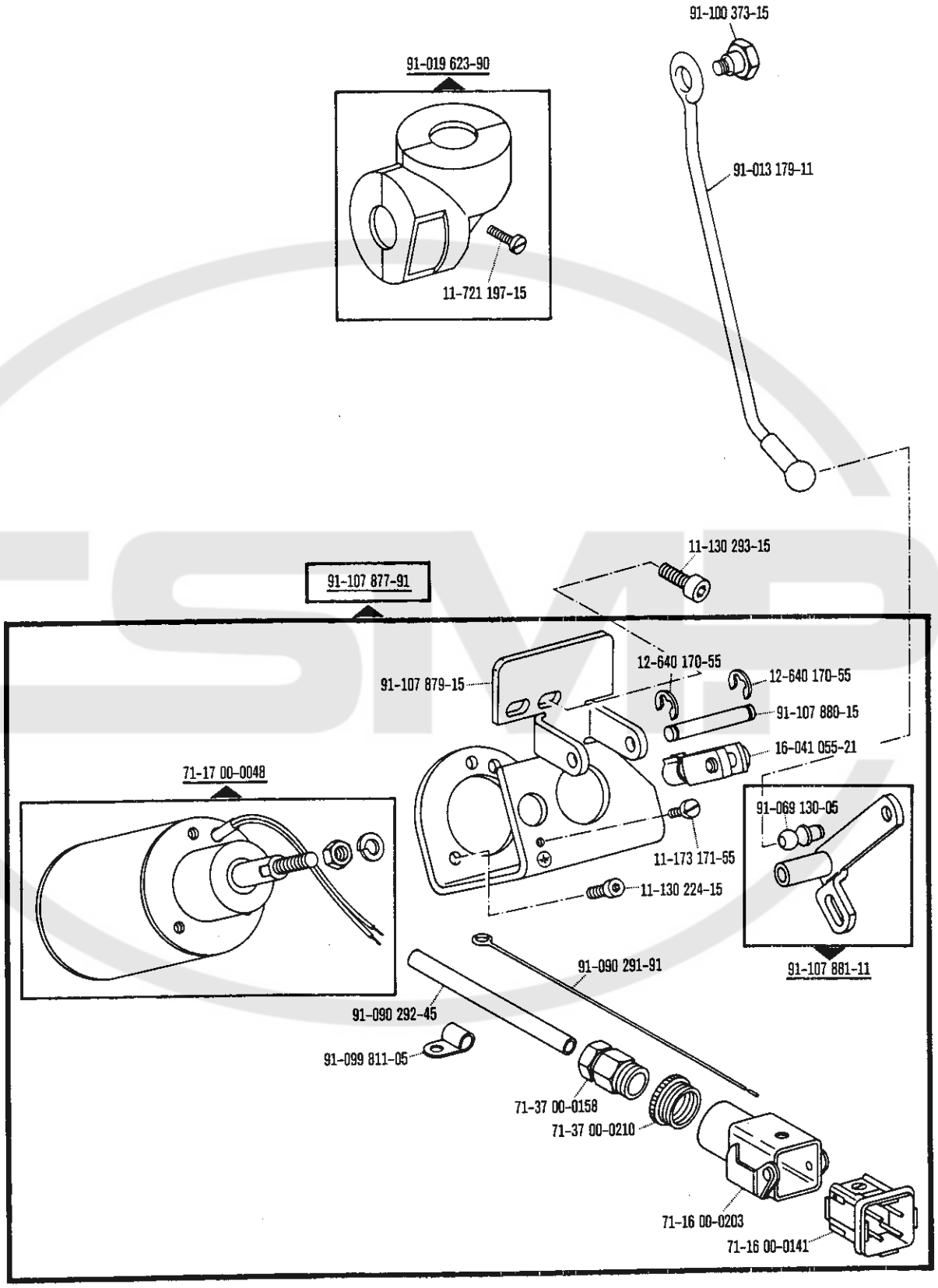
91-100 373-15
91-019 623-90
91-013 179-11
11-721 197-15
11-130 293-15
91-107 877-91
12-640 170-55
12-640 170-55
91-107 879-15
91-107 880-15
16-041 055-21
71-17 00-0048
91-069 130-05
11-173 171-55
11-130 224-15
91-107 881-11
91-090 291-91
91-090 292-45
91-099 811-05
71-37 00-0158
71-37 00-0210
71-16 00-0203
71-16 00-0141

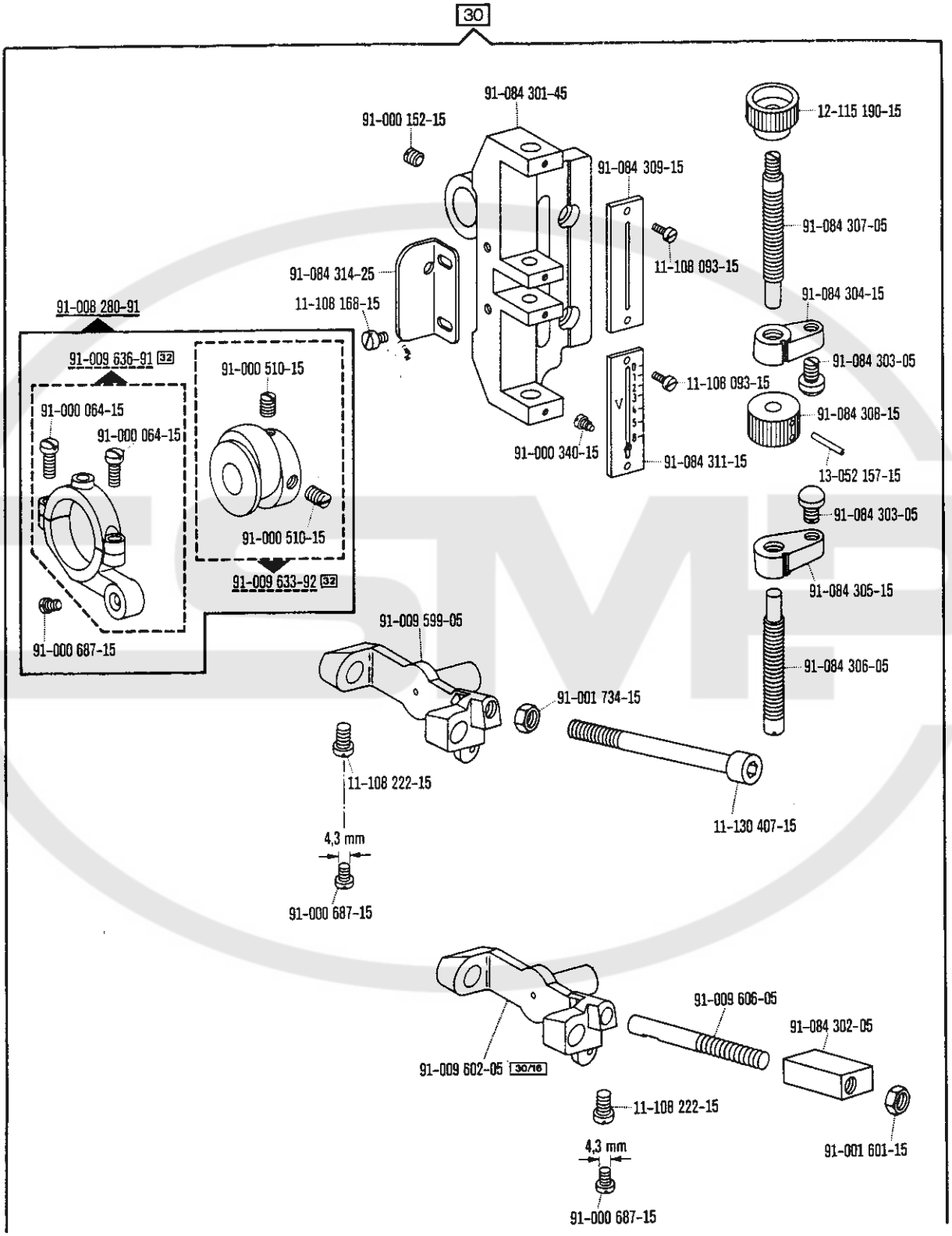

90-000 000-00 90-000 000-00 00-000 000-00 30 30/16 32 siehe Erläuterungen Seite 6
see explanations on page 8
voir légende page 10
ver explicaciones de la página 12

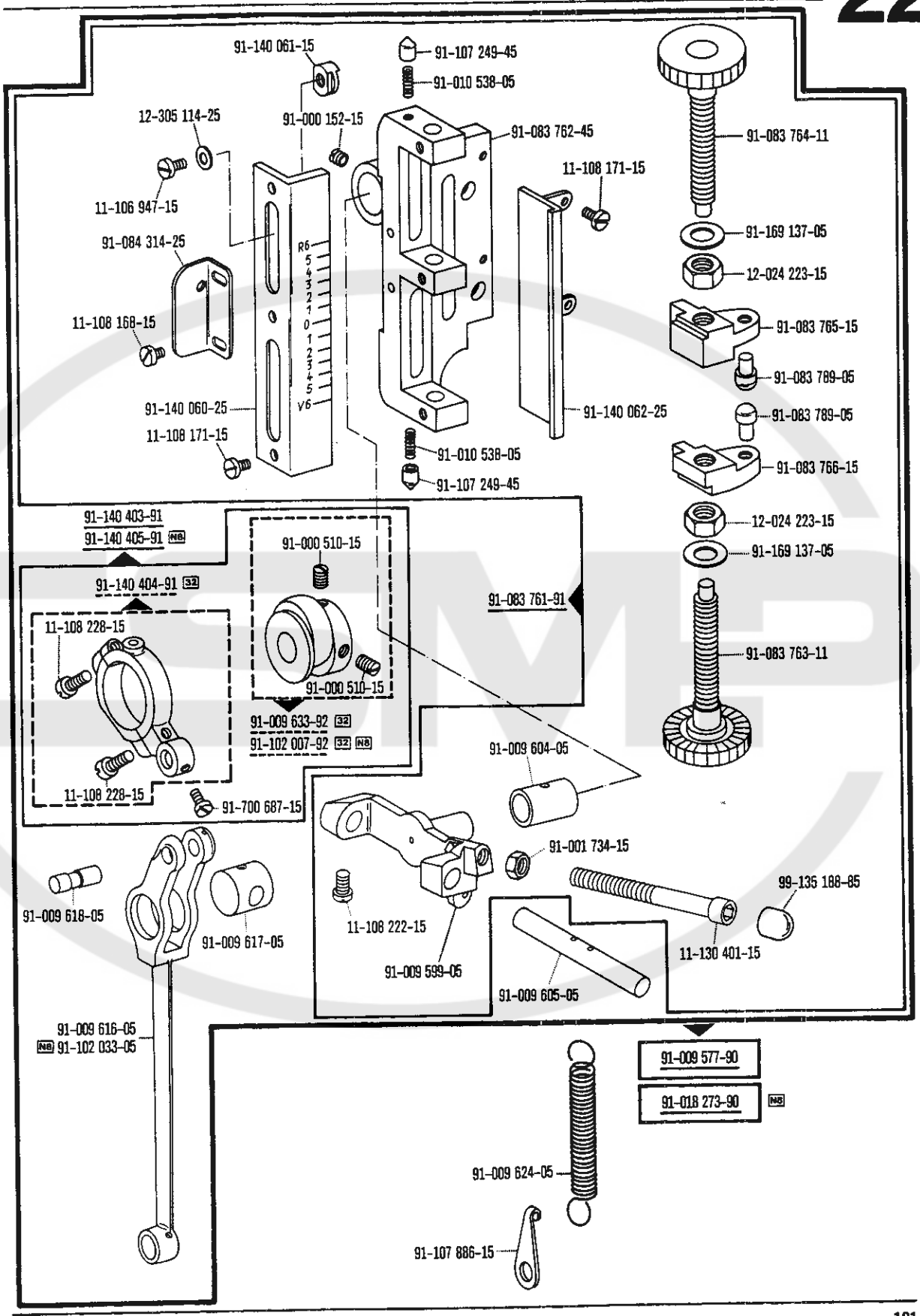
91-140 061-15
91-107 249-45
91-010 538-05
12-305 114-25
91-000 152-15
91-083 762-45
91-083 764-11
11-108 171-15
11-106 947-15
91-169 137-05
91-084 314-25
12-024 223-15
R6
5
4
3
2
1
0
1
2
3
4
5
V6
11-108 168-15
91-083 765-15
91-083 789-05
91-140 060-25
91-140 062-25
91-083 789-05
11-108 171-15
91-010 538-05
91-083 766-15
91-107 249-45
91-140 403-91
91-140 405-91 N8
12-024 223-15
91-000 510-15
91-169 137-05
91-140 404-91 32
91-083 761-91
11-108 228-15
91-083 763-11
91-000 510-15
91-009 633-92 32
91-102 007-92 32 N8
91-009 604-05
11-108 228-15
91-700 687-15
91-001 734-15
99-135 188-85
91-009 618-05
11-108 222-15
91-009 617-05
11-130 401-15
91-009 599-05
91-009 605-05
91-009 616-05
N8 91-102 033-05
91-009 577-90
91-018 273-90 N8
91-009 624-05
91-107 886-15

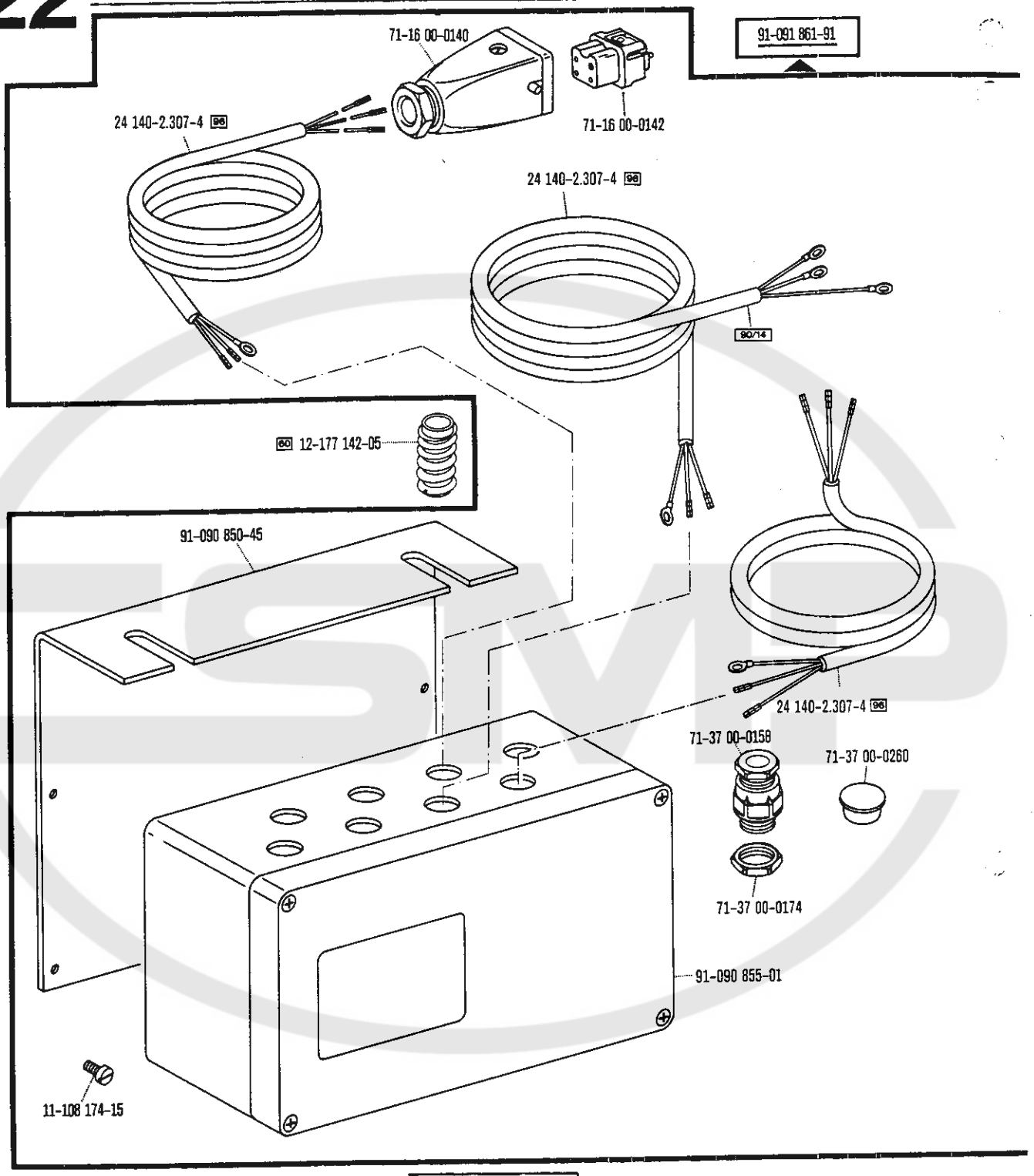

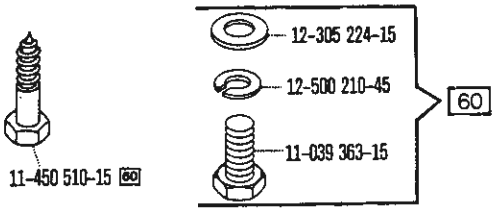

00-000 000-00 00-000 000-00 60 90/14 96 siehe Erläuterungen Seite 6
see explanations on page 8
voir légende page 10
ver explicaciones de la página 12

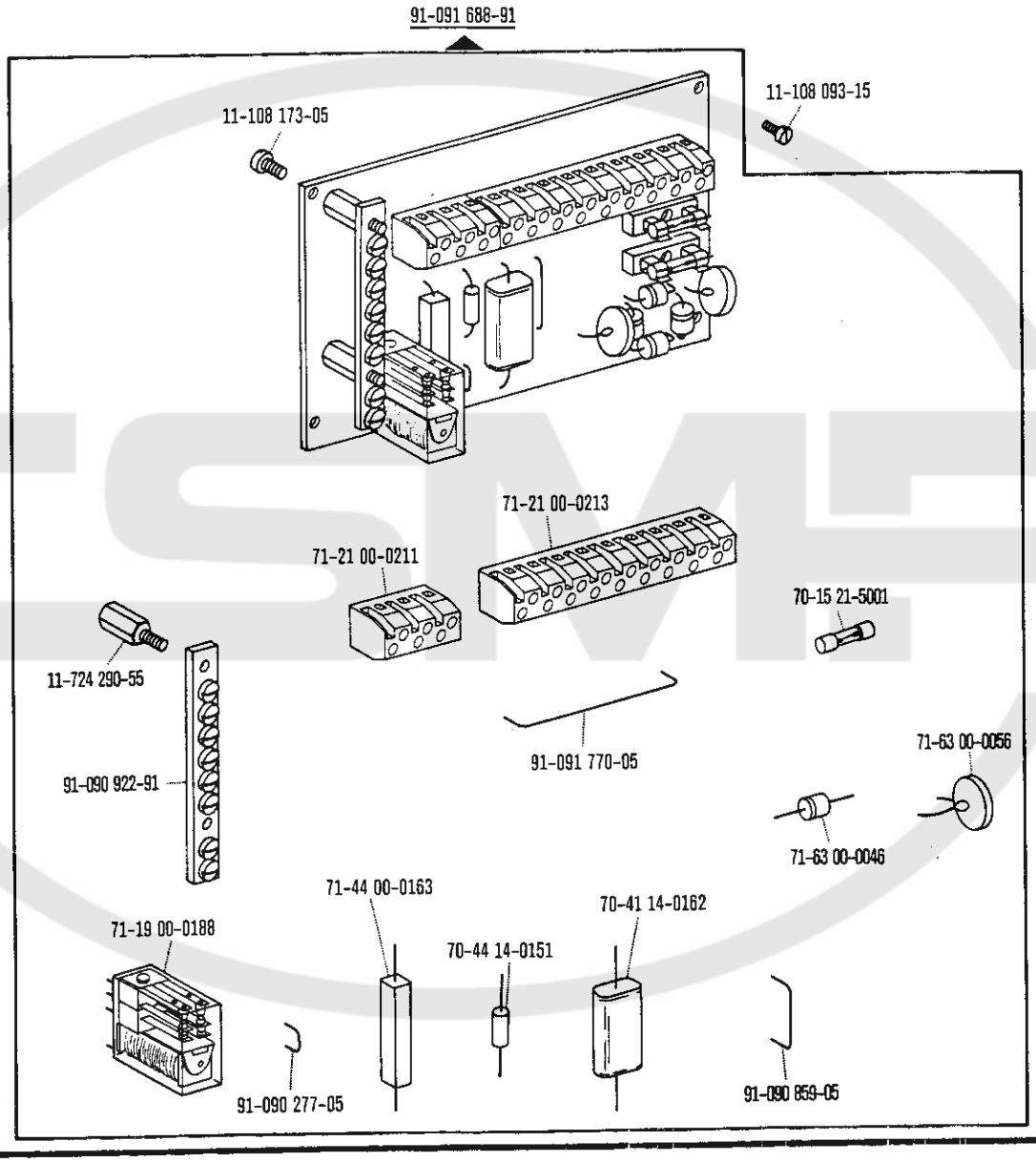
91-091 688-91
11-108 173-05
11-108 093-15
71-21 00-0213
71-21 00-0211
70-15 21-5001
11-724 290-55
91-091 770-05
91-090 922-91
71-63 00-0056
71-63 00-0046
71-44 00-0163
70-41 14-0162
71-19 00-0188
70-44 14-0151
91-090 277-05
91-090 859-05

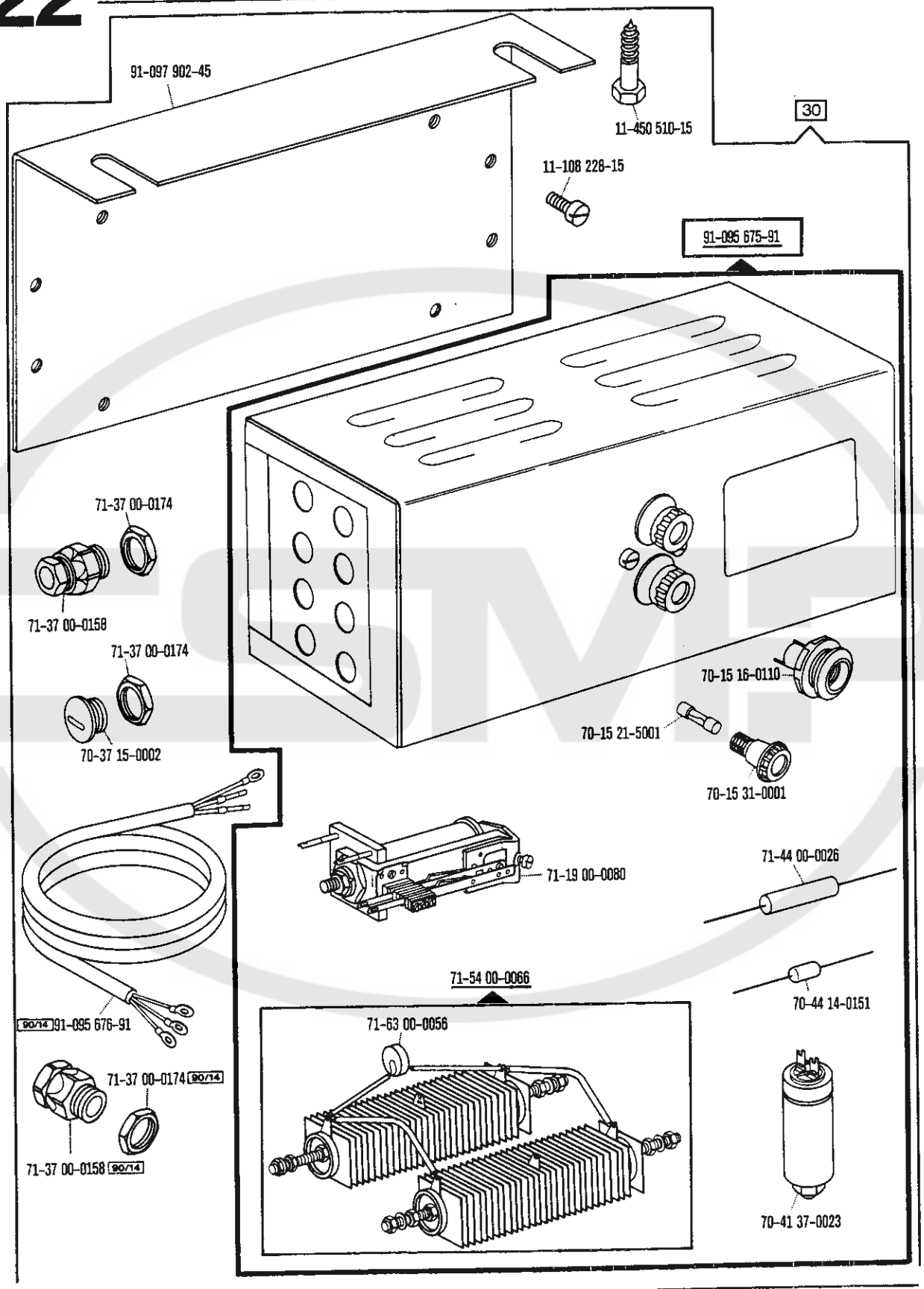

09-060 060-00 00-000 000-00 00-000 000-00 30 90/14

siehe Erläuterungen Seite 6
see explanations on page 8
voir légende page 10
ver explicaciones de la página 12

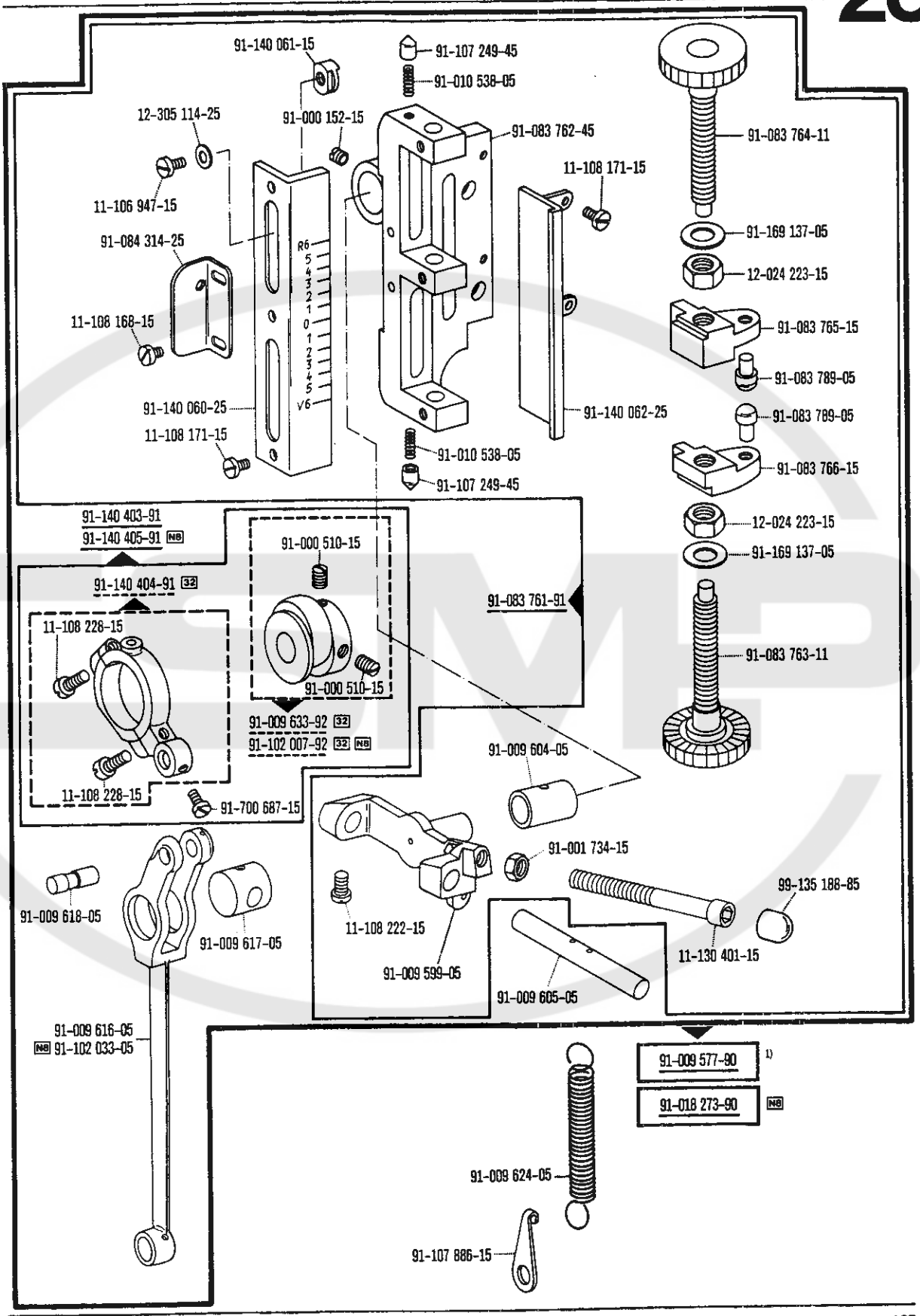

00-000 000-00 00-000 000-00 00-000 000-00 00-000 000-00 NB 32 90/22

siehe Erläuterungen Seite 6
see explanations on page 8
voir légende page 10
ver explicaciones de la pagina 12

1) Frühere Ausführung siehe Seite 100
Earlier version, see page 100
Ancienne version, voir page 100
Tipo anterior, véase la página 100

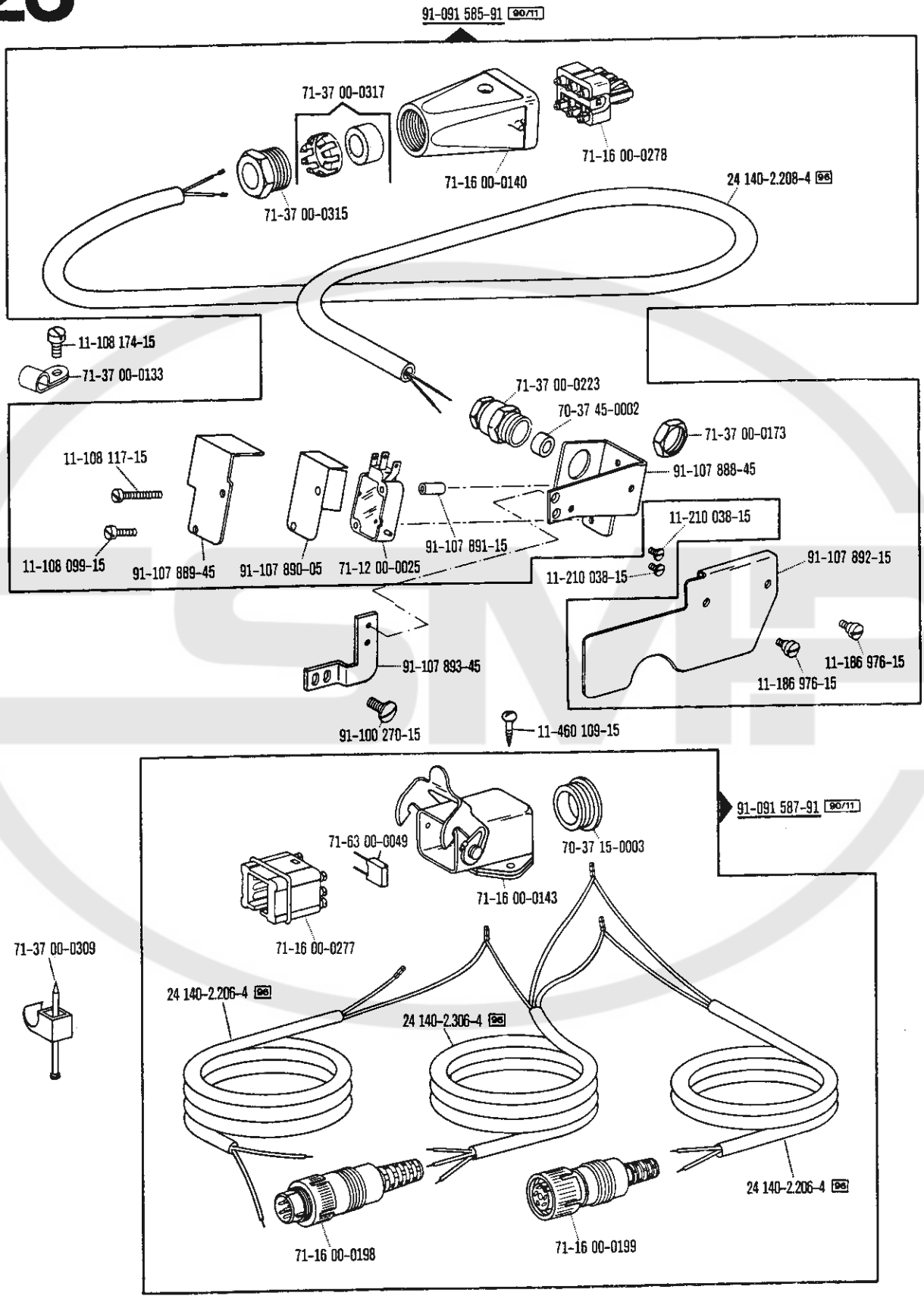

00-000 000-00 00-000 000-00 90/11 90/22 96 siehe Erläuterungen Seite 6
see explanations on page 8
voir légende page 10
ver explicaciones de la página 12

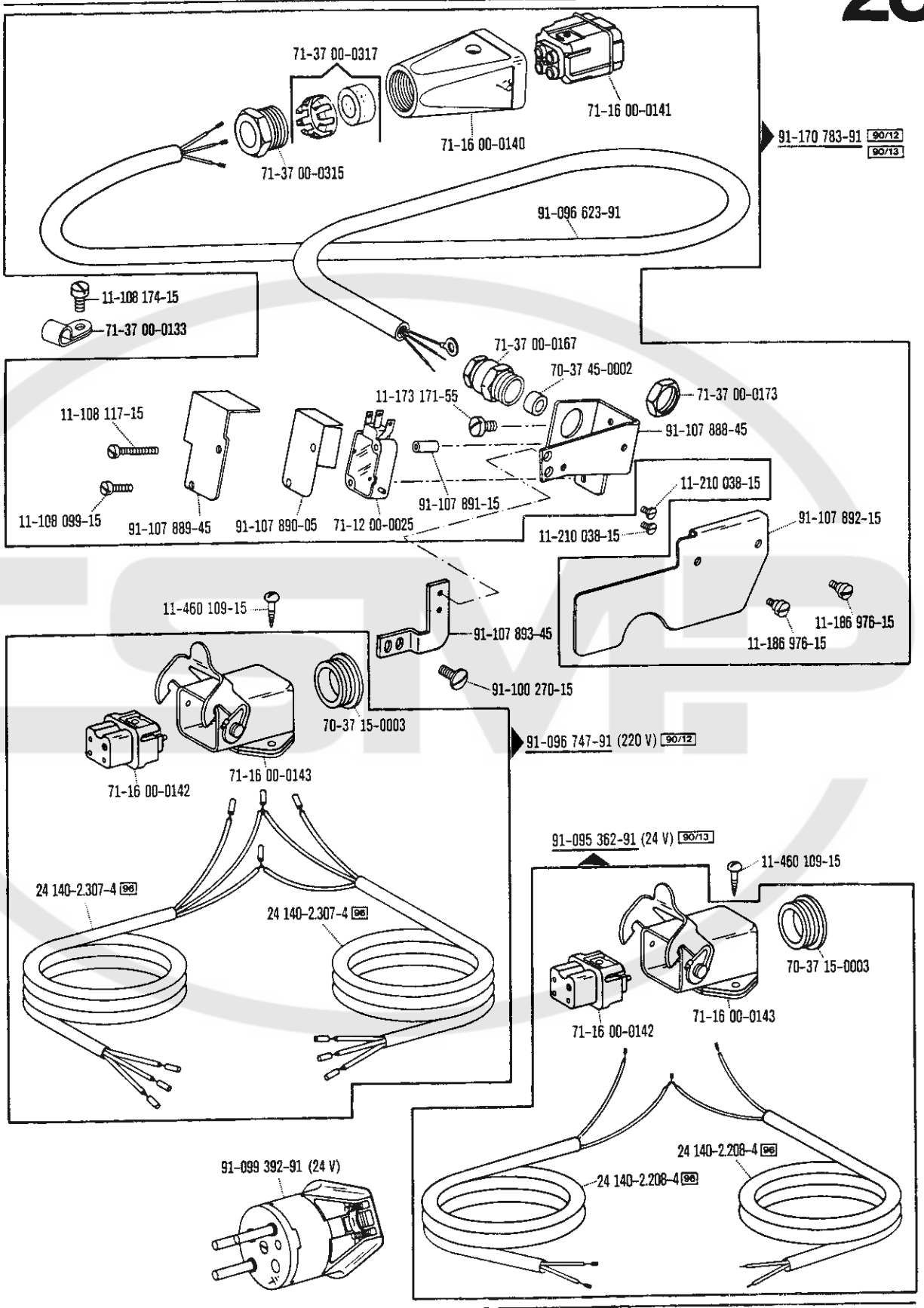
71-37 00-0317
71-16 00-0141
71-16 00-0140
71-37 00-0315
91-170 783-91 90/12 90/13
91-096 623-91
11-108 174-15
71-37 00-0133
71-37 00-0167
70-37 45-0002
71-37 00-0173
11-173 171-55
11-108 117-15
91-107 888-45
11-108 099-15
91-107 889-45
91-107 890-05
71-12 00-0025
91-107 891-15
11-210 038-15
11-210 038-15
91-107 892-15
11-460 109-15
91-107 893-45
11-186 976-15
11-186 976-15
91-100 270-15
70-37 15-0003
91-096 747-91 (220 V) 90/12
71-16 00-0143
71-16 00-0142
91-095 362-91 (24 V) 90/13
11-460 109-15
24 140-2.307-4 96
24 140-2.307-4 96
70-37 15-0003
71-16 00-0143
71-16 00-0142
24 140-2.208-4 96
24 140-2.208-4 96
91-099 392-91 (24 V)

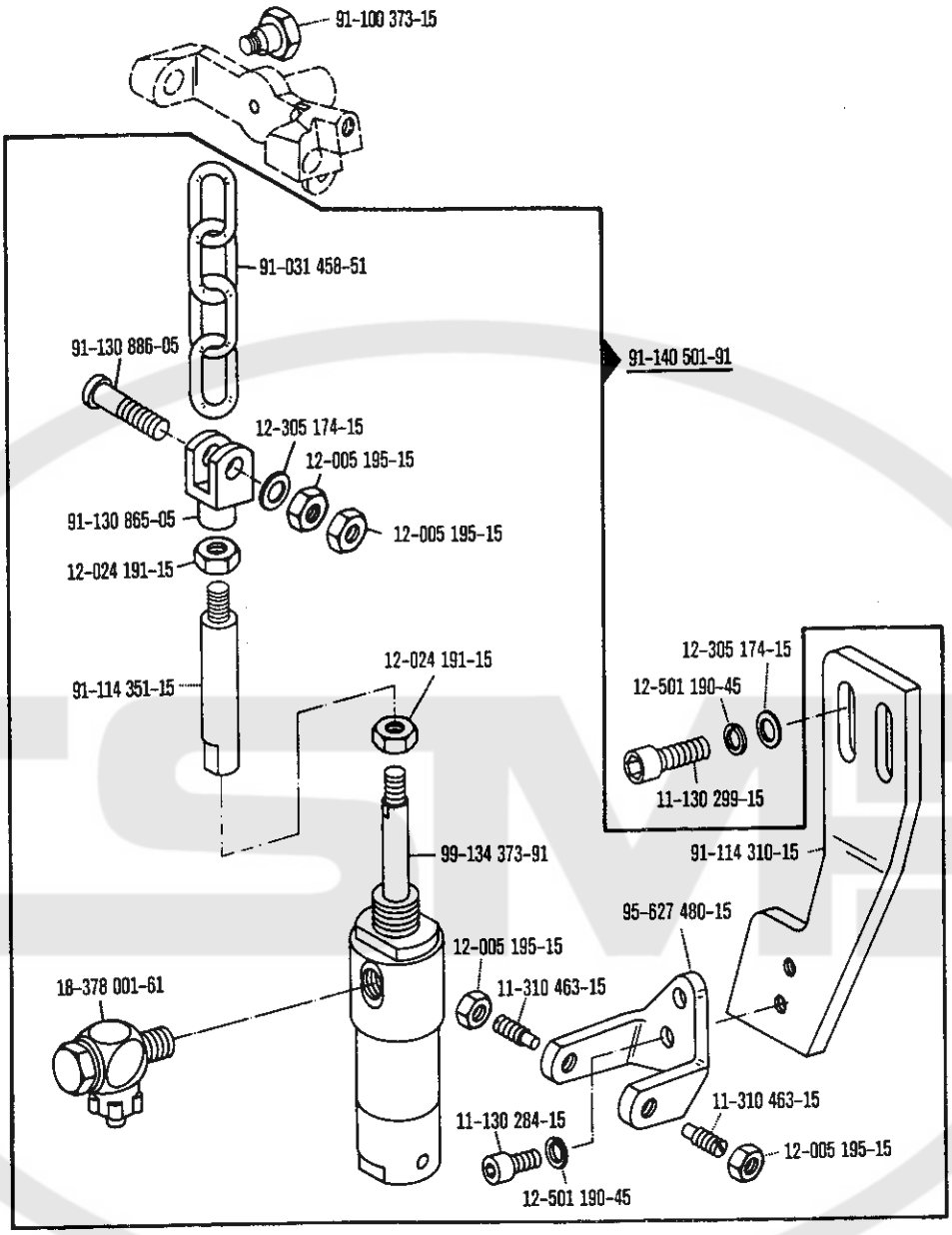

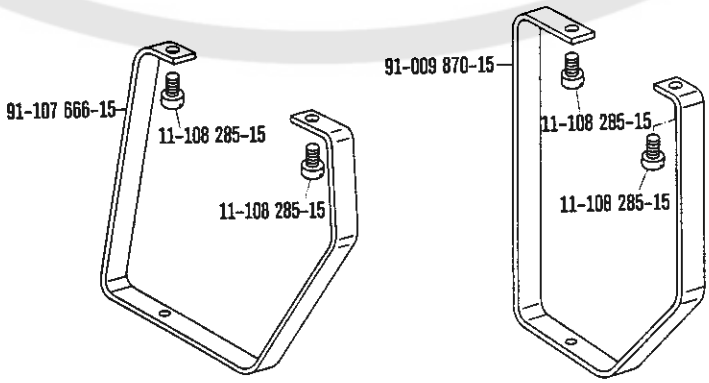

00-000 900-00 00-000 000-00 90/22 siehe Erläuterungen Seite 6
see explanations on page 8
voir légende page 10
ver explicaciones de la página 12

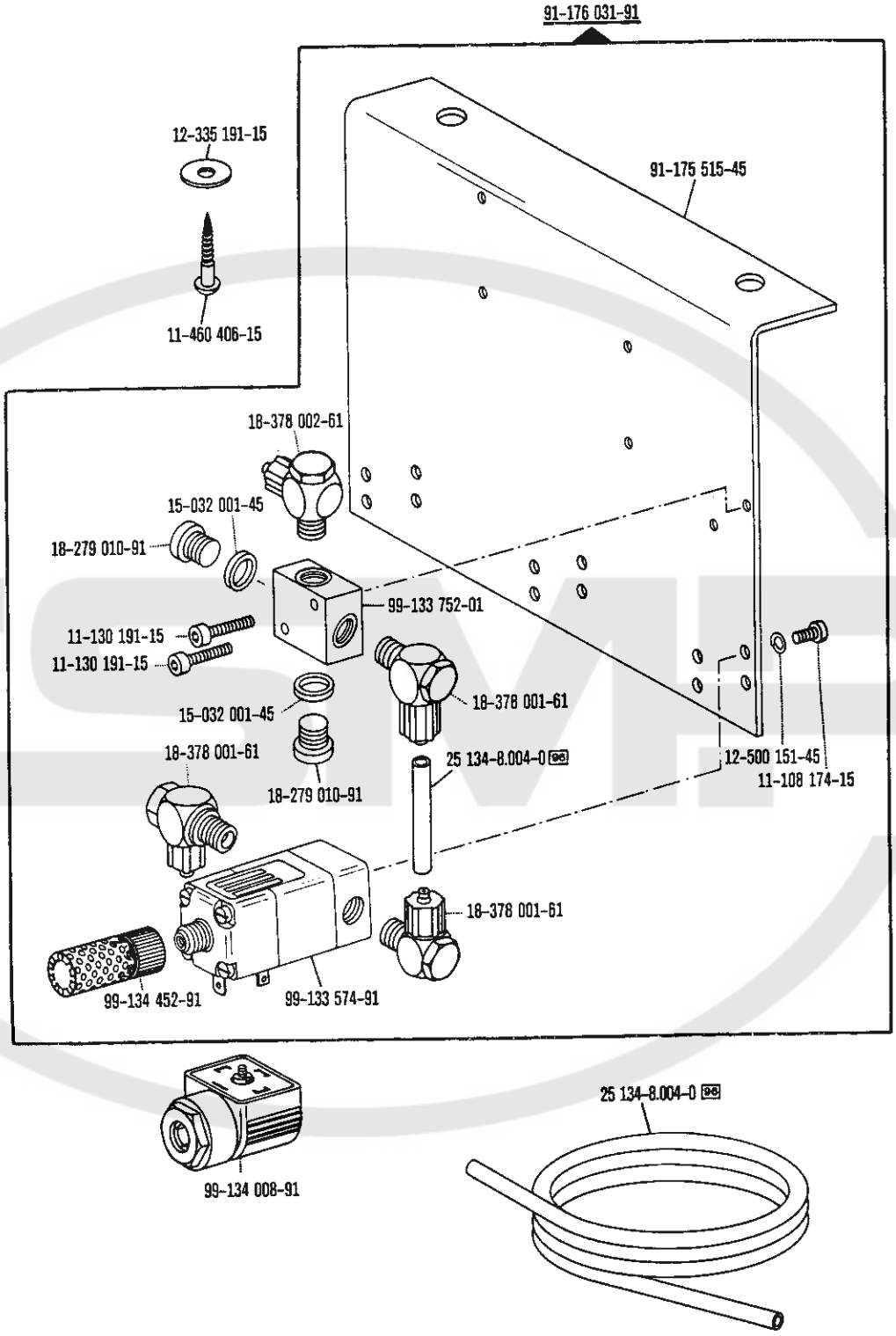
91-176 031-91
12-335 191-15
91-175 515-45
11-460 406-15
18-378 002-61
15-032 001-45
18-279 010-91
99-133 752-01
11-130 191-15
11-130 191-15
15-032 001-45
18-378 001-61
18-378 001-61
25 134-8.004-0 96
18-279 010-91
12-500 151-45
11-108 174-15
18-378 001-61
99-134 452-91
99-133 574-91
99-134 008-91
25 134-8.004-0 96

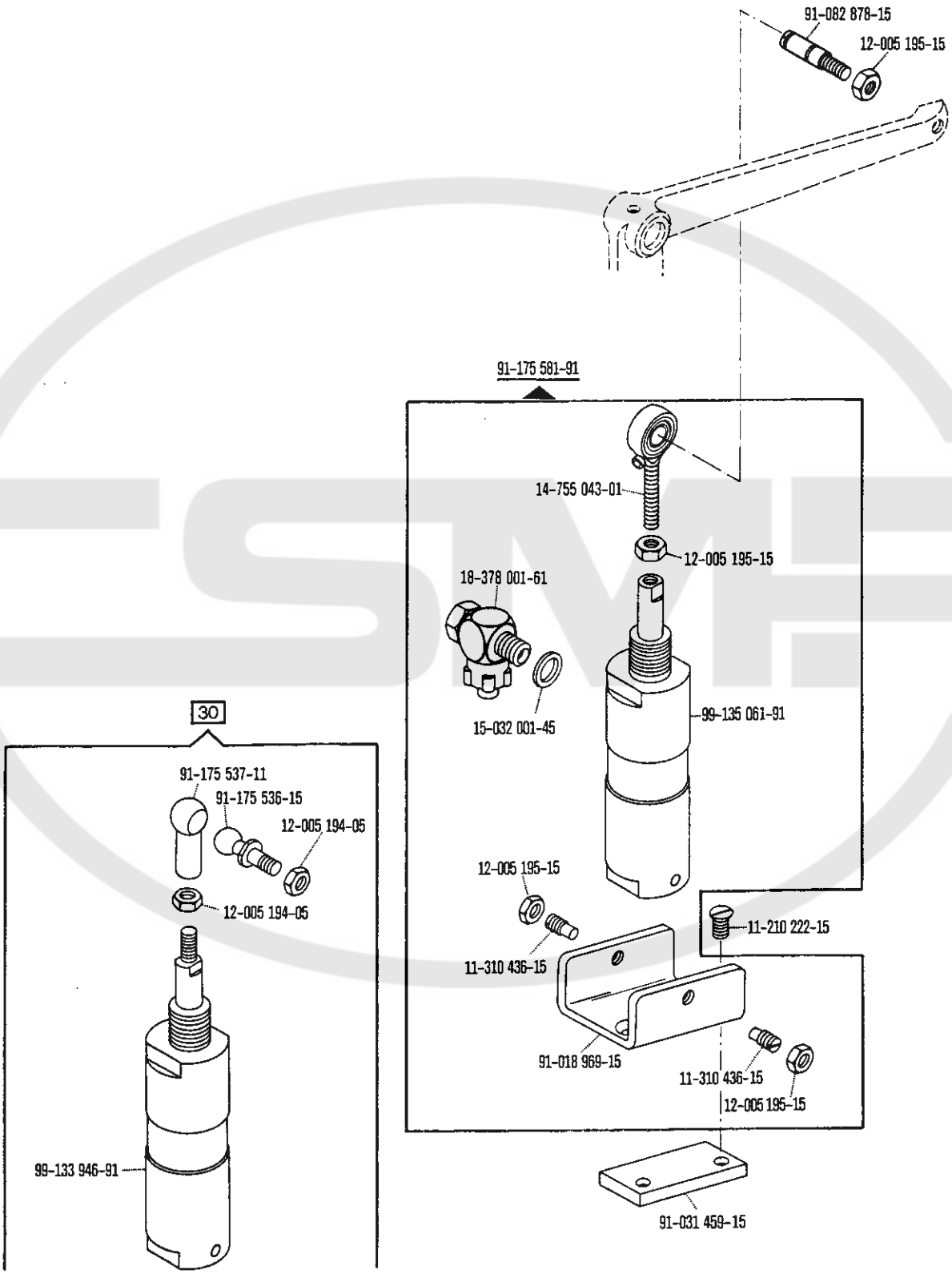

00-000 000-00 00-000 000-00 30 90/22 siehe Erläuterungen Seite 6
see explanations on page 8
voir legende page 10
ver explicaciones de la página 12

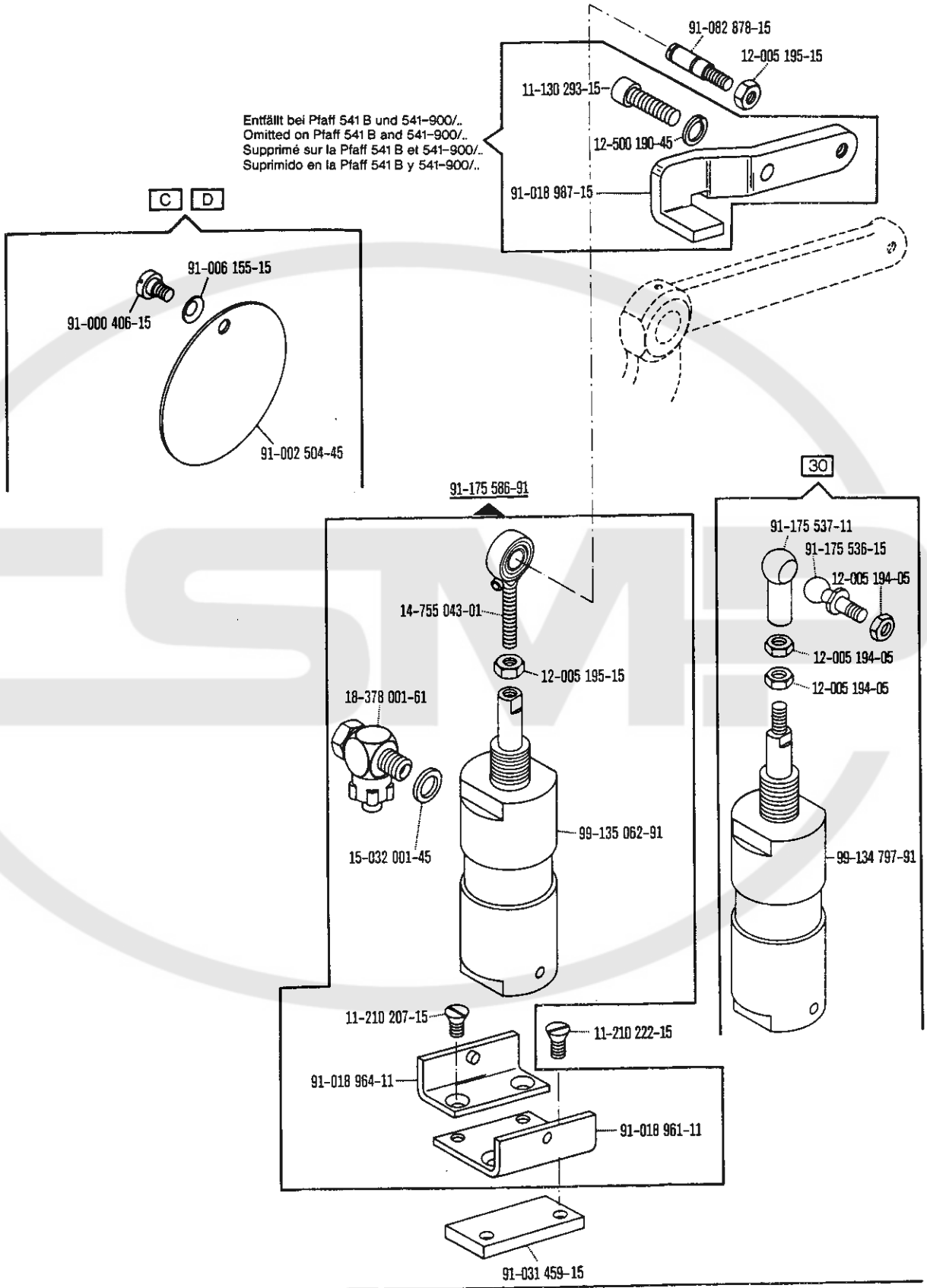
91-082 878-15
12-005 195-15
11-130 293-15
12-500 190-45
91-018 987-15
Entfällt bei Pfaff 541 B und 541-900/..
Omitted on Pfaff 541 B and 541-900/..
Supprimé sur la Pfaff 541 B et 541-900/..
Suprimido en la Pfaff 541 B y 541-900/..
C
D
91-006 155-15
91-000 406-15
91-002 504-45
91-175 586-91
14-755 043-01
12-005 195-15
18-378 001-61
15-032 001-45
99-135 062-91
11-210 207-15
91-018 964-11
11-210 222-15
91-018 961-11
91-031 459-15
30
91-175 537-11
91-175 536-15
12-005 194-05
12-005 194-05
12-005 194-05
99-134 797-91

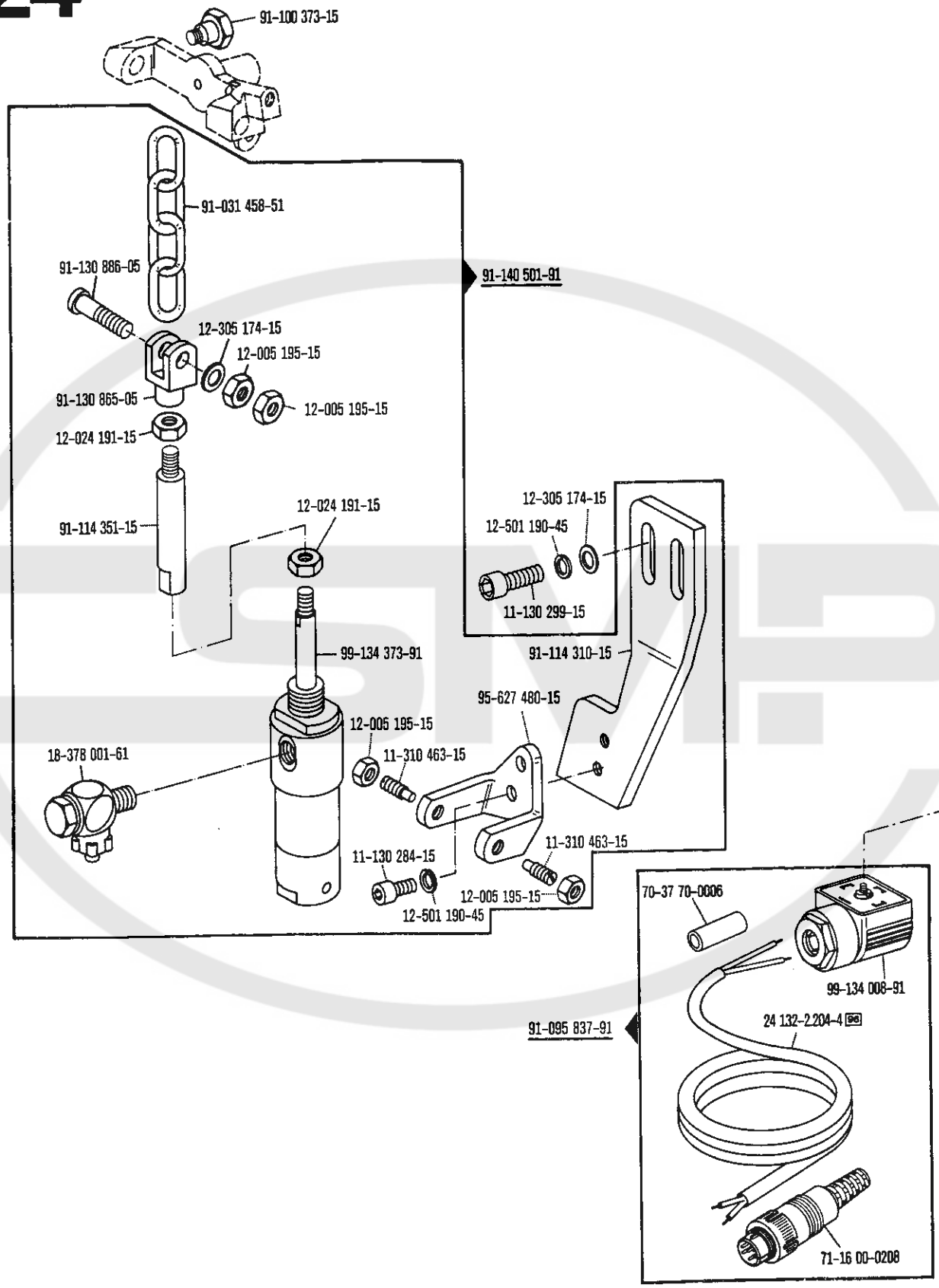

00-000 000-00 00-000 000-00 90/22 96 siehe Erläuterungen Seite 6
see explanations on page 8
voir légende page 10
ver explicaciones de la página 12

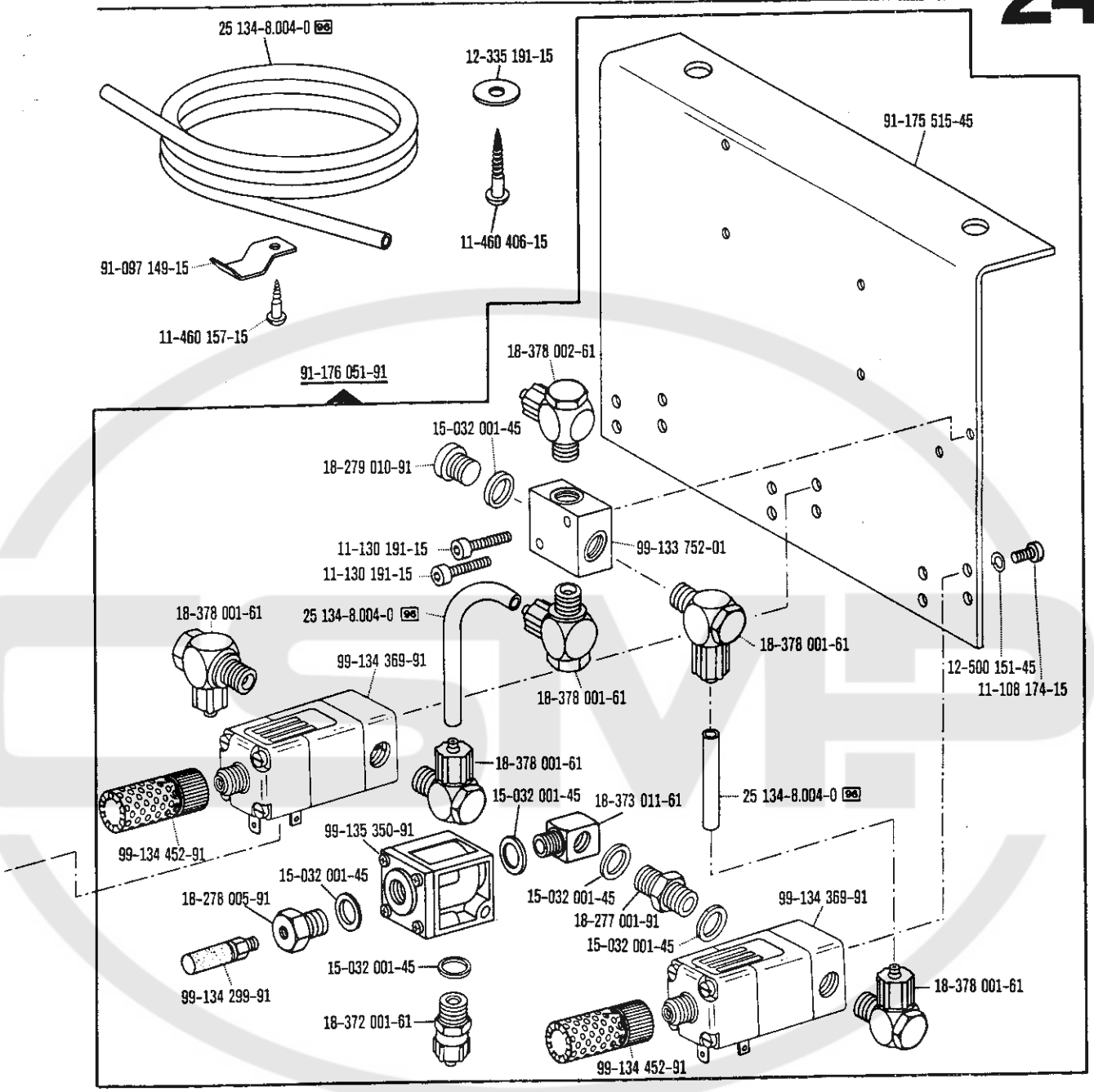
25 134-8.004-0 96
12-335 191-15
91-175 515-45
11-460 406-15
91-097 149-15
11-460 157-15
91-176 051-91
18-378 002-61
15-032 001-45
18-279 010-91
11-130 191-15
11-130 191-15
99-133 752-01
18-378 001-61
25 134-8.004-0 96
99-134 369-91
18-378 001-61
18-378 001-61
12-500 151-45
11-108 174-15
18-378 001-61
25 134-8.004-0 96
15-032 001-45
18-373 011-61
99-134 452-91
99-135 350-91
15-032 001-45
18-278 005-91
15-032 001-45
18-277 001-91
99-134 369-91
15-032 001-45
15-032 001-45
99-134 299-91
18-378 001-61
18-372 001-61
99-134 452-91

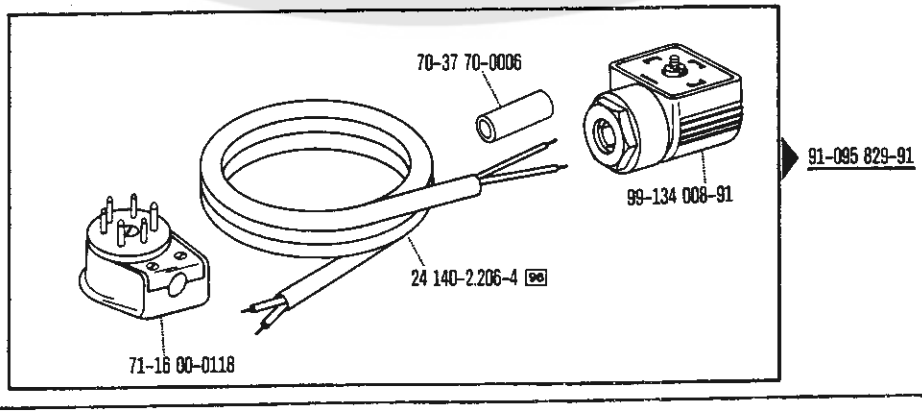
70-37 70-0006
91-095 829-91
99-134 008-91
24 140-2.206-4 96
71-16 00-0118

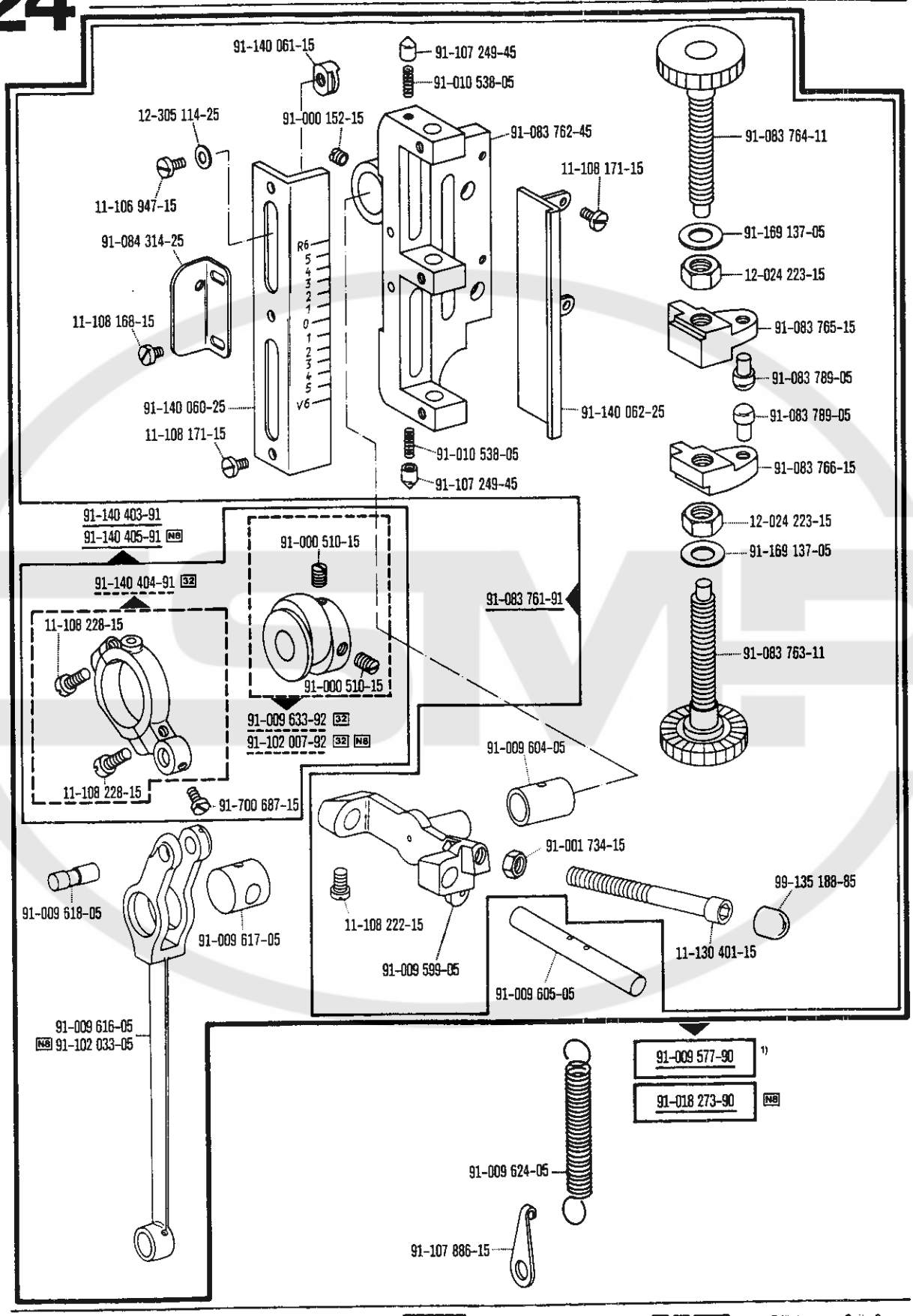

1) Frühere Ausführung siehe Seite 100
Earlier version, see page 100
Ancienne version, voir page 100
Tipo anterior, véase la pagina 100

00-000 000-00 00-000 000-00 00-000 000-00 00-000 000-00 N8 32 90/22

siehe Erläuterungen Seite 6
see explanations on page 8
voir légende page 10
ver explicaciones de la página 12

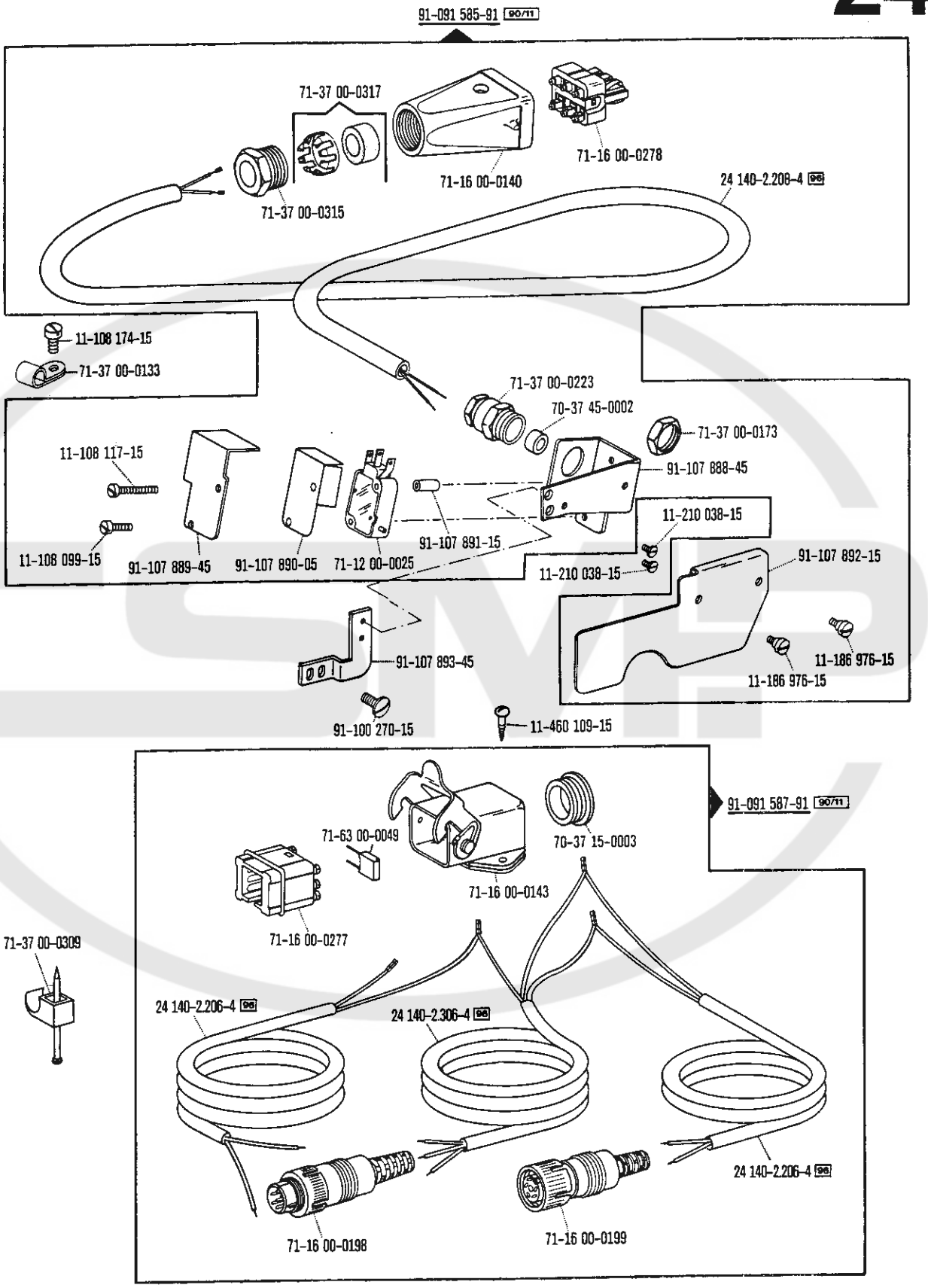
91-091 585-91 90/11
71-37 00-0317
71-16 00-0278
71-16 00-0140
24 140-2.208-4 96
71-37 00-0315
11-108 174-15
71-37 00-0133
71-37 00-0223
70-37 45-0002
71-37 00-0173
11-108 117-15
91-107 888-45
11-210 038-15
91-107 891-15
11-108 099-15
91-107 889-45
91-107 890-05
71-12 00-0025
11-210 038-15
91-107 892-15
91-107 893-45
11-186 976-15
11-186 976-15
91-100 270-15
11-460 109-15
91-091 587-91 90/11
71-63 00-0049
70-37 15-0003
71-16 00-0143
71-16 00-0277
71-37 00-0309
24 140-2.206-4 96
24 140-2.306-4 96
24 140-2.206-4 96
71-16 00-0198
71-16 00-0199

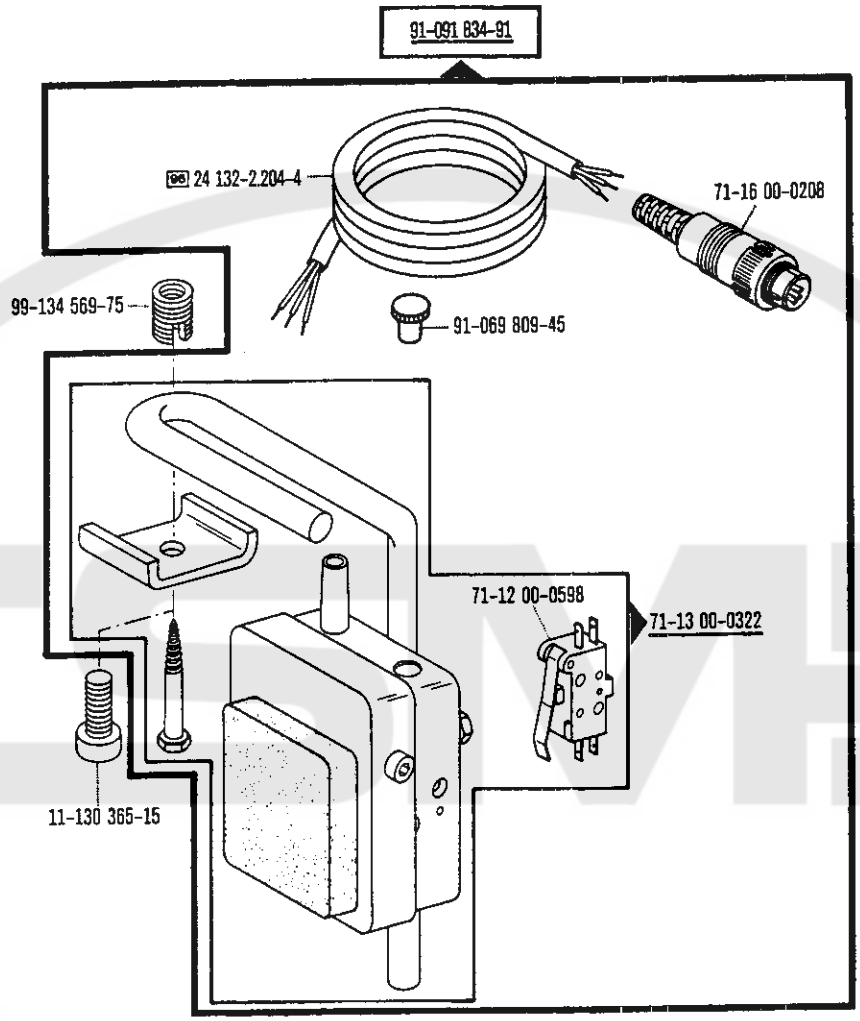

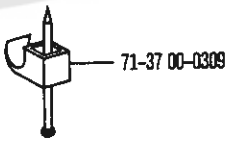

00-000 000-00 00-000 000-00 00-000 000-00 90/22 96 siehe Erläuterungen Seite 6
see explanations on page 8
voir légende page 10
ver explicaciones de la página 12

71-14 00-0006

71-23 00-0118

71-16 00-0112

91-018 983-11 90/15

91-018 492-11

11-108 171-15

11-108 171-15

91-028 612-15

11-174 086-15

11-108 174-15

11-108 174-15

91-018 982-11

91-018 489-11 90/16

91-018 492-11

11-108 171-15

11-108 171-15

91-028 612-15

11-174 086-15

11-108 174-15

11-108 174-15

91-018 490-11

71-59 00-0259 90/7

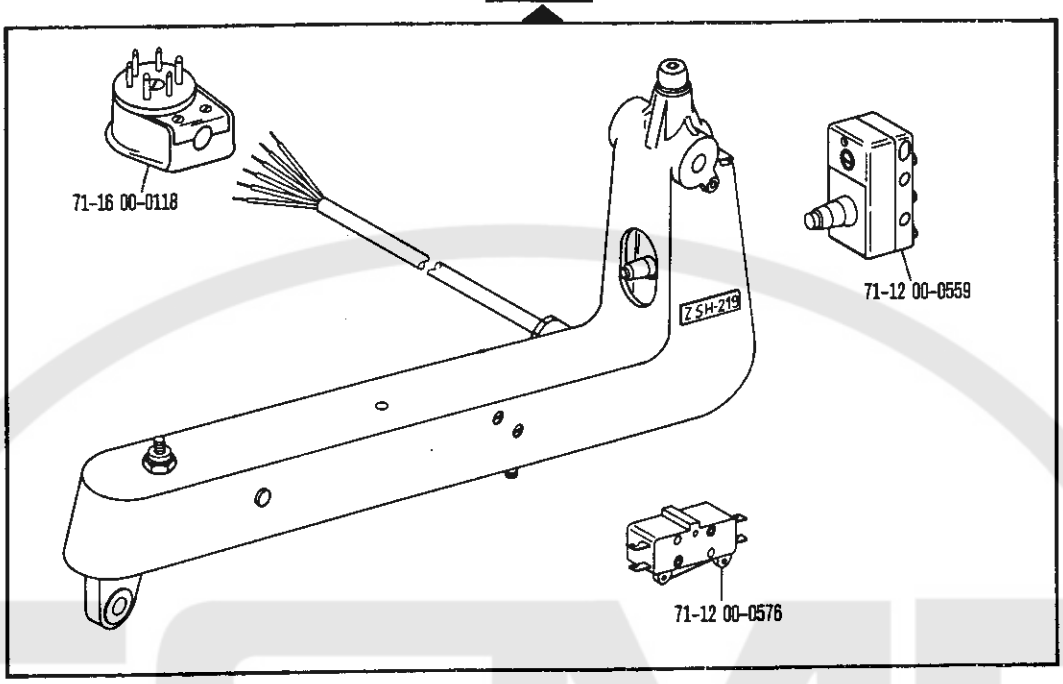

71-59 00-0268

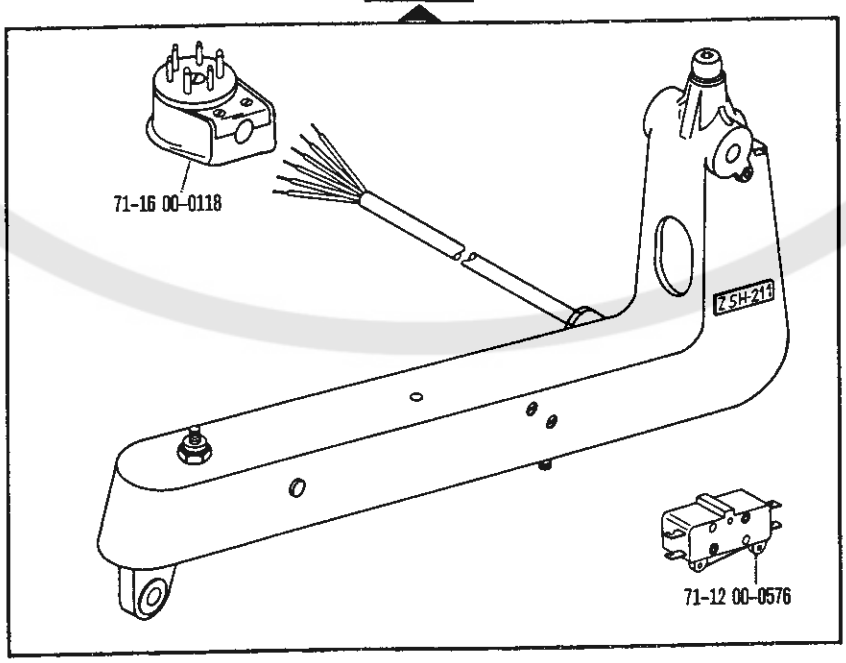

00-000 900-00 00-000 000-00 90/7 siehe Erläuterungen Seite 6
see explanations on page 8
voir légende page 10
ver explicaciones de la página 12

91-090 700-90

71-12 00-0598

71-37 00-0292

71-13 00-0327

-913/52 zur · pour les / for · para las Pfaff 141; 541

2.80 27

91-018 984-91 90/15

91-107 723-05

91-018 900-15

11-108 171-15

11-108 171-15

91-028 612-15

11-174 086-15

11-108 174-15

11-108 174-15

91-018 982-11

91-018 899-91 90/16

91-107 723-05

91-018 900-15

11-108 171-15

11-108 171-15

91-028 612-15

11-174 086-15

11-108 174-15

11-108 174-15

91-018 490-11

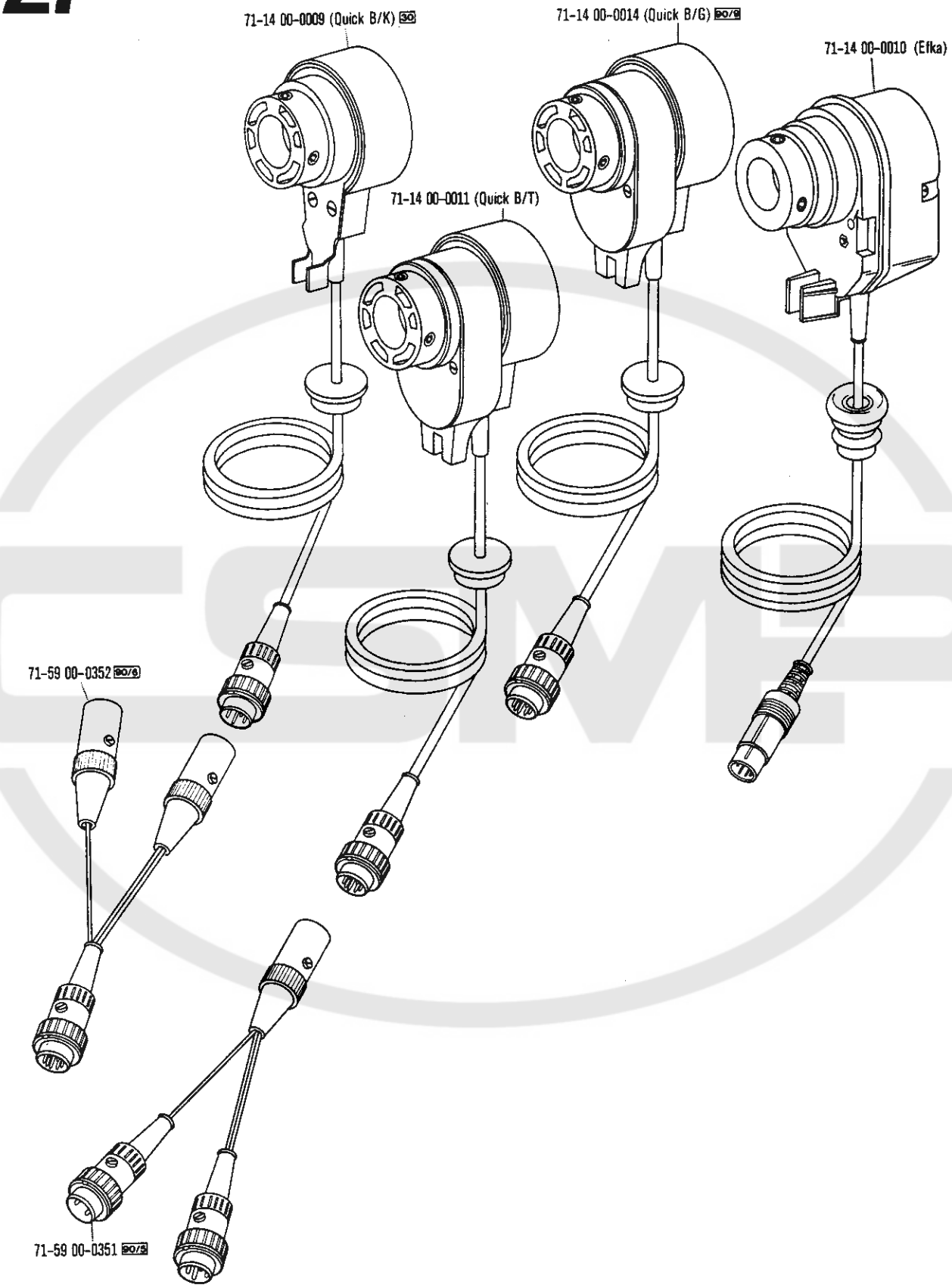

00-000 050-00 30 90/5 90/6 90/9 siehe Erläuterungen Seite 6
see explanations on page 8
voir légende page 10
ver explicaciones de la página 12

91-171 462-90

12-024 231-15

12-305 264-15

99-133 660-45

12-305 264-15

11-032 465-15

15-032 002-45

18-372 004-61

15-032 002-45

99-115 301-05

99-115 300-91

40/1

99-115 231-91

25 134-8.005-0 96

00-000 000-00 00-000 000-00 40/1 96 siehe Erläuterungen Seite 6
see explanations on page 8
voir légende page 10
ver explicaciones de la página 12

91-082 231-90

12-024 231-15
12-305 264-15
99-133 660-45
12-305 264-15
11-032 465-15
18-372 003-61 80/1
18-372 004-61 80/2
15-032 002-45
15-032 002-45
18-372 003-61 80/1
18-372 004-61 80/2
15-032 002-45
15-032 002-45
15-032 002-45
18-373 021-61
18-277 003-91
18-272 020-65
40/1
15-032 002-45
99-115 301-05
99-115 231-91
99-115 300-91

25 134-8.004-0 96/1

25 134-8.005-0 96/2

00-000 000-00 00-000 000-00 40/1 80/1 80/2 96/1 96/2

siehe Erläuterungen Seite 6
see explanations on page 8
voir légende page 10
ver explicaciones de la página 12

91-033 073-90

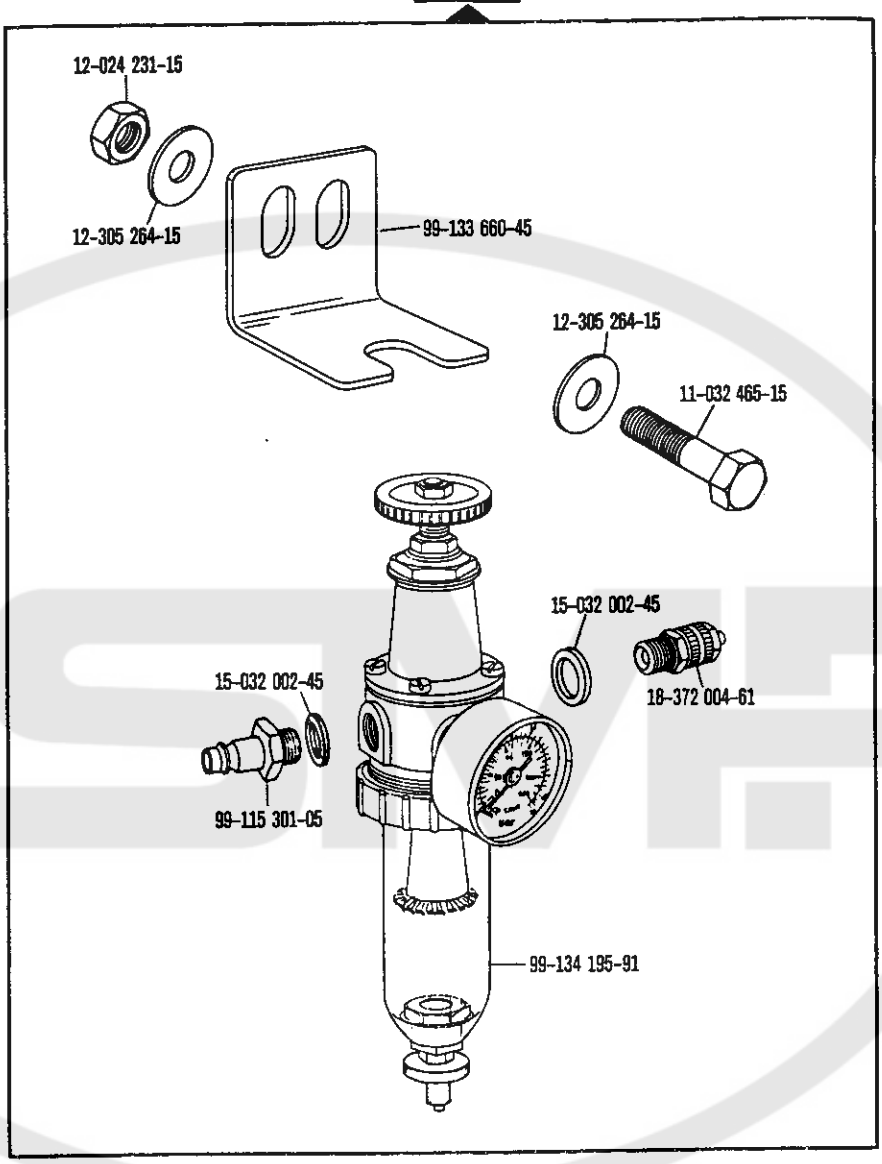
12-024 231-15
12-305 264-15
99-133 660-45
12-305 264-15
11-032 465-15
15-032 002-45
18-372 004-61
15-032 002-45
99-115 301-05
99-134 195-91

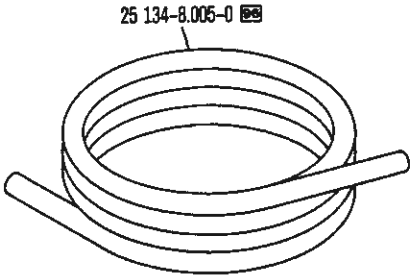
25 134-8.005-0 96

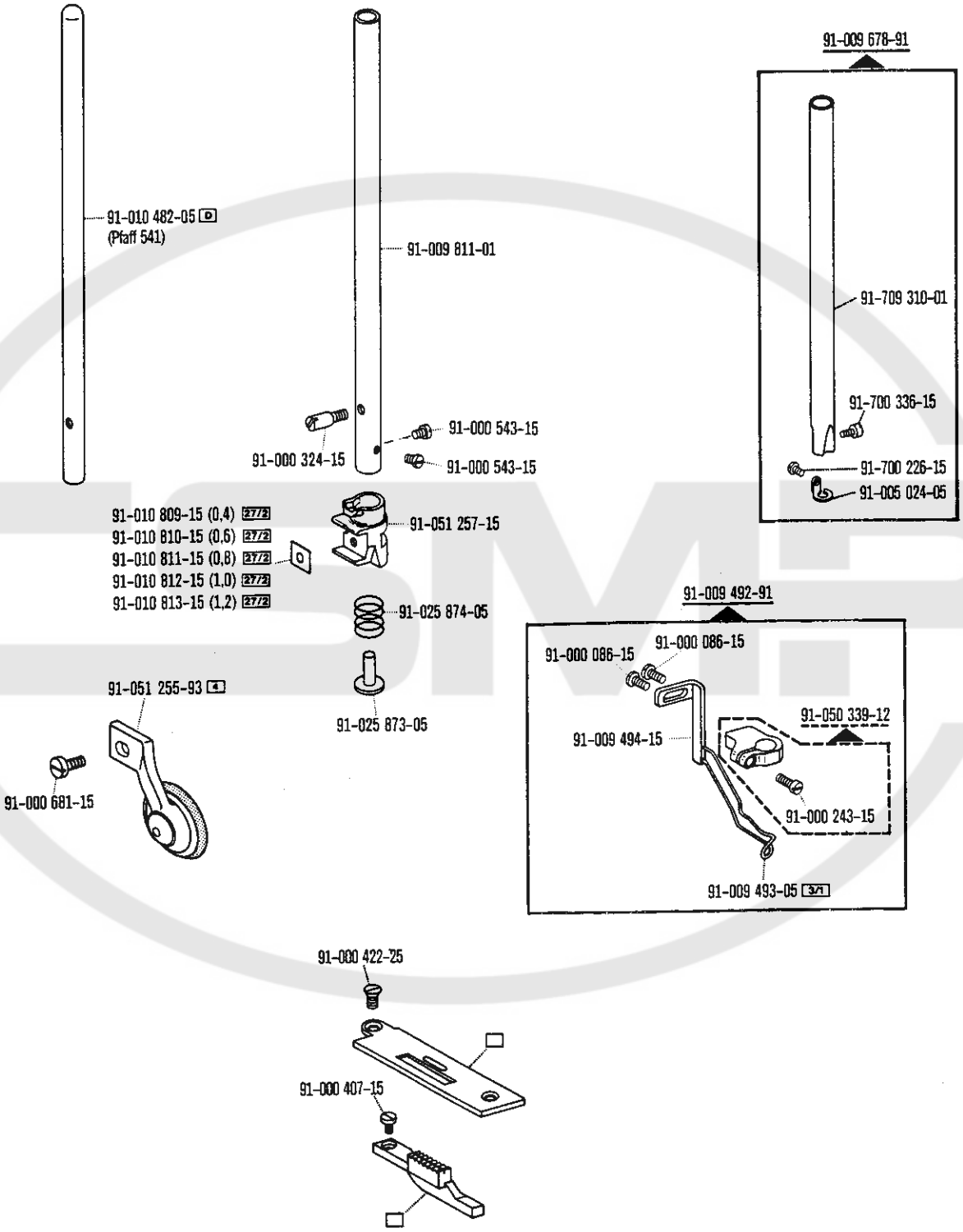

00-000 000-00 00-000 000-00 00-000 000-00 D 3/1 4 27/2 siehe Erläuterungen Seite 6
see explanations on page 8
voir légende page 10
ver explicaciones de la página 12

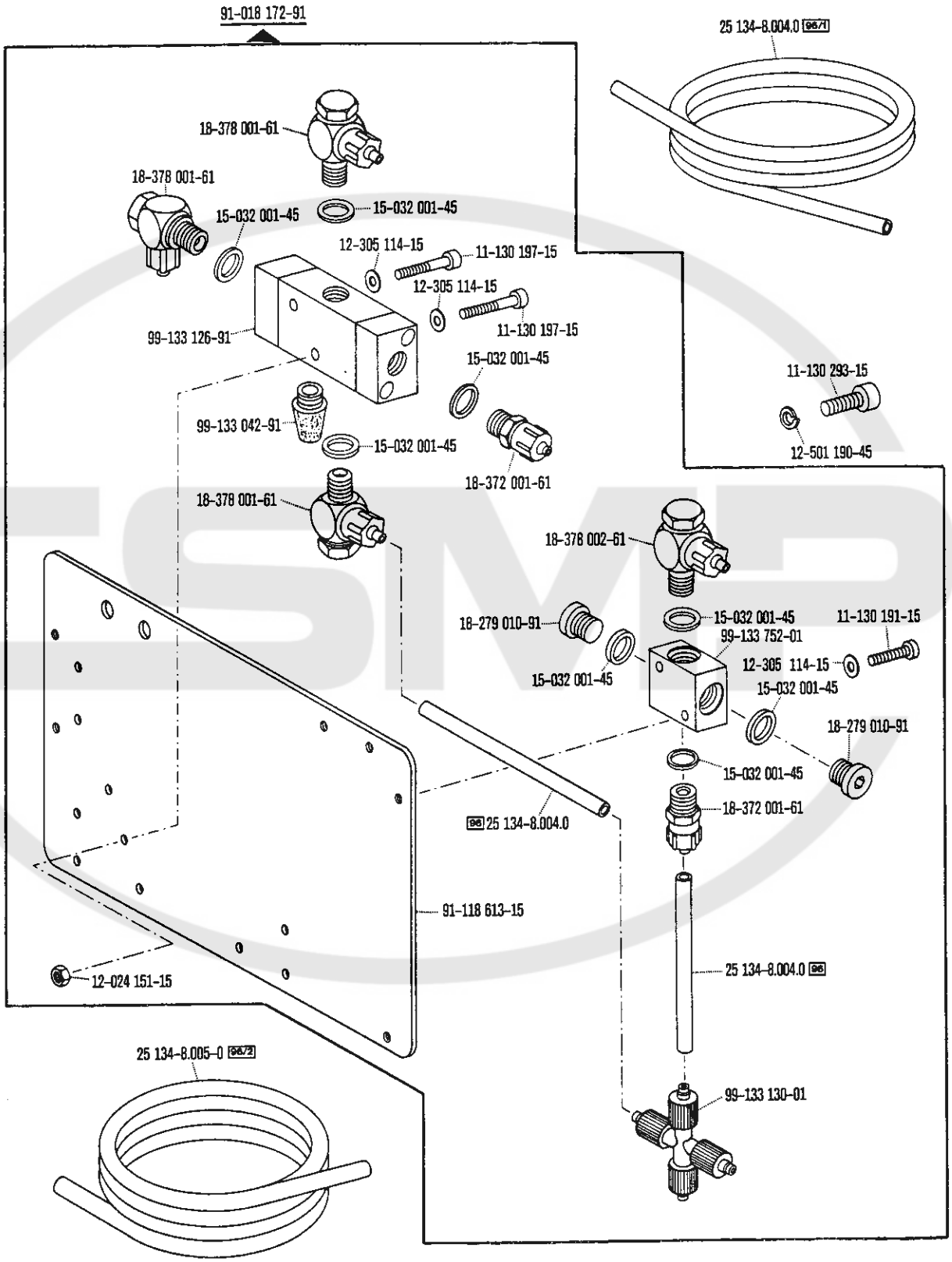
91-018 172-91
25 134-8.004.0 96/1
18-378 001-61
18-378 001-61
15-032 001-45
15-032 001-45
12-305 114-15
11-130 197-15
12-305 114-15
11-130 197-15
99-133 126-91
15-032 001-45
11-130 293-15
99-133 042-91
15-032 001-45
12-501 190-45
18-372 001-61
18-378 001-61
18-378 002-61
18-279 010-91
15-032 001-45
11-130 191-15
99-133 752-01
12-305 114-15
15-032 001-45
15-032 001-45
18-279 010-91
15-032 001-45
18-372 001-61
96 25 134-8.004.0
91-118 613-15
12-024 151-15
25 134-8.004.0 96
25 134-8.005-0 96/2
99-133 130-01

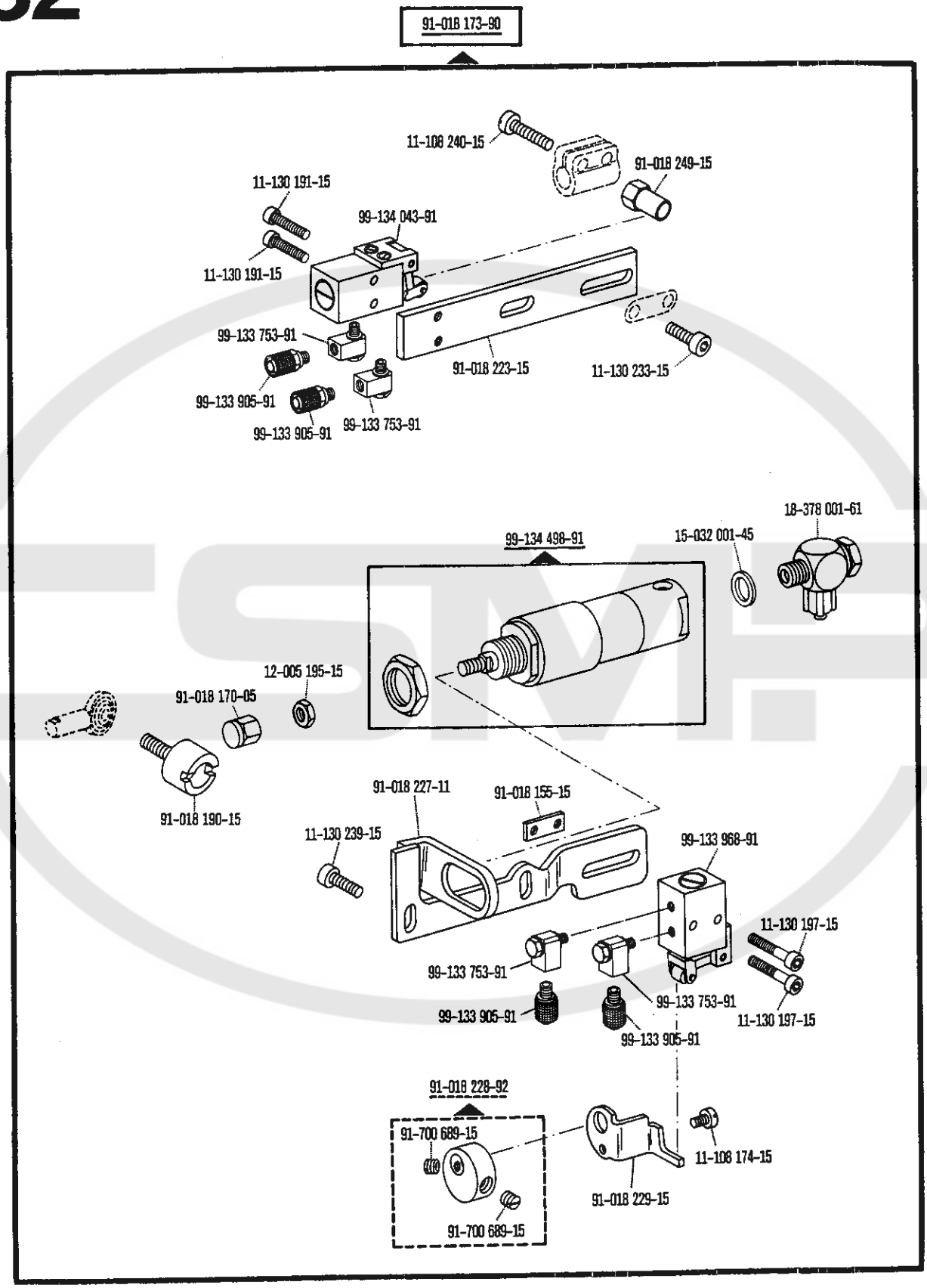

siehe Erläuterungen Seite 6
see explanations on page 8
voir légende page 10
ver explicaciones de la página 12

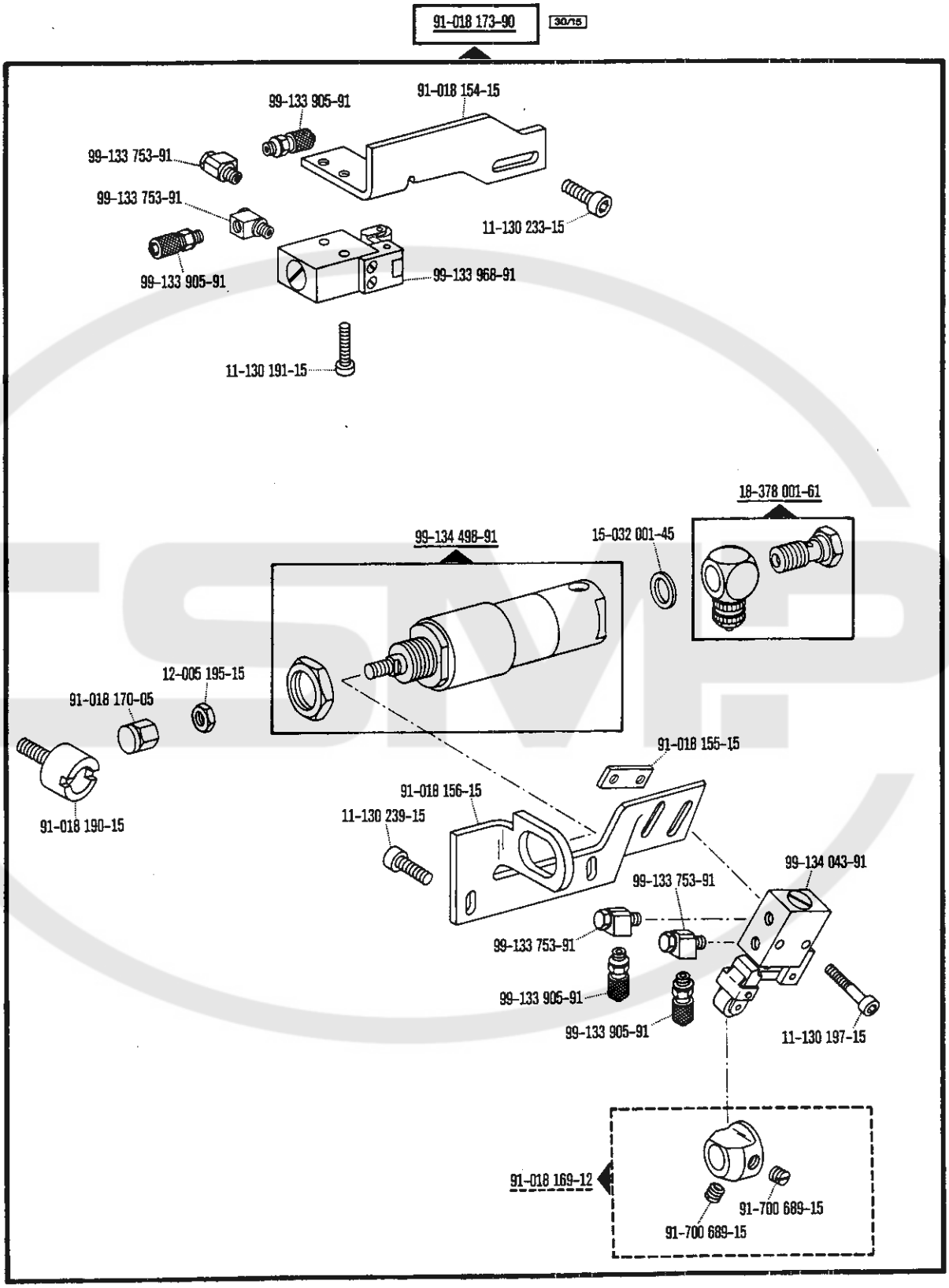
91-018 173-90
30/15
99-133 905-91
91-018 154-15
99-133 753-91
99-133 753-91
11-130 233-15
99-133 905-91
99-133 968-91
11-130 191-15
18-378 001-61
99-134 498-91
15-032 001-45
12-005 195-15
91-018 170-05
91-018 155-15
91-018 156-15
11-130 239-15
91-018 190-15
99-134 043-91
99-133 753-91
99-133 753-91
99-133 905-91
99-133 905-91
11-130 197-15
91-018 169-12
91-700 689-15
91-700 689-15

91-031 411-90 A B

12-640 150-55
93-513 121-11
91-080 233-05
93-513 120-91
93-513 124-05
12-640 150-55
91-025 054-45
91-000 186-15
91-025 060-92
11-460 406-15
91-027 373-92
91-025 075-45
91-000 186-15
91-000 186-15
11-460 406-15
91-025 055-15
91-000 186-15
91-027 375-15
91-000 186-15
91-025 169-92
91-025 170-15
11-174 232-15
91-027 371-12
91-029 692-45
91-027 370-05

91-107 669-45
11-460 109-15

00-000 000-00 00-000 000-00 00-000 000-00 00-000 000-00 A B siehe Erläuterungen Seite 8
see explanations on page 8
voir légende page 10
ver explicaciones de la página 12

91-056 183-91

91-056 579-11

91-056 578-91

12-024 191-15

91-056 192-25

12-523 190-45

91-056 193-25

91-056 760-05

91-041 063-25

91-056 185-91

14-731 911-05

14-731 911-05

91-053 332-91

11-108 189-25

91-046 097-25

91-056 186-45

91-056 190-15

12-651 006-51

12-090 150-05

91-056 189-05

12-651 006-51

91-056 190-15

12-523 190-45

13-033 400-05

12-005 195-15

91-056 187-45

13-250 436-05

11-460 250-15

91-056 356-15

91-056 188-45

12-335 191-15

12-651 006-51

91-056 184-45

91-000 237-25

12-305 144-15

91-005 125-05

91-001 533-25

91-040 623-25

91-040 621-91

91-005 005-05

91-005 005-05

91-053 347-21

91-000 737-05

91-041 063-25

91-041 085-91

91-005 564-45

91-053 332-41

91-000 364-25

91-005 568-25

91-000 062-25

91-005 567-25

91-000 082-25

91-046 097-25

91-000 363-25

91-000 366-25

91-000 359-15

91-000 364-25

91-005 569-25

91-050 855-45

91-040 618-45

00-000 000-00 00-000 000-00 00-000 000-00 siehe Erläuterungen Seite 6
see explanations on page 8
voir légende page 10
ver explicaciones de la página 12

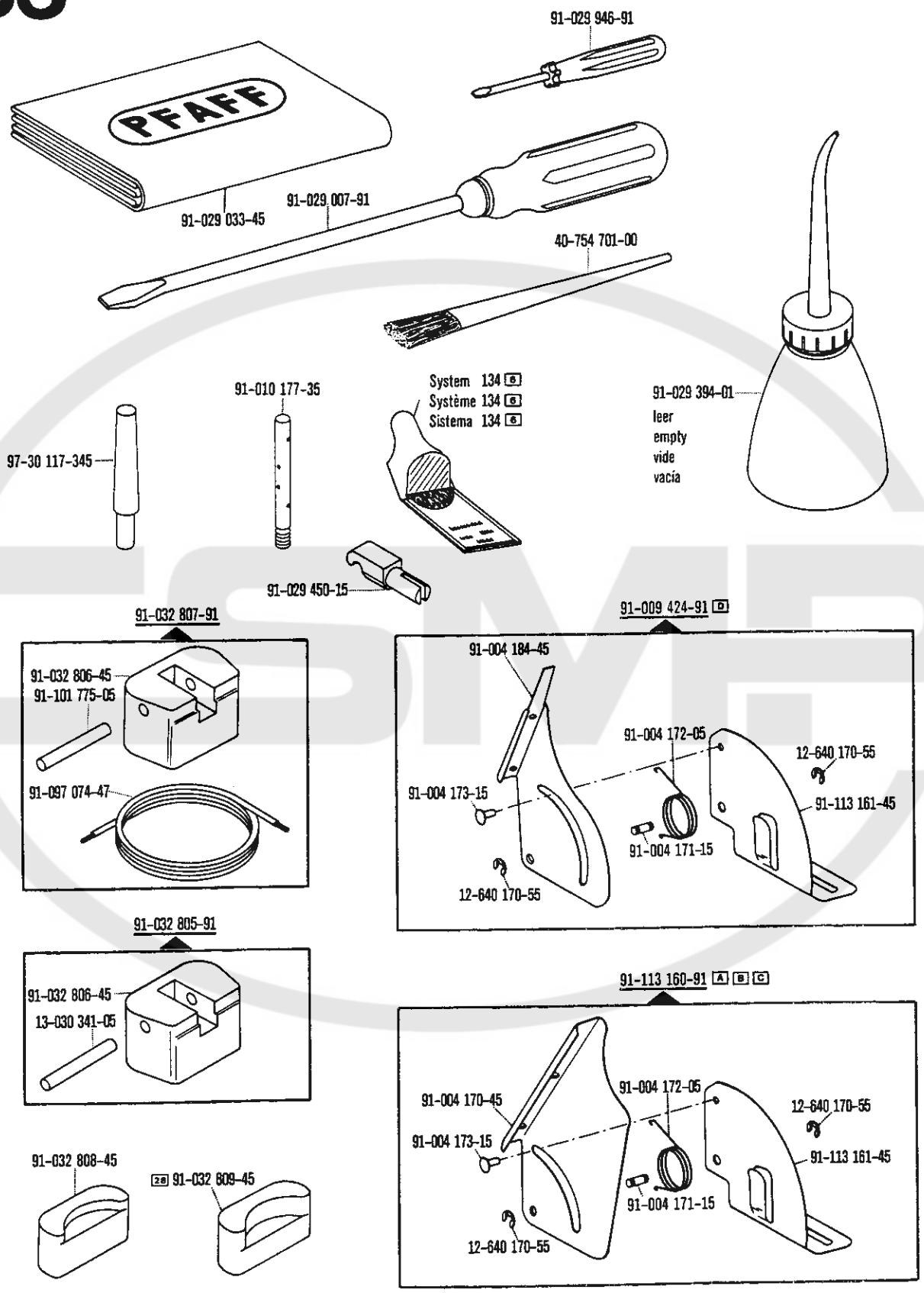

00-000 000-00 00-000 000-00 A B C D 6 28 siehe Erläuterungen Seite 6
see explanations on page 6
voir légende page 10
ver explicaciones de la página 12

91-096 178-91 90/1

91-096 181-91

70-16 31-5111

71-11 00-0178

91-096 183-91

91-095 103-91 90/2

71-37 00-0108

11-460 157-15

71-37 00-0292

70-16 32-0101

91-098 477-91

71-11 00-0178

91-097 068-91

11-460 250-15

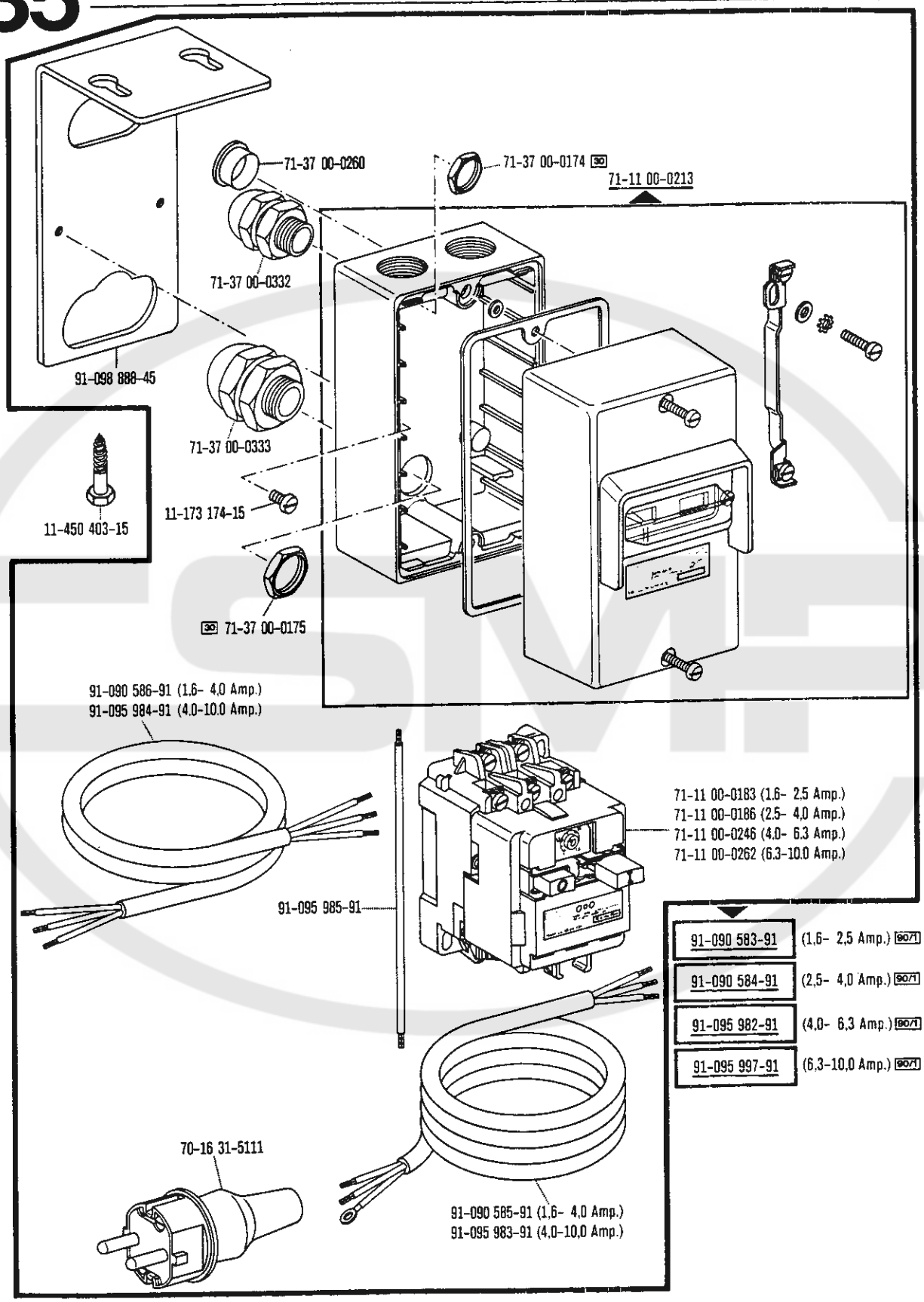

00-000 000-00 00-000 000-00 00-000 000-00 30 90/1 siehe Erläuterungen Seite 6
see explanations on page 8
voir légende page 10
ver explicaciones de la página 12

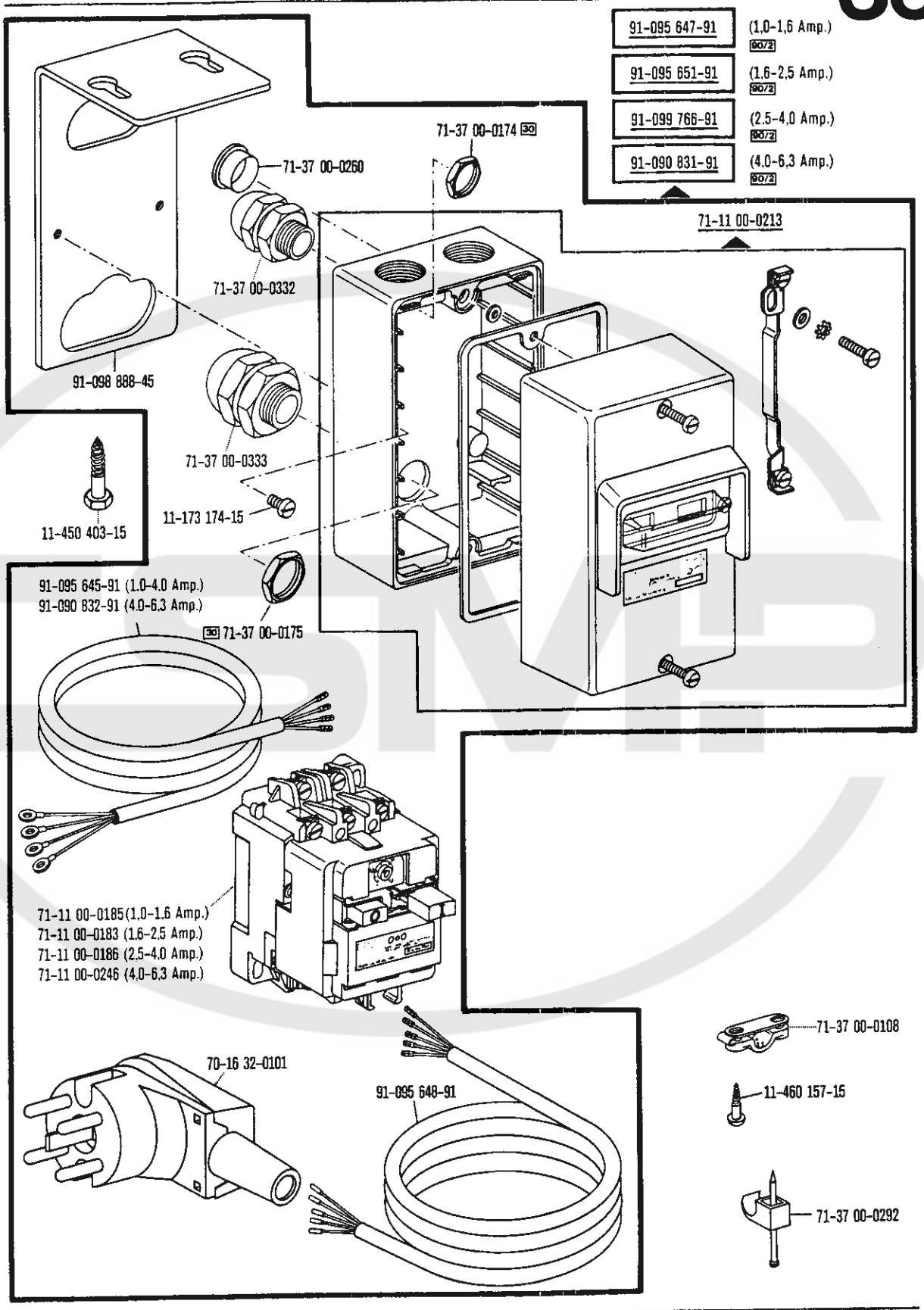

00-000 000-00 00-000 000-00 00-000 000-00 30 90/2 siehe Erläuterungen Seite 6
see explanations on page 8
voir legende page 10
ver explicaciones de la página 12

Bestellnummer für Behälter mit:
Ordering number for can containing:
Numéro de commande pour récipients avec:
Número de pedido para recipientes con:

	Liter Litre Litro	Kg	Techn. Weißöl White oil Huile blanche Aceite blanco	Sewtrol EL	Shell Tellus C 22		Shell-Retinax G
	0,09		91-129 569-91		91-129 138-91		
	0,25				91-129 916-91		
	1		91-129 452-91	91-129 941-91	91-129 917-91		
	5		91-129 456-91		91-129 919-91		
	10		91-129 541-91		91-129 920-91		
		0,5					280-1-120 243

Keilriemenscheiben-Tabelle
Table of V-belt pulleys
Tableau des poulies à gorge en V
Tabla de poleas para correas en "V"

Nähgeschwindigkeit max. Stiche/min Maximum sewing speed in s.p.m. Nombre de points max./mn Número máx. de puntadas por minuto	Motordrehzahl U/min Motor speed in r.p.m. Régime moteur en tours/mn Régimen del motor en r.p.m.	Frequenz Frequency Fréquence Frecuencia	Handrad-Durchmesser[1] in mm Balance wheel diameter[1] in mm Diamètre du volant[1] en mm Diámetro del volante[1] en mm	Keilriemenscheiben-Durchmesser[1] in mm V-belt pulley diameter[1] in mm Diamètre de la poulie à gorge[1] en mm Diámetro de la polea para correa en "V"[1] en mm	Teilenummer der Keilriemenscheibe Part number of V-belt pulley Numéro de pièce des poulies à gorge en V Nº de las piezas de poleas para correas en "V"
Pfaff 141					
2900	2800	50 Hz	75	80	16-437 050-55
2900	3400	60 Hz	75	63	16-437 010-55
Pfaff 541					
2700	2800	50 Hz	75	71	16-437 030-55
2700	1700	60 Hz	75	118	16-437 120-55
2400	2800	50 Hz	75	63	16-437 010-55
2400	1700	60 Hz	75	106	16-437 100-55
2100	2800	50 Hz	120	90	16-437 070-55
2100	3400	60 Hz	120	75	16-437 040-55
1700	2800	50 Hz	150	90	16-437 070-55
1700	3400	60 Hz	150	75	16-437 040-55
1600	2800	50 Hz	120	71	16-437 030-55
1600	1700	60 Hz	120	112	16-437 110-55
1400	2800	50 Hz	150	75	16-437 040-55
1400	1700	60 Hz	150	125	16-437 130-55
1200	1400	50 Hz	150	132	16-437 901-55
1200	1700	60 Hz	150	106	16-437 100-55
1000	1400	50 Hz	150	106	16-437 100-55
1000	1700	60 Hz	150	90	16-437 070-55

[1] Wirksamer Durchmesser
Effective diameter
Diametre effectif
Diametro efectivo

No.	Seite Page Pages Página
11-032 465-15	121, 122, 123
11-039 291-15	88
11-039 363-15	52, 102
11-106 933-15	51
11-106 947-15	101, 105, 114
11-108 006-15	59, 73
11-108 009-15	50, 54
11-108 093-15	52, 56, 69, 100, 103
11-108 099-15	63, 75, 98, 106, 107, 115
11-108 102-15	51
11-108 117-15	63, 75, 98, 106, 107, 115
11-108 168-15	14, 23, 100, 101, 105, 114
11-108 171-15	44, 51, 63, 64, 68, 75, 77, 81, 82, 83, 84, 85, 101, 105, 114, 117, 119
11-108 173-05	103
11-108 174-15	53, 54, 63, 64, 75, 77, 82, 83, 84, 85, 93, 96, 98, 102, 106, 107, 109, 113, 115, 117, 119, 126
11-108 177-15	38, 39, 50
11-108 180-15	22, 32
11-108 189-15	50
11-108 189-25	129
11-108 222-15	18, 27, 50, 57, 63, 75, 82, 84, 100, 101, 105, 114
11-108 225-15	22, 32, 38, 50, 51, 55, 63, 75, 82, 84
11-108 228-15	18, 27, 36, 56, 63, 69, 75, 82, 84, 101, 104, 105, 114
11-108 231-15	51
11-108 240-15	63, 75, 126
11-108 246-15	63, 75, 82, 84
11-108 250-15	37
11-108 285-15	55, 65, 78, 98, 108
11-108 288-15	17, 26
11-108 294-15	38
11-108 864-25	82, 84
11-130 176-15	61, 68, 76, 81
11-130 185-15	59, 73
11-130 191-15	59, 73, 96, 109, 113, 125, 126, 127
11-130 197-15	125, 126, 127
11-130 224-15	99
11-130 227-15	76
11-130 233-15	126, 127
11-130 239-15	126, 127
11-130 284-15	108, 112
11-130 293-15	93, 95, 99, 111, 125
11-130 299-15	55, 108, 112
11-130 365-15	51, 55, 116
11-130 371-15	62, 74
11-130 401-15	101, 105, 114
11-130 407-15	100
11-130 452-15	22, 32
11-130 907-15	54, 59, 73
11-135 451-15	22, 32
11-172 094-25	82, 84
11-173 171-55	98, 99, 107
11-173 174-15	24, 34, 132, 133
11-174 086-15	16, 25, 33, 39, 47, 64, 77, 82, 83, 84, 85, 117, 119
11-174 100-15	24, 34
11-174 176-15	14, 23, 33
11-174 217-15	30
11-174 232-15	64, 77, 128
11-174 287-15	61, 68, 76, 81
11-174 293-15	37, 63, 75, 82, 84
11-174 914-05	63, 75, 82, 84
11-178 166-15	15, 24
11-186 976-15	98, 106, 107, 115
11-205 096-15	50
11-210 038-15	98, 106, 107, 115
11-210 165-15	14, 23
11-210 168-15	15, 24
11-210 207-15	95, 111
11-210 222-15	94, 95, 110, 111
11-305 239-15	63, 75, 82, 84
11-310 436-15	94, 110
11-310 463-15	108, 112
11-314 946-15	50
11-315 915-15	43
11-315 917-05	17, 26
11-317 167-15	86
11-317 949-15	63, 75, 82, 84
11-317 971-15	86
11-330 085-15	50
11-330 166-15	54, 62, 63, 74, 75, 82, 84
11-330 217-15	54
11-330 220-15	63, 75, 82, 84
11-330 955-15	60, 72
11-330 958-15	57, 70
11-335 902-15	30
11-340 292-15	92
11-341 902-15	63, 75
11-450 403-15	132, 133
11-450 510-15	102, 104
11-460 109-15	53, 98, 106, 107, 115, 128
11-460 157-15	93, 96, 113, 131, 133
11-460 250-15	52, 129, 131
11-460 403-15	92
11-460 406-15	64, 77, 89, 92, 96, 109, 113, 128
11-470 373-15	55
11-721 194-15	41
11-721 197-15	17, 21, 26, 30, 49, 54, 99
11-721 482-15	20, 21, 29, 30, 60, 67, 72, 80
11-724 290-55	103
12-005 154-15	59, 73
12-005 194-15	92, 94, 95, 110, 111
12-005 195-15	51, 54, 55, 94, 95, 108, 110, 111, 112, 126, 127, 129
12-024 151-15	125
12-024 171-15	37, 50, 51, 54, 61, 63, 68, 75, 76, 81, 82, 84
12-024 172-15	50, 54, 61, 68, 76, 81
12-024 191-15	42, 43, 50, 51, 55, 76, 89, 108, 112, 129
12-024 192-15	76
12-024 223-15	62, 74, 101, 105, 114
12-024 231-15	121, 122, 123
12-085 170-15	63, 75, 82, 84
12-090 150-05	129
12-110 211-15	35
12-115 190-15	100
12-177 100-05	88

No.	Seite Page Pages Página
12-177 142-05	52, 102
12-305 084-15	24, 34, 82, 84
12-305 114-25	101, 105, 114
12-305 114-15	125
12-305 144-15	19, 28, 44, 63, 75, 82, 84, 87, 91, 129
12-305 174-15	93, 108, 112
12-305 224-15	51, 52, 55, 62, 74, 102
12-305 264-15	121, 122, 123
12-315 170-15	42, 43
12-335 191-05	88
12-335 191-15	36, 88, 96, 109, 113, 129
12-341 090-15	14, 23, 56, 69
12-341 150-15	20, 29, 51, 55, 60, 72
12-500 121-45	52
12-500 151-45	93, 96, 109, 113
12-500 170-45	51, 55
12-500 190-45	95, 111
12-500 210-45	52, 102
12-501 190-45	50, 54, 61, 68, 76, 81, 93, 108, 112, 125
12-505 230-45	41
12-510 110-45	82, 84
12-515 250-05	35
12-515 270-05	44
12-523 190-45	129
12-610 190-45	92
12-610 210-45	14, 23, 33, 39
12-610 230-45	62, 74, 82, 84
12-640 090-55	57, 70
12-640 130-55	30, 31, 56, 61, 68, 69, 76, 81
12-640 150-55	30, 31, 62, 64, 74, 77, 89, 92, 128
12-640 170-55	36, 40, 51, 54, 55, 63, 75, 82, 84, 99, 130
12-640 200-55	56, 69
12-640 250-55	56, 69
12-642 170-45	19, 28, 87, 91
12-650 008-55	62, 74
12-651 006-51	129
13-030 088-05	50
13-030 341-05	130
13-033 280-05	62, 74
13-033 400-05	129
13-052 095-75	40
13-052 157-15	100
13-052 250-15	19, 28, 87, 91
13-052 340-15	60, 62, 67, 72, 74, 80
13-052 481-15	60, 67, 72, 80
13-052 983-15	14, 23
13-060 400-05	22, 32
13-064 383-05	18, 27, 36
13-065 199-05	17, 26, 40
13-240 201-05	53
13-250 028-05	42, 43
13-250 097-25	41
13-250 436-05	129
14-017 121-91	65, 78
14-650 104-05	35
14-731 911-05	129
14-755 043-01	94, 95, 110, 111
15-032 001-45	92, 94, 95, 96, 109, 110, 111, 113, 125, 126, 127
15-032 002-45	121, 122, 123
16-041 050-15	54
16-041 055-21	99
16-042 050-15	51, 55
16-049 040-11	89
16-437 010-55	135
16-437 030-55	135
16-437 040-55	135
16-437 050-55	135
16-437 070-55	135
16-437 100-55	135
16-437 110-55	135
16-437 120-55	135
16-437 130-55	135
16-437 901-55	135
18-272 020-65	122
18-277 001-91	92, 94, 95, 96, 113
18-277 003-91	122
18-278 005-91	96, 113
18-279 010-91	96, 109, 113, 125
18-372 001-61	92, 113, 125
18-372 003-61	122
18-372 004-61	121, 122, 123
18-373 011-61	94, 95, 96, 113
18-373 021-61	122
18-378 001-61	92, 94, 95, 96, 108, 109, 110, 111, 112, 113, 125, 126, 127
18-378 002-61	96, 109, 113, 125
24 132-2.204-4	112, 116
24 140-2.206-4	93, 96, 106, 113, 115
24 140-2.208-4	106, 107, 115
24 140-2.306-4	106, 115
24 140-2.307-4	102, 107
25 134-8.004-0	93, 96, 109, 113, 122, 125
25 134-8.005-0	121, 122, 123, 125
40-754 701-00	130
70-15 16-0110	104
70-15 21-5001	103, 104
70-15 21-5403	52
70-15 31-0001	52, 104
70-16 31-5111	131, 132
70-16 32-0101	52, 131, 133
70-37 15-0002	104
70-37 15-0003	98, 106, 107, 115
70-37 24-0002	51
70-37 45-0002	98, 106, 107, 115
70-37 70-0006	93, 96, 112, 113
70-41 14-0162	103
70-41 37-0023	52, 104
70-44 14-0151	103, 104
71-11 00-0133	52
71-11 00-0178	131
71-11 00-0183	132, 133
71-11 00-0185	133
71-11 00-0186	132, 133
71-11 00-0213	132, 133
71-11 00-0220	52
71-11 00-0221	52
71-11 00-0232	90, 93, 97
71-11 00-0246	132, 133
71-11 00-0262	132
71-12 00-0025	63, 75, 98, 106, 107, 115
71-12 00-0431	51
71-12 00-0559	66, 79, 118
71-12 00-0575	90, 93, 97

No.	Seite Page Pages Página
71-12 00-0576	66, 79, 90, 93, 97, 118
71-12 00-0577	88
71-12 00-0598	116, 119
71-13 00-0322	116
71-13 00-0327	119
71-14 00-0003	53
71-14 00-0006	117
71-14 00-0009	83, 85, 120
71-14 00-0010	83, 85, 120
71-14 00-0011	83, 85, 120
71-14 00-0014	83, 85, 120
71-15 00-0135	52
71-16 00-0065	90, 93, 97
71-16 00-0112	53, 90, 93, 97, 117
71-16 00-0118	66, 79, 90, 93, 96, 97, 113, 118
71-16 00-0137	63, 75
71-16 00-0140	98, 102, 106, 107, 115
71-16 00-0141	98, 99, 107
71-16 00-0142	98, 102, 107
71-16 00-0143	98, 106, 107, 115
71-16 00-0147	53
71-16 00-0149	52
71-16 00-0150	52
71-16 00-0168	53
71-16 00-0198	106, 115
71-16 00-0199	106, 115
71-16 00-0203	99
71-16 00-0208	112, 116
71-16 00-0277	106, 115
71-16 00-0278	106, 115
71-17 00-0048	99
71-17 00-0051	51, 55
71-17 00-0052	51, 55
71-17 00-0056	50
71-17 00-0131	63, 75, 82, 84
71-19 00-0040	52
71-19 00-0068	52
71-19 00-0080	104
71-19 00-0188	103
71-21 00-0111	51
71-21 00-0125	82, 84
71-21 00-0143	63, 75
71-21 00-0211	103
71-21 00-0213	103
71-23 00-0118	53, 63, 75, 117
71-25 00-0147	52
71-25 00-0160	52
71-37 00-0108	131, 133
71-37 00-0132	82, 84
71-37 00-0133	63, 75, 98, 106, 107, 115
71-37 00-0158	99, 102, 104
71-37 00-0167	98, 107
71-37 00-0173	98, 106, 107, 115
71-37 00-0174	102, 104, 132, 133
71-37 00-0175	132, 133
71-37 00-0183	51, 55
71-37 00-0186	51, 53, 55
71-37 00-0201	53
71-37 00-0210	99
71-37 00-0223	106, 115
71-37 00-0260	102, 132. 133
71-37 00-0292	98, 119, 131, 133
71-37 00-0309	106, 115, 116
71-37 00-0315	98, 106, 107, 115
71-37 00-0317	98, 106, 107, 115
71-37 00-0332	132, 133
71-37 00-0333	132, 133
71-44 00-0026	104
71-44 00-0131	52
71-44 00-0135	52
71-44 00-0163	103
71-54 00-0051	52
71-54 00-0066	52, 104
71-55 00-0033	52
71-59 00-0089	88, 90
71-59 00-0098	88, 90
71-59 00-0237	90, 93, 97
71-59 00-0242	88
71-59 00-0259	66, 79, 118
71-59 00-0264	88
71-59 00-0265	88
71-59 00-0268	66, 79, 118
71-59 00-0331	88
71-59 00-0332	88
71-59 00-0333	88
71-59 00-0334	88
71-59 00-0335	88
71-59 00-0336	88
71-59 00-0351	83, 85, 120
71-59 00-0352	83, 85, 120
71-59 00-0368	88
71-63 00-0021	52
71-63 00-0046	103
71-63 00-0049	106, 115
71-63 00-0056	52, 103, 104
71-63 00-0058	52
91-000 011-15	17, 26
91-000 017-15	41
91-000 019-15	15, 24
91-000 029-15	19, 28, 87, 91
91-000 050-15	17, 26, 38
91-000 058-15	21, 30
91-000 059-15	18, 27
91-000 062-15	15, 24, 41
91-000 062-25	129
91-000 063-15	40, 56, 57, 69, 70
91-000 064-15	17, 18, 26, 27, 37, 47, 100
91-000 068-15	22, 32, 38
91-000 070-15	17, 20, 26, 29, 49, 60, 67, 72, 80
91-000 073-15	14, 20, 23, 29, 54
91-000 073-25	15, 24, 34, 35
91-000 073-35	34
91-000 078-15	19, 28, 87, 91
91-000 082-15	14, 16, 21, 23, 25, 29
91-000 082-25	129
91-000 083-15	47
91-000 086-15	39, 124
91-000 087-15	47
91-000 087-25	47
91-000 089-15	14, 18, 23, 27
91-000 150-15	14, 17, 18, 21, 23, 26, 27, 30, 41, 44, 45, 47, 48, 58, 68, 71, 81
91-000 152-15	17, 18, 26, 27, 36, 41, 44, 100, 101, 105, 114
91-000 172-25	16, 25, 33
91-000 177-15	42, 43
91-000 186-15	64, 77, 89, 92, 128

No.	Seite Page Pages Página
91-000 225-15	31
91-000 237-15	15, 24
91-000 237-25	129
91-000 239-15	16, 25, 33
91-000 243-15	14, 16, 23, 25, 33, 39, 124
91-000 263-15	37
91-000 278-15	35, 58, 71
91-000 290-15	22, 32,
91-000 321-15	19, 28, 34, 35, 46
91-000 323-15	17, 26
91-000 324-15	39, 124
91-000 335-15	16, 25
91-000 340-15	19, 28, 34, 40, 100
91-000 341-15	56, 69
91-000 359-15	129
91-000 363-15	19, 28
91-000 363-25	129
91-000 364-25	129
91-000 366-15	16, 25, 33, 86
91-000 366-25	129
91-000 367-15	19, 28, 37, 87, 91
91-000 382-15	35, 46
91-000 386-15	19, 28
91-000 390-15	20, 29, 37, 49, 59, 73
91-000 405-15	17, 26
91-000 406-15	19, 28, 87, 91, 95, 111
91-000 407-15	21, 29, 38, 124
91-000 410-15	47
91-000 412-25	16, 25, 33 47
91-000 422-25	21, 29, 38, 47, 124
91-000 456-15	17, 26
91-000 469-15	15, 24
91-000 503-15	22, 32, 38, 40
91-000 505-15	20, 29, 45, 47, 54, 60, 67, 72, 80
91-000 507-15	15, 24
91-000 508-15	47
91-000 510-15	15, 17, 18, 24, 26, 27, 31, 36, 47, 100, 101, 105, 114
91-000 511-15	17, 26
91-000 522-15	18, 27
91-000 524-05	16, 25
91-000 525-15	20, 29
91-000 526-15	40
91-000 529-15	20, 29, 37, 49, 59, 73
91-000 532-15	40
91-000 543-15	39, 124
91-000 547-15	40
91-000 560-15	22, 32, 38
91-000 568-15	15, 24
91-000 597-15	41
91-000 604-15	44, 68, 81
91-000 612-15	40
91-000 624-15	47
91-000 629-15	47
91-000 660-15	18, 27
91-000 666-05	16, 25, 33, 86
91-000 668-15	35, 46
91-000 672-15	18, 27, 36
91-000 680-15	17, 21, 26, 30, 31, 41, 44
91-000 681-15	39, 124
91-000 687-15	18, 20, 27, 45, 49, 54, 60, 67, 72, 80, 100
91-000 689-15	17, 21, 26, 30, 31, 41, 44, 47, 49, 60, 72
91-000 699-15	20, 29, 45, 49, 60, 67, 72, 80
91-000 715-25	18, 27, 36
91-000 737-05	129
91-000 739-15	18, 27
91-000 741-15	17, 26, 38, 47
91-000 762-25	47
91-000 770-25	47
91-000 783-15	22, 32, 42, 43
91-000 785-15	20, 22, 29, 31, 32, 42, 45, 54, 60, 67, 72, 80
91-000 790-15	29, 45, 60, 72, 80
91-000 791-15	42, 43
91-000 859-15	42, 43
91-000 885-15	17, 26
91-000 928-15	20, 29, 37, 49, 59, 73
91-001 109-15	41
91-001 209-15	41
91-001 283-15	40, 89, 92
91-001 288-15	21, 30, 31
91-001 512-15	17, 18, 26, 27
91-001 513-15	19, 28, 87, 91
91-001 522-25	16, 25, 33, 86
91-001 533-25	129
91-001 536-15	22, 32, 38
91-001 538-15	19, 28, 34
91-001 571-15	44, 47
91-001 588-15	40
91-001 593-15	18, 27, 36
91-001 601-15	100
91-001 734-15	100, 101, 105, 114
91-001 869-05	44
91-002 504-45	19, 28, 87, 91, 95, 111
91-003 100-00	15, 24
91-004 005-05	16, 25, 33, 86
91-004 006-05	16, 25, 33, 86
91-004 170-45	130
91-004 171-15	130
91-004 172-05	130
91-004 173-15	130
91-004 184-45	130
91-004 186-15	22, 32
91-005 005-05	129
91-005 024-05	15, 24, 124
91-005 068-05	19, 28, 34
91-005 070-05	19, 28, 34
91-005 125-05	129
91-005 564-45	129
91-005 567-25	129
91-005 568-25	129
91-005 569-25	129
91-005 604-05	17, 26, 41
91-005 673-05	22, 32, 38
91-006 155-15	19, 28, 86, 87, 91, 95, 111
91-006 505-05	16, 25, 33, 86
91-006 523-05	35
91-006 525-05	15, 24
91-006 526-05	15, 24
91-006 623-45	19, 28, 34
91-006 759-05	18, 27, 36
91-006 783-05	14, 18, 23, 27
91-007 687-05	15, 24

No.	Seite Page Pages Página
91-008 003-05	17, 26
91-008 004-05	17, 26
91-008 005-05	17, 26
91-008 007-05	23, 39
91-008 008-92	14, 23, 33, 39
91-008 009-05	14, 23, 39
91-008 011-05	14, 23, 33, 39
91-008 021-11	15, 24
91-008 028-05	40
91-008 029-05	40
91-008 030-05	40
91-008 031-05	40
91-008 034-05	40
91-008 040-92	17, 26
91-008 056-05	40
91-008 057-05	40
91-008 064-05	14, 23
91-008 280-91	100
91-008 317-05	15, 24
91-008 318-05	15, 24
91-008 440-91	17, 26
91-008 469-01	17, 26
91-008 470-05	17, 26
91-008 711-05	16, 25
91-009 005-45	19, 28
91-009 014-92	34
91-009 118-01	15, 34
91-009 119-05	15, 24
91-009 148-05	14, 23
91-009 149-05	22, 32
91-009 302-45	19, 28
91-009 308-25	21, 29, 68, 80
91-009 325-05	14
91-009 328-91	16, 25
91-009 333-15	19, 28
91-009 335-45	22, 32, 38
91-009 337-05	31
91-009 338-92	31
91-009 339-15	31
91-009 341-05	31
91-009 342-05	31
91-009 343-05	30, 31
91-009 344-05	31
91-009 345-05	31
91-009 346-05	31
91-009 347-05	21, 45, 68, 81
91-009 351-91	31
91-009 359-91	22, 32
91-009 362-91	20
91-009 365-91	14
91-009 367-91	14
91-009 368-91	33
91-009 390-15	14, 23
91-009 391-21	16, 25, 33
91-009 393-25	16, 25
91-009 394-91	16, 25
91-009 408-05	30, 31
91-009 424-91	130
91-009 431-90	20, 45, 54, 67, 80
91-009 432-90	21, 30
91-009 489-05	14, 23, 33
91-009 490-45	55
91-009 492-91	39, 124
91-009 493-05	39, 124
91-009 494-15	39, 124
91-009 498-90	18, 27
91-009 499-91	18, 27
91-009 500-91	27
91-009 576-91	36
91-009 577-90	101, 105, 114
91-009 586-91	86
91-009 587-21	86
91-009 590-11	86
91-009 599-05	100, 101, 105, 114
91-009 602-02	18, 27
91-009 602-05	100
91-009 603-45	18, 27, 36
91-009 604-05	18, 27, 36, 101, 105, 114
91-009 605-05	18, 27, 36, 101, 105, 114
91-009 606-05	18, 27, 36, 100
91-009 609-05	18, 27, 36
91-009 610-91	18, 27, 36
91-009 612-15	18, 27, 36
91-009 616-05	18, 27, 101, 105, 114
91-009 617-05	18, 27, 36, 101, 105. 114
91-009 618-05	18, 27, 36, 101, 105, 114
91-009 621-92	17, 26
91-009 622-92	17
91-009 624-05	18, 27, 101, 105, 114
91-009 633-92	18, 27, 100, 101, 105. 114
91-009 636-91	18, 27, 100
91-009 648-25	18, 27
91-009 652-91	33
91-009 678-91	15, 24, 124
91-009 690-91	18, 27, 36
91-009 702-02	36
91-009 811-01	39. 124
91-009 821-15	45, 47, 54, 67, 80
91-009 822-05	45
91-009 824-45	54
91-009 825-45	55
91-009 827-15	54
91-009 828-15	55
91-009 829-15	55
91-009 830-15	54
91-009 831-01	50
91-009 833-90	67, 80
91-009 833-91	54
91-009 834-91	54
91-009 837-91	51
91-009 838-15	51
91-009 844-45	51
91-009 845-15	55
91-009 846-15	51
91-009 847-45	44, 68, 81
91-009 847-92	44, 68, 81
91-009 851-91	55
91-009 853-12	54
91-009 854-15	54
91-009 855-91	54
91-009 856-15	54
91-009 870-15	65, 78, 98, 108
91-009 871-15	89, 92
91-009 872-15	89, 92
91-009 938-15	37
91-010 001-91	19, 28
91-010 002-05	17, 26
91-010 006-92	14, 23, 33
91-010 008-45	15, 24
91-010 009-05	15, 24
91-010 013-05	17, 26, 38

No.	Seite Page Pages Página
91-010 016-05	17, 26
91-010 017-05	17, 26
91-010 018-05	17, 26, 41
91-010 022-05	21, 30
91-010 023-05	16, 25
91-010 026-21	16, 25
91-010 027-35	16, 25
91-010 028-35	16, 25
91-010 031-92	17, 26
91-010 041-05	48, 58, 71
91-010 042-05	48, 58, 71
91-010 043-05	48, 58, 71
91-010 044-05	21, 30
91-010 056-05	20, 29, 45, 49, 60, 67, 72, 80
91-010 057-01	20, 45, 49, 60, 67
91-010 059-45	20
91-010 061-34	21, 29, 80
91-010 062-92	58, 71
91-010 067-05	19, 28, 35, 44, 53, 65, 68, 78, 81
91-010 079-05	20
91-010 087-05	20, 45
91-010 088-05	20, 29, 45, 47, 49, 60, 67, 72, 80
91-010 089-01	20, 45
91-010 103-05	20, 45, 49, 60, 67
91-010 104-05	15, 24
91-010 107-05	16, 25, 33, 86
91-010 115-05	16, 25, 33, 86
91-010 116-05	16, 25, 33, 86
91-010 120-05	20, 29, 45, 49, 60, 67, 72, 80
91-010 121-90	21, 30
91-010 126-92	22, 32, 38
91-010 127-90	17, 26
91-010 133-90	19, 28
91-010 146-92	22, 32
91-010 157-01	20
91-010 158-05	20
91-010 159-91	20
91-010 161-05	20, 49, 59, 73
91-010 164-91	20, 49, 59, 73
91-010 165-91	20
91-010 166-05	20, 49, 59, 73
91-010 167-05	20, 49, 59, 73
91-010 172-90	34
91-010 177-25	130
91-010 178-05	20, 49, 59, 73
91-010 181-15	16, 25, 33, 86
91-010 183-05	16, 25, 86
91-010 184-05	33
91-010 185-05	16, 25, 33, 86
91-010 186-15	16, 25, 33, 86
91-010 196-05	17, 26
91-010 204-15	19, 28, 87, 91
91-010 211-05	22, 32
91-010 212-45	22, 32
91-010 221-05	22, 32
91-010 223-92	22
91-010 301-91	15, 24
91-010 304-05	39
91-010 317-45	15, 24, 39
91-010 352-05	41
91-010 354-05	41
91-010 359-05	45, 68, 81
91-010 361-05	21, 30, 68, 81
91-010 363-45	45
91-010 392-90	41
91-010 402-05	47
91-010 406-05	47
91-010 408-45	47
91-010 409-25	47
91-010 410-05	47
91-010 430-92	39
91-010 434-11	47
91-010 435-05	47
91-010 452-92	47
91-010 453-05	47
91-010 455-05	47
91-010 463-25	47
91-010 482-05	124
91-010 538-05	101, 105, 114
91-010 596-05	17, 18, 26, 27
91-010 606-45	37
91-010 617-45	37
91-010 629-25	18
91-010 633-05	34
91-010 729-05	15, 24
91-010 730-15	15, 24
91-010 731-45	15, 24
91-010 732-05	15, 24
91-010 734-15	15, 24
91-010 737-45	19, 28, 87, 91
91-010 738-45	19, 28
91-010 752-15	15, 24
91-010 755-15	18, 27
91-010 809-15	39, 124
91-010 810-15	39, 124
91-010 811-15	39, 124
91-010 812-15	39, 124
91-010 813-15	39, 124
91-010 817-90	14, 23
91-010 817-91	14, 23
91-010 819-25	14, 23
91-010 820-45	14, 23
91-010 821-25	14, 23
91-010 823-45	14, 23
91-010 867-90	20, 29
91-010 888-15	33
91-010 893-05	20, 49
91-010 894-05	20, 49
91-010 895-91	20, 49
91-010 896-91	20
91-010 937-05	33
91-010 942-05	33, 39
91-011 233-05	47
91-011 264-05	20, 45
91-011 717-12	40
91-011 754-05	16, 25
91-011 755-05	14
91-011 783-91	17, 26, 38
91-012 072-05	31
91-012 407-15	37, 56, 69
91-012 492-25	27
91-012 705-91	47
91-012 712-91	23
91-012 716-05	47
91-012 717-05	47
91-012 718-05	47
91-013 044-25	18, 27
91-013 073-90	31
91-013 074-91	31
91-013 075-05	31

No.	Seite Page Pages Página
91-013 076-05	31
91-013 077-05	31
91-013 078-92	31
91-013 079-15	57, 70
91-013 080-15	56, 69
91-013 081-05	57, 70
91-013 082-11	62, 74
91-013 084-11	57, 70
91-013 086-12	63, 75, 82, 84
91-013 087-15	57, 70
91-013 088-05	57, 70
91-013 089-05	56, 69
91-013 090-05	62, 74
91-013 092-01	72
91-013 094-15	73
91-013 095-45	62, 74
91-013 096-12	61
91-013 097-12	68, 81
91-013 098-91	61
91-013 148-91	68, 81
91-013 152-41	57, 70
91-013 153-05	30, 31
91-013 154-02	72, 80
91-013 154-05	72, 80
91-013 156-91	57, 70
91-013 157-91	73
91-013 159-05	56, 69
91-013 162-91	76
91-013 174-12	76
91-013 175-91	76
91-013 178-15	56, 69
91-013 179-11	99
91-013 184-05	63, 75
91-013 184-92	63, 75
91-013 185-90	30
91-013 186-91	30
91-013 187-05	30
91-013 188-05	30
91-013 189-05	30
91-013 190-92	30
91-013 191-05	56, 69
91-013 192-15	56, 69
91-013 193-91	56, 69
91-013 196-45	56, 69
91-014 679-25	33
91-014 680-91	33
91-014 709-05	17, 26, 40
91-014 710-01	17, 26
91-014 740-45	37
91-014 786-15	37
91-015 284-90	47
91-015 487-90	49, 60, 72
91-015 527-05	33, 39
91-015 659-92	17, 26, 38
91-015 664-05	22, 32
91-017 530-91	37
91-018 106-91	59, 73
91-018 113-91	59, 73
91-018 115-92	34
91-018 119-91	59, 73
91-018 136-12	32
91-018 137-05	58, 71
91-018 138-05	58, 71
91-018 139-12	81
91-018 140-05	81
91-018 141-05	43
91-018 142-05	43
91-018 142-05	43
91-018 144-45	43
91-018 145-45	80
91-018 146-91	73
91-018 147-05	73
91-018 148-01	72
91-018 150-05	30, 45, 81
91-018 151-05	30, 45, 81
91-018 154-15	127
91-018 155-15	126, 127
91-018 156-15	127
91-018 157-15	63, 75, 82, 84
91-018 158-12	76
91-018 159-92	75
91-018 160-92	63
91-018 161-91	61
91-018 162-12	61
91-018 169-12	127
91-018 170-05	126, 127
91-018 172-91	125
91-018 173-90	126, 127
91-018 175-91	80
91-018 188-45	45
91-018 190-15	126, 127
91-018 191-91	81
91-018 192-95	41
91-018 193-90	44
91-018 196-01	40
91-018 197-91	45
91-018 198-93	43
91-018 199-00	43
91-018 203-00	43
91-018 206-00	43
91-018 210-95	43
91-018 211-95	43
91-018 213-95	43
91-018 214-95	43
91-018 215-95	41
91-018 216-91	39
91-018 217-91	46
91-018 218-95	46
91-018 219-90	44
91-018 222-91	46
91-018 223-15	126
91-018 224-45	62, 74
91-018 225-11	62, 74
91-018 227-11	126
91-018 228-92	126
91-018 229-15	126
91-018 230-93	43
91-018 235-91	76
91-018 236-12	76
91-018 249-15	126
91-018 273-90	101, 105, 114
91-018 286-91	76
91-018 312-91	45
91-018 317-05	47
91-018 318-91	47
91-018 319-45	47
91-018 320-91	47
91-018 339-05	29
91-018 340-91	37
91-018 341-91	37, 59, 73
91-018 342-05	29, 37, 59, 73
91-018 344-05	37, 59, 73

No.	Seite Page Pages Página
91-018 346-01	29, 37
91-018 348-91	29, 37
91-018 349-05	29, 37
91-018 350-05	29, 37, 59, 73
91-018 357-45	21, 30, 40, 48, 58, 68, 71, 81
91-018 358-45	17, 26
91-018 359-45	17, 26
91-018 401-91	29
91-018 402-45	29
91-018 403-05	29, 45, 60
91-018 404-05	29, 45
91-018 406-01	29, 45
91-018 407-05	29, 45
91-018 415-92	26
91-018 430-91	35
91-018 439-05	37, 59, 73
91-018 460-90	17, 26
91-018 461-90	41
91-018 467-90	27
91-018 477-90	29, 45, 60, 72, 80
91-018 480-05	59, 73
91-018 481-05	29, 59, 73
91-018 482-91	29
91-018 483-91	29, 59, 73
91-018 484-05	29, 59, 73
91-018 485-25	56, 69
91-018 486-15	54, 59
91-018 487-05	40
91-018 488-92	35
91-018 489-11	64, 77, 117
91-018 490-11	64, 77, 83, 85, 117, 119
91-018 492-11	64, 77, 117
91-018 600-01	29, 45, 60, 72, 80
91-018 638-92	63, 75, 82, 84
91-018 639-91	63, 75, 82, 84
91-018 662-45	32, 38
91-018 674-91	60
91-018 675-45	60, 72
91-018 677-01	60
91-018 678-05	60
91-018 679-05	60, 72, 80
91-018 680-91	59, 73
91-018 687-91	33
91-018 688-05	33
91-018 792-12	61
91-018 793-91	59
91-018 794-15	59, 73
91-018 885-15	59, 73
91-018 886-01	60
91-018 888-24	48, 58, 68, 71
91-018 889-24	48, 58, 71
91-018 891-45	65, 78
91-018 899-91	83, 85, 119
91-018 900-15	82, 83, 84, 85, 119
91-018 905-05	59
91-018 954-91	72
91-018 961-11	95, 111
91-018 964-11	95, 111
91-018 969-15	94, 110
91-018 982-11	64, 77, 82, 84, 117, 119
91-018 983-11	64, 77, 117
91-018 984-91	82, 84, 119
91-018 987-15	95, 111
91-019 619-90	21, 30
91-019 623-90	99
91-019 644-15	35
91-019 656-05	35
91-019 657-05	35
91-019 660-15	35
91-019 661-15	35
91-019 662-15	35
91-019 663-45	37
91-019 665-15	35
91-019 676-05	14, 17, 18, 23, 26, 27
91-019 677-91	37
91-019 735-15	56, 69
91-019 846-92	15, 24
91-019 853-12	21, 30, 31
91-019 862-01	20, 45, 49, 60, 67, 72, 80
91-019 891-05	49, 59, 73
91-019 918-05	39
91-020 353-91	50, 54
91-020 391-92	58, 68, 71, 81
91-020 393-05	40
91-020 715-91	17, 26, 41
91-021 486-41	37
91-023 505-25	16, 25, 33
91-025 054-45	128
91-025 055-15	128
91-025 060-92	64, 77, 89, 92, 128
91-025 075-45	64, 77, 128
91-025 164-05	19, 28, 87, 91
91-025 165-45	19, 28, 87, 91
91-025 169-92	64, 77, 89, 92, 128
91-025 170-15	64, 77, 128
91-025 184-15	19, 28, 87, 91
91-025 199-15	39
91-025 637-15	14, 23
91-025 873-05	39, 124
91-025 874-05	39, 124
91-027 362-91	19, 28, 87, 91
91-027 363-45	19, 28, 87, 91
91-027 370-05	64, 77, 128
91-027 371-12	64, 77, 128
91-027 373-92	64, 77, 128
91-027 375-15	64, 77, 128
91-028 469-05	42, 43
91-028 612-15	53, 64, 77, 82, 83, 84, 85, 117, 119
91-029 007-91	130
91-029 033-45	130
91-029 394-01	130
91-029 450-15	130
91-029 520-05	48, 56, 69
91-029 692-45	64, 77, 128
91-029 772-15	44
91-029 946-91	130
91-030 246-15	19, 28, 37, 87, 91
91-031 009-45	89, 92
91-031 409-12	89, 92
91-031 411-90	128
91-031 458-51	108, 112
91-031 459-15	94, 95, 110, 111
91-031 888-15	89
91-032 805-91	130
91-032 806-45	130
91-032 807-91	130
91-032 808-45	130
91-032 809-45	130

No.	Seite Page Pages Página
91-033 073-90	123
91-040 618-45	129
91-040 621-91	129
91-040 623-25	129
91-041 063-25	129
91-041 085-91	129
91-046 097-25	129
91-046 753-91	47
91-046 754-25	47
91-046 755-25	47
91-046 756-91	47
91-046 757-25	47
91-046 758-15	47
91-046 879-05	41, 42, 43
91-048 216-04	47
91-048 355-93	47
91-048 358-05	47
91-050 248-91	50, 54, 61, 68, 76, 81
91-050 339-12	39, 124
91-050 421-05	41, 42, 43
91-050 855-45	129
91-051 250-93	39
91-051 255-93	47, 124
91-051 257-15	39, 124
91-053 332-41	129
91-053 332-91	129
91-053 347-21	129
91-055 256-91	47
91-055 918-91	24, 34
91-055 919-05	24, 34
91-055 920-05	24, 34
91-056 183-91	129
91-056 184-45	129
91-056 185-91	129
91-056 186-45	129
91-056 187-45	129
91-056 188-45	129
91-056 189-05	129
91-056 190-15	129
91-056 192-25	129
91-056 193-25	129
91-056 356-15	129
91-056 578-91	129
91-056 579-11	129
91-056 760-05	129
91-061 004-01	24, 34
91-061 005-05	15, 24
91-063 049-05	40
91-064 583-05	40
91-067 020-05	17, 26
91-069 037-15	30, 31
91-069 043-15	14, 23, 33, 39
91-069 056-05	17, 26
91-069 130-05	99
91-069 397-15	55
91-069 468-15	86
91-069 495-05	62, 74
91-069 809-45	116
91-070 171-90	31
91-080 233-05	64, 77, 89, 92, 128
91-082 231-90	122
91-082 878-15	94, 95, 110, 111
91-083 761-91	101, 105, 114
91-083 762-45	101, 105, 114
91-083 763-11	101, 105, 114
91-083 764-11	101, 105, 114
91-083 765-15	101, 105, 114
91-083 766-15	101, 105, 114
91-083 789-05	101, 105, 114
91-084 100-91	14, 23
91-084 115-05	14, 23
91-084 116-15	14, 23
91-084 133-90	14, 23
91-084 301-45	100
91-084 302-05	100
91-084 303-05	100
91-084 304-15	100
91-084 305-15	100
91-084 306-05	100
91-084 307-05	100
91-084 308-15	100
91-084 309-15	100
91-084 311-15	100
91-084 314-25	100, 101, 105, 114
91-090 277-05	103
91-090 291-91	99
91-090 292-45	99
91-090 583-91	132
91-090 584-91	132
91-090 585-91	132
91-090 586-91	132
91-090 700-90	119
91-090 831-91	133
91-090 832-91	133
91-090 850-45	102
91-090 855-01	102
91-090 859-05	103
91-090 922-91	103
91-091 585-91	106, 115
91-091 587-91	106, 115
91-091 688-91	103
91-091 770-05	103
91-091 834-91	116
91-091 861-91	102
91-095 103-91	131
91-095 140-91	52
91-095 141-91	52
91-095 143-91	52
91-095 145-01	53
91-095 148-91	51
91-095 150-91	53
91-095 170-91	52
91-095 362-91	107
91-095 368-91	53
91-095 645-91	133
91-095 647-91	133
91-095 648-91	133
91-095 651-91	133
91-095 675-91	104
91-095 676-91	104
91-095 784-45	63, 75
91-095 787-05	63, 75
91-095 788-45	63, 75
91-095 808-45	63, 75
91-095 809-45	63, 75
91-095 829-91	93, 96, 113
91-095 837-91	112
91-095 850-91	82, 84
91-095 856-91	63, 75
91-095 982-91	132
91-095 983-91	132
91-095 984-91	132

No.	Seite Page Pages Página
91-095 985-91	132
91-095 997-91	132
91-096 178-91	131
91-096 181-91	131
91-096 183-91	131
91-096 560-91	63, 75
91-096 623-91	98, 107
91-096 747-91	107
91-097 068-91	131
91-097 074-47	130
91-097 149-15	93, 96, 113
91-097 902-45	104
91-098 477-91	131
91-098 888-45	132, 133
91-099 392-91	107
91-099 613-91	52
91-099 766-91	133
91-099 811-05	99
91-099 904-45	82, 84
91-100 044-15	19, 28, 34, 35, 46
91-100 270-15	98, 106, 107, 115
91-100 271-15	15, 24
91-100 341-15	17, 21, 26, 30, 31
91-100 342-15	17, 21, 26, 30, 31
91-100 373-15	99, 108, 112
91-101 775-05	130
91-101 912-05	54
91-102 007-92	27, 36, 101, 105, 114
91-102 011-05	32, 38
91-102 019-92	32, 38
91-102 022-90	36
91-102 028-25	36
91-102 033-05	27, 36, 101, 105, 114
91-102 035-91	32, 38
91-102 210-92	26, 38
91-102 216-91	26, 38
91-105 447-15	16, 25, 33, 86
91-107 065-05	42, 43
91-107 090-95	42
91-107 091-95	42
91-107 092-95	42
91-107 093-95	42
91-107 204-15	63, 75, 82, 84
91-107 249-45	101, 105, 114
91-107 298-00	42
91-107 299-00	42
91-107 300-00	42
91-107 349-45	44
91-107 603-91	39
91-107 613-45	44, 68, 81
91-107 615-45	65, 78
91-107 620-91	44
91-107 622-05	41
91-107 623-92	56, 69, 87, 91
91-107 624-45	57
91-107 625-91	40
91-107 626-45	40
91-107 627-25	40
91-107 628-15	56, 69
91-107 629-05	56, 69
91-107 630-91	41
91-107 631-05	41
91-107 632-05	41
91-107 633-01	41
91-107 637-15	56, 57, 69
91-107 640-92	41
91-107 643-91	57
91-107 645-91	40
91-107 646-05	40
91-107 647-91	60, 72
91-107 648-45	60, 72
91-107 655-92	40
91-107 657-05	63, 75, 82, 84
91-107 658-11	62, 74
91-107 661-12	62, 74
91-107 663-05	62, 74
91-107 664-90	64, 77
91-107 665-15	64, 77
91-107 666-15	65, 78, 98, 108
91-107 669-45	65, 78, 128
91-107 688-95	41
91-107 689-15	63, 75
91-107 690-91	44, 68, 81
91-107 691-91	65, 78
91-107 695-91	65, 78
91-107 696-12	65, 78
91-107 700-45	44
91-107 701-45	44
91-107 703-91	67, 80
91-107 704-45	67, 80
91-107 705-05	44
91-107 709-01	40
91-107 712-05	44
91-107 717-05	42, 43
91-107 720-91	42, 43
91-107 721-05	42, 43
91-107 722-05	42, 43
91-107 723-05	82, 83, 84, 85, 119
91-107 724-15	61, 68, 76, 81
91-107 725-15	44
91-107 726-01	44
91-107 727-01	44
91-107 730-05	44
91-107 731-05	44
91-107 733-45	47
91-107 736-91	63, 75
91-107 738-05	62, 74, 82, 84
91-107 740-93	42
91-107 741-45	42
91-107 742-05	42, 43
91-107 743-05	42, 43
91-107 744-95	42, 43
91-107 746-12	61, 68
91-107 748-15	61, 68, 76, 81
91-107 751-05	42
91-107 752-05	42
91-107 753-05	42, 43
91-107 754-05	42
91-107 755-05	42, 43
91-107 757-01	60
91-107 759-05	42
91-107 764-05	42, 43
91-107 765-93	42
91-107 766-45	42, 43
91-107 770-05	42, 43
91-107 771-05	42, 43
91-107 774-91	82, 84
91-107 776-05	63, 75, 82, 84
91-107 777-12	63, 75, 82, 84
91-107 877-91	99
91-107 879-15	99

No.	Seite Page Pages Página
91-107 880-15	99
91-107 881-11	99
91-107 886-15	101, 105, 114
91-107 888-45	98, 106, 107, 115
91-107 889-45	98, 106, 107, 115
91-107 890-05	98, 106, 107, 115
91-107 891-15	98, 106, 107, 115
91-107 892-15	98, 106, 107, 115
91-107 893-45	98, 106, 107, 115
91-107 897-90	44
91-107 925-15	76
91-107 926-05	76
91-107 927-15	76
91-107 928-91	76
91-107 930-91	76
91-107 931-12	76
91-107 947-91	76
91-108 015-02	17, 26
91-113 001-91	53
91-113 002-91	46
91-113 003-95	46
91-113 004-91	50
91-113 005-11	50
91-113 006-12	50
91-113 007-91	50
91-113 011-15	15, 24
91-113 012-05	50, 57
91-113 014-05	50, 57
91-113 024-92	60, 72
91-113 030-25	16, 25
91-113 042-92	19, 28
91-113 046-91	53
91-113 060-45	53
91-113 061-05	48
91-113 062-05	48
91-113 063-05	53
91-113 064-05	22, 32
91-113 072-01	49, 60, 67, 72, 80
91-113 073-05	49, 60, 67, 72, 80
91-113 075-05	20, 29, 45, 49, 60, 67, 72, 80
91-113 077-05	49, 60, 67, 72, 80
91-113 083-12	50
91-113 087-05	61, 68, 76, 81
91-113 091-15	50
91-113 094-14	50
91-113 097-91	50, 54
91-113 102-05	50
91-113 103-15	50
91-113 105-91	49
91-113 106-45	49
91-113 108-12	50
91-113 115-05	51, 55
91-113 117-15	50
91-113 118-15	50
91-113 125-91	49, 60, 72
91-113 129-45	48, 57, 70
91-113 144-15	48, 56, 69
91-113 145-55	53
91-113 152-45	48
91-113 157-15	51, 54, 55
91-113 160-91	130
91-113 161-45	130
91-113 190-91	49
91-113 191-01	49
91-113 192-91	49
91-113 193-05	49
91-113 194-01	54
91-113 196-12	54
91-113 197-91	54
91-113 198-15	54
91-113 200-05	54
91-113 201-15	54
91-113 414-91	49, 59, 73
91-113 453-91	50
91-113 454-91	51
91-113 466-15	51
91-113 467-15	51
91-113 468-15	89
91-113 469-15	89
91-113 478-11	89
91-113 480-91	59, 73
91-114 310-15	108, 112
91-114 351-15	108, 112
91-118 067-15	21, 29
91-118 308-05	49, 59, 73
91-118 416-15	63, 75
91-118 613-15	93, 125
91-119 025-25	16, 25
91-125 932-15	92
91-125 933-05	92
91-129 138-91	134
91-129 452-91	134
91-129 456-91	134
91-129 541-91	134
91-129 569-91	134
91-129 916-91	134
91-129 917-91	134
91-129 919-91	134
91-129 920-91	134
91-129 941-91	134
91-130 865-05	108, 112
91-130 886-05	108, 112
91-140 060-25	101, 105, 114
91-140 061-15	101, 105, 114
91-140 062-25	101, 105, 114
91-140 068-45	56, 69
91-140 259-05	57, 70
91-140 261-05	57, 70
91-140 286-05	59, 73
91-140 287-91	59, 73
91-140 291-01	59, 73
91-140 403-91	18, 27, 101, 105, 114
91-140 404-91	18, 27, 36, 101, 105, 114
91-140 405-91	27, 36, 101, 105, 114
91-140 425-45	18, 27
91-140 501-91	108, 112
91-140 648-01	59, 73
91-140 650-91	59, 73
91-140 651-05	59, 73
91-167 553-11	62, 74
91-167 559-05	62, 74
91-167 560-05	63, 75, 82, 84
91-167 636-05	63, 75, 82, 84
91-168 415-15	63, 75, 82, 84
91-168 906-45	63, 75, 82, 84
91-168 907-05	63, 75, 82, 84
91-168 909-15	63, 75, 82, 84
91-168 910-05	63, 75, 82, 84
91-168 913-05	63, 75, 82, 84
91-168 922-15	63, 75, 82, 84
91-168 923-05	62, 74

No.	Seite Page Pages Página
91-168 927-15	62, 74
91-168 932-15	63, 75
91-168 934-05	63, 75, 82, 84
91-168 934-92	63, 75, 82, 84
91-168 945-05	62, 74
91-169 132-15	15, 24
91-169 137-05	101, 105, 114
91-169 582-05	62, 74, 82, 84
91-170 783-91	98, 107
91-171 462-90	121
91-175 023-05	30, 31
91-175 126-05	30
91-175 514-91	96
91-175 515-45	96, 109, 113
91-175 536-15	94, 95, 110, 111
91-175 537-11	94, 95, 110, 111
91-175 581-91	94, 110
91-175 586-91	95, 111
91-176 031-91	109
91-176 051-91	113
91-700 029-15	48, 56, 69
91-700 153-15	17, 26, 41
91-700 226-15	15, 24, 124
91-700 335-35	51
91-700 336-15	15, 24, 124
91-700 388-15	16, 25, 33
91-700 510-15	31, 63, 75
91-700 680-15	30, 44
91-700 687-15	18, 27, 36, 101, 105, 114
91-700 689-15	20, 28, 44, 45, 54, 58, 60, 62, 65, 67, 68, 71, 72, 74, 78, 80, 81, 126, 127,
91-700 868-15	53

No.	Seite Page Pages Página
91-700 961-15	18, 27, 30, 36
91-700 962-15	30
91-700 997-15	50, 54
91-701 319-25	16, 25, 33
91-701 323-15	42, 43
91-709 310-01	15, 24, 124
91-710 484-92	16, 25, 33
91-710 926-92	39, 47
93-513 120-91	64, 77, 89, 92, 128
93-513 121-11	64, 77, 89, 92, 128
93-513 124-05	64, 77, 89, 92, 128
95-627 480-15	92, 108, 112
97-30 117-345	130
97-30 179-995	55
97-30 180-995	55
99-096 072-91	90, 93, 97
99-115 231-91	121, 122
99-115 300-91	121, 122
99-115 301-05	121, 122, 123
99-115 505-91	92, 94, 95
99-133 042-91	125
99-133 126-91	125
99-133 129-01	93
99-133 130-01	125
99-133 506-91	92
99-133 574-91	109
99-133 660-45	121, 122, 123
99-133 752-01	96, 109, 113, 125
99-133 753-91	126, 127
99-133 905-91	126, 127
99-133 946-91	94, 110
99-133 968-91	126, 127

No.	Seite Page Pages Página
99-134 008-91	93, 96, 109, 112, 113
99-134 043-91	126, 127
99-134 089-05	14, 23
99-134 093-05	14, 23
99-134 195-91	123
99-134 299-91	96, 113
99-134 369-91	96, 113
99-134 370-91	93
99-134 373-91	108, 112
99-134 437-91	93
99-134 452-91	96, 109, 113
99-134 498-91	126, 127
99-134 569-75	116
99-134 797-91	95, 111
99-135 061-91	94, 110
99-135 062-91	95, 111
99-135 188-85	101, 105, 114
99-135 350-91	96, 113
280-1-120 243	134

No.	Seite Page Pages Página

PFAFF

G.M. PFAFF
Aktiengesellschaft

Postfach 3020
D-67653 Kaiserslautern

Königstr. 154
D-67655 Kaiserslautern

Telefon: (0631) 200-0
Telefax: (0631) 172 02
Telex: 45753 PFAFF D

Gedruckt in der BRD
Printed in Germany
Imprimé en R.F.A.
Impreso en la R.F.A.